Kullanma Kılavuzu

Sıvı yakıtlı üflemeli brülör
Logatop LE-A 1.0 ve 2.0

Buderus

Bu cihaz ilgili Norm ve Yönetmelikler tarafından istenen şartları yerine getirmektedir.

Uygunluğu ispat edilmiştir. Uygunluk beyanının orijinali ve ilgili dokümanlar üreticide görülebilir.

Uygunluk beyanının bir kopyası devreye alma ve bakım kılavuzunda bulunmaktadır.

Bu kılavuz hakkında

Bu kullanma kılavuzunda sıvı yakıtlı üflemeli brülör Logatop LE-A'nın emniyetli ve kurallara uygun olarak kullanılması ve bakımı için gerekli önemli bilgiler bulunmaktadır.

Ürün tanımı

Bu teknik dokümanda sıvı yakıtlı üflemeli brülör Logatop LE-A sadece "brülör" olarak tanımlanmaktadır.

Doğru yakıt

Kusursuz bir işletme için brülörde doğru yakıt kullanılmalıdır.

- Sadece DIN 51603-1'e uygun motorin kullanılmalıdır.

Amacına Uygun Kullanım

Tam otomatik olarak çalışan bu brülör DIN EN 230 ve DIN EN 267 tarafından istenen özelliklere sahiptir.

Brülörler fabrika tarafından teker teker çalışırken kontrol edilmiş ve ayarlanmıştır (bkz. Devreye Alma ve Bakım Kılavuzu, "Teknik Veriler" bölümü)

Teknik değişiklik yapma hakkı saklıdır!

Cihazlar sürekli geliştirildiğinden resimlerde, seçeneklerde ve teknik özelliklerde değişiklik olabilir.

Dokümantasyonların güncelleştirilmesi

Bu dokümantasyonu daha da geliştirmek için önerileriniz varsa veya burada hatalar gözünüze çarptı ise, bizimle temasa geçiniz.

Bu Uyarıları Dikkate Alınız

UYARI!

HAYATİ TEHLİKE

Zehirlenme hayati tehlike oluşturabilir. Taze hava girişinin yeterli olmaması tehlikeli baca gazı çıkışlarına sebep olabilir.

- Hava giriş ve çıkış menfezlerinin küçültülmemesine ve kapatılmamasına dikkat edilmelidir.
- Eksiklikler derhal giderilmez ise, kazan kesinlikle devreye alınmamalıdır.

UYARI!

HAYATİ TEHLİKE

Elektrik çarpması tehlikesi.

- Tehlike anında acil kapama şalteri veya ev sigortası üzerinden kalorifer tesisatını elektrik şebekesinden ayırın.

DİKKAT!

YANGIN TEHLİKESİ

Tutuşabilen maddeler veya sıvılar yangına sebep olabilir.

- Kazan yakınına tutuşabilir madde veya sıvı depolamayın.

DİKKAT!

TESİSAT HASARLARI

Eksik veya yetersiz bir temizlik ve bakım tesisatta hasara sebep olabilir.

- Kalorifer tesisatı yılda bir defa yetkili servise kontrol ettirip, temizlettirin ve bakımını yaptırın.
- Yıllık kontrol ve ihtiyaca göre bakım yapılması için bir "Bakım Sözleşmesi" imzalamanızı önermekteyiz.

Ürün Tanıtımı

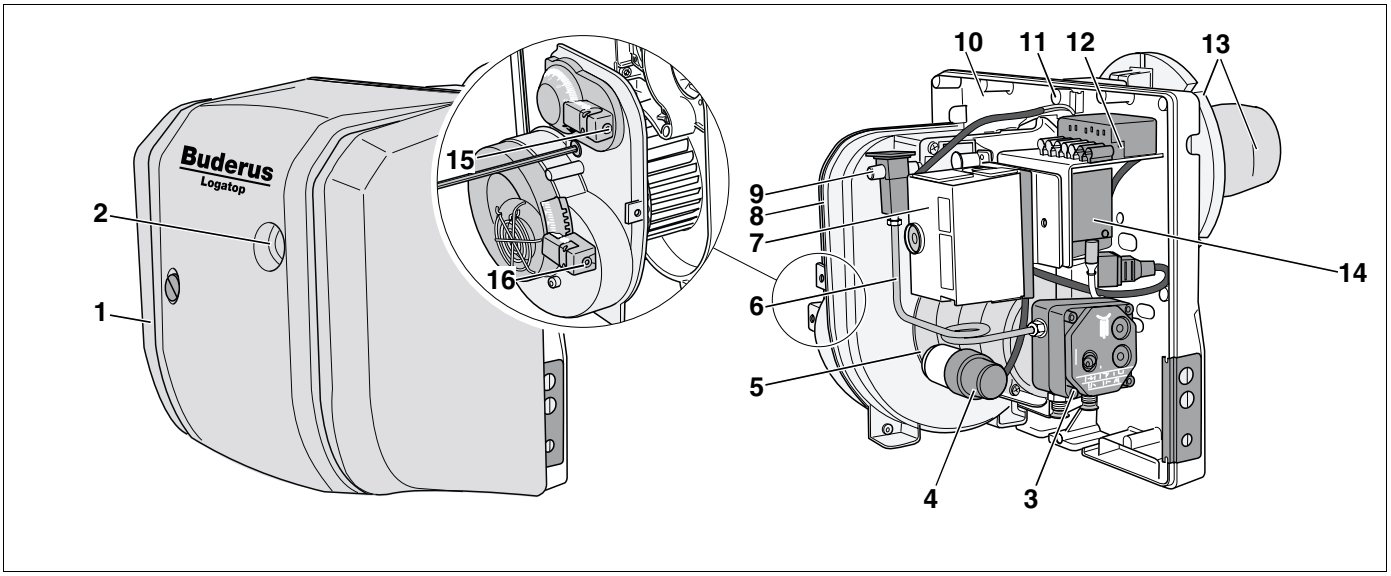

Şekil 1 Brülör Logatop LE-A 1.0 ve 2.0 (brülör kapağı ile ve brülör kapağı olmadan)

Brülörün ana parçaları:

– Brülör kapağı (Şekil 1, **Poz. 1**)

– Hata ikaz lambalı reset tuşu (Şekil 1, **Poz. 2**)

– Manyetik ventilli yakıt pompası (Şekil 1, **Poz. 3**)

– Motor kondensatörü (Şekil 1, **Poz. 4**)

– Brülör motoru (Şekil 1, **Poz. 5**)

– Sıvı yakıt basınç hattı(Şekil 1, **Poz. 6**)

– Sıvı yakıt brülör beyni (Şekil 1, **Poz. 7**)

– Fan muhafazası (Şekil 1, **Poz. 8**)

– Türbülatör ayar vidası (Şekil 1, **Poz. 9**)

– Ana plaka (Şekil 1, **Poz. 10**)

– Servis vidası (Şekil 1, **Poz. 11**)

– Bağlantı soketi (Şekil 1, **Poz. 12**)

– Flanş ve brülör namlusu (Şekil 1, **Poz. 13**)

– Ateşleme ünitesi ve ateşleme kablosu (Şekil 1, **Poz. 14**)

– Hava ayar vidası (Şekil 1, **Poz. 15**)

– Hava klape ayarı (Şekil 1, **Poz. 16**)

Brülörün Devreye Alınması

UYARI

İlk devreye almada:

- Yetkili servisinizden, size brülörü nasıl kullanılacağını öğretmesini isteyiniz.

- Yakıt besleme vanasını açın.
- Kumanda panelini ve/veya Acil Kapama Şalteri'ni açın – kumanda panelinin kullanma kılavuzuna bakın.

Brülörü Devre Dışı Bırakma

UYARI

Brülör kumanda paneli üzerinden kapatılır.

- Kumanda panelinin açma-kapama şalterini "0" (Kapalı) konumuna getirin.

Brülörün Resetlenmesi

Brülör çalışmazsa ve brülörün hata ikaz lambası yanmazsa, aşağıdaki kontroller gerçekleştirilmelidir:

- Şebeke gerilimi var mı? ve kalorifer kumanda panelinin ayarı doğru mu?

Brülör bir hata sonucu kapandığında brülördeki hata ikaz lambası yanar.

- Brülörü çalıştırmak için reset tuşuna (Şekil 1, **Poz. 2**, Sayfa 3) yakl. bir saniye süre ile basın.

Brülör buna rağmen tekrar kapanırsa, aşağıdaki kontrolleri gerçekleştirin:

- Yakıt deposundaki (tank) sıvı yakıtın seviyesini kontrol edin.
- Tank armatüründeki hızlı kapama vanasının açık olup olmadığını kontrol edin.
- Sıvı yakıt filtresinin gözetleme camının yakıtla dolu olup olmadığını kontrol edin.
- Brülörü çalıştırın: Yaklaşık 50 saniye bekledikten sonra brülörü tekrar çalıştırmak için, brülör beynindeki reset tuşuna (Şekil 1, **Poz. 2**, Sayfa 3) basın.

DİKKAT!

TESİSAT HASARLARI

Reset tuşuna çok sık basıldığında brülörün ateşleme trafosunda hasar meydana gelebilir.

- Reset tuşuna arka arkaya en fazla üç defa basınız. Brülörü çalıştıramazsanız yetkili servise haber veriniz.