Kullanma Kılavuzu

Kumanda paneli Logamatic 4212

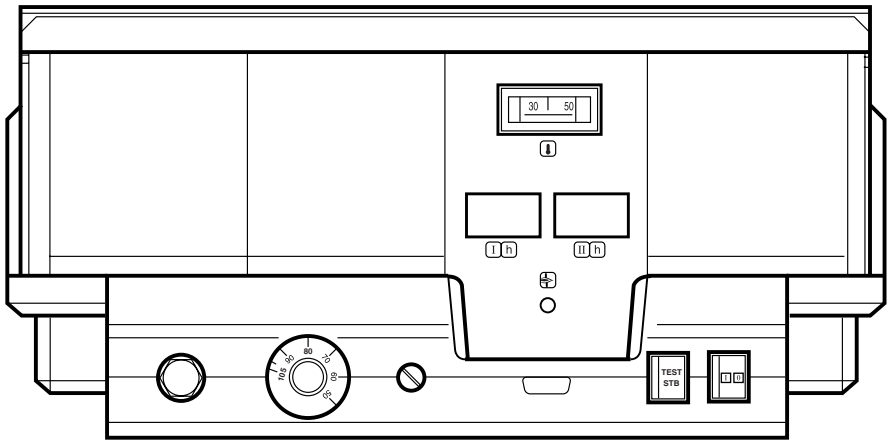

Buderus

Önsöz

Önemli genel kullanım tavsiyeleri

Teknik cihazlar, sadece maksadına uygun olarak ve kullanma kılavuzu dikkate alınarak kullanılmalıdır. Bakım ve onarım çalışmaları sadece yetkili kişiler tarafından yapılmalıdır.

Teknik cihazlar, sadece kullanma kılavuzlarında açıklanan kombinasyonlarda ve burada belirtilen aksesuar ve yedek parçalarla kullanılmalıdır. Diğer kombinasyonlar, aksesuarlar ve parçalar sadece ilgili uygulama için öngörülmeleri durumunda ve kapasite özellikleri ile emniyet kurallarını kısıtlamamaları şartıyla kullanılabilirler.

Teknik değişiklik yapma hakkı saklıdır!

Cihazlar sürekli geliştirildiğinden resimlerde, seçeneklerde ve teknik özelliklerde değişiklik olabilir.

1 Kumanda Paneli Logamatic 4212 Kullanma Kılavuzu

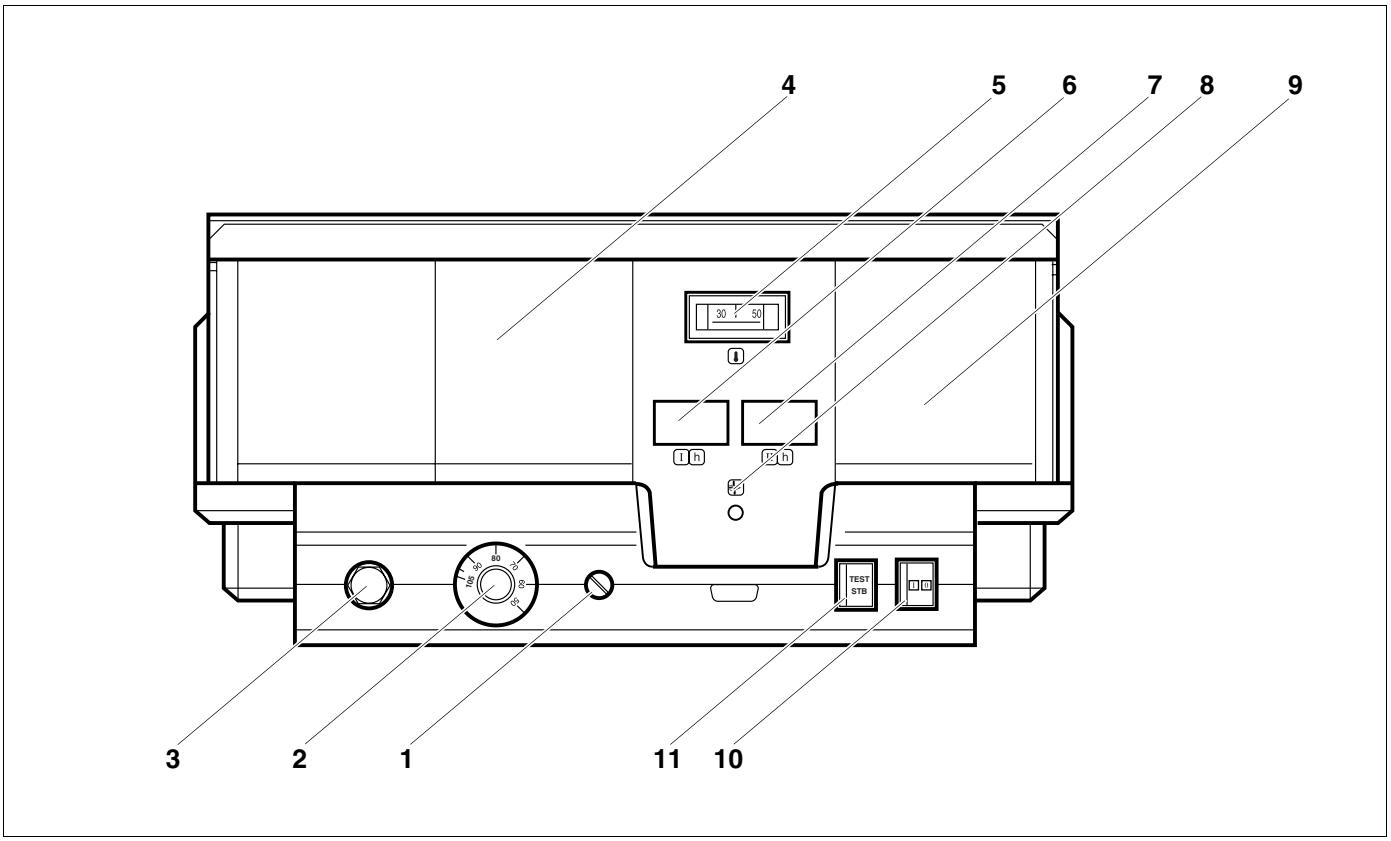

Şekil 1 Logamatic 4212 kumanda panelinin kullanma elemanları

Şekil 1 için açıklamalar

Poz. 1: *Sigorta*

Poz. 2: *Kazan suyu sıcaklık termostatı*

Poz. 3: *Limit termostat*

Poz. 4: *İlave limit termostat modülü ZM 426 için slot*

Poz. 5: *Kazan suyu termometresi*

Poz. 6: *Kademe 1 çalışma saati sayacı için slot 1*

Poz. 7: *Kademe 2 çalışma saati sayacı için slot 2*

Poz. 8: *Brülör hatası göstergesi*

Poz. 9: *Kazan işltme modülü ZM 427 için slot*

Poz. 10: *Açma-kapama şalteri*

Poz. 11: *Limit termostat için kontrol anahtarı (sadece test için)*

1 Kumanda Paneli Logamatic 4212 Kullanma Kılavuzu

1.1 Isıtma işletmesi

Bu işletmede kazan, odaların ısıtılması ve sıcak su hazırlanması için kullanılır.

UYARI!

Kazan bir kazan işletme modülü ZM 427 veya harici kumanda paneli ile donatıldı ise, kazan suyu sıcaklık termostatı (Şekil 1, **Poz. 2**) en az 80 °C olarak ayarlanmalıdır.

1.2 İki Kademeli İşletme

Kazan suyu sıcaklık termostatı (Şekil 1, **Poz. 2**) 2 kademeli brülör işletmesi için iki hatlı sıcaklık termostatıdır.

Kazan suyu sıcaklık termostatının 2. kademesinin açma-kapatma noktası 1. kademeden yakl. 5 °C daha düşüktür.

1.3 Brülör Hatası Göstergesi

Brülör hatası lambası (Şekil 1, **Poz. 8**) yandığında, hatanın giderilmesi için yetkili servise haber veriniz.

2 Yetkili Servis için

Limit Termostat (STB) için Ayar Talimatı

2.1 Panelin Açılması ve Limit Termostatın Sökülmesi

- İstenen sıcaklıkların ayarlanabilmesi için limit termostat (STB) (Şekil 2, **Poz. 2**) kumanda panelinin gövdesinden çıkarılmalıdır.

DİKKAT!

Kumanda paneli açılmadan önce, tesisatın Acil Kapama Şalteri veya sigorta üzerinden elektrik şebekesi ile bağlantısı kesilmelidir.

- Limit termostatı sökebilmek için resimde görülen iki vida (Şekil 2, **Poz. 1**) sökülmelidir.
- Kapağı (Şekil 2, **Poz. 3**) çıkartın.
- Koruyucu kapağı (Şekil 2, **Poz. 2**) sökün.
- Rakoru sökün.
- STB'yi dışarı çıkarın ve aşağıda açıklandığı gibi ayarlayın.

UYARI!

Limit termostatın izin verilen maksimum sıcaklığa ayarlanması yerel yönetmeliklere uygun olarak gerçekleştirilmelidir.

UYARI!

Limit termostat fabrika tarafından 110 °C'a ayarlanmıştır.

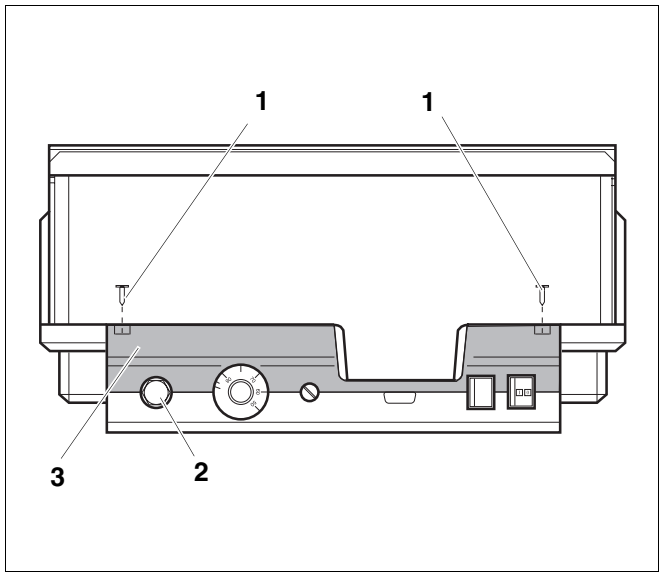

Şekil 2 Kumanda paneli Logamatic 4...

2.2 Limit Termostatın Ayarlanması

2.2.1 Şekil 3 A tipi

- Vidayı (Şekil 3, **Poz. 1**) gevşetin.
- Üzerinde sıcaklık değerleri işaretli olan sacı (Şekil 3, **Poz. 2**) döndürerek, ayarlanmak istenen sıcaklık değerini işaret (Şekil 3, **Poz. 3**) ile aynı hizaya getirin.
- Vidayı (Şekil 3, **Poz. 1**) tekrar sıkın.

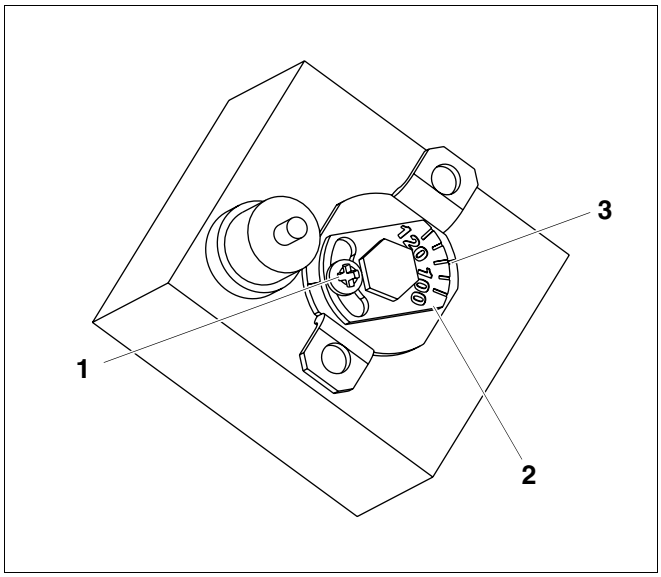

Şekil 3 A tipi

2.2.2 Şekil 4 B tipi

- Ayar kolunu (Şekil 4, **Poz. 1**) istenen sıcaklık değeri üzerine getirin.

UYARI!

Limit termostat ayarlanıp takıldıktan sonra çalışması kontrol edilmelidir.

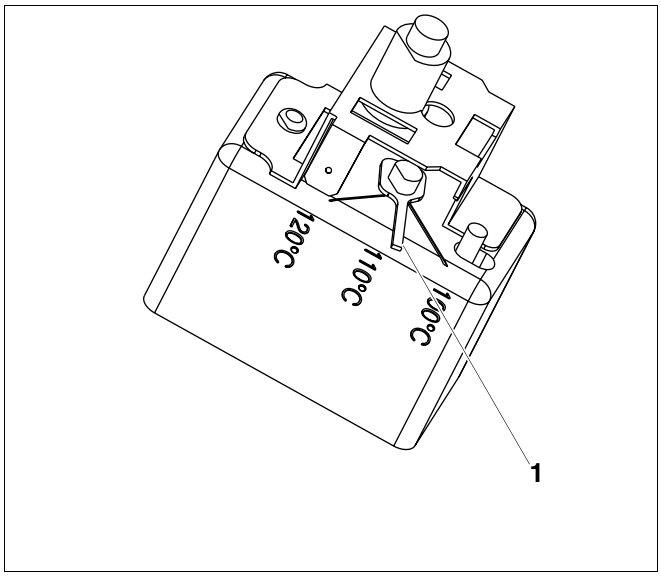

Şekil 4 B tipi

2.3 Limit Termostatın Kontrolü ve Resetlenmesi

2.3.1 STB Tuşu

STB (Şekil 1, **Poz. 11**) tuşu limit termostatın (Şekil 1, **Poz. 3**) kalorifer tesisat firması tarafından kontrol edilmesi için kullanılır.

- STB (Şekil 1, **Poz. 11**) tuşuna basın ve STB (Şekil 1, **Poz. 3**) devreye girene kadar basılı olarak tutun.
- Limit termostatı (Şekil 1, **Poz. 3**) resetlemek için şapkalı somun sökülmeli ve onun altında bulunan reset tuşu içeriye basılmalıdır.

2.4 Kazan Suyu Sıcaklık Termostatı (TR) Ayar Talimatı

UYARI!

Kazan suyu sıcaklık termostatının ayarının 90 °C'den 105 °C'ye değiştirilmesi (sadece STB 120 °C'ye ayarlandığında mümkündür).

Kazan suyu sıcaklığı 90 °C'den daha yüksek olması gereken tesisatlarda **(uyarı dikkate alınmalıdır!)**, kazan suyu sıcaklık termostatının ayarı 90 °C'den 105 °C'ye değiştirilebilir.

- Kazan suyu sıcaklık termostatının (Şekil 1, **Poz. 2**) ayar düğmesini (Şekil 5) çıkartın.
- Tespit kamını (Şekil 5, **Poz. 1**) kırın.
- Kazan suyu sıcaklık termostatının (Şekil 1, **Poz. 2**) ayar düğmesini (Şekil 5) tekrar takın.

KILAVUZ!

Logamatic kumanda panelleri maksimum 99 °C ile işletilebilir. Bkz. Servis Kılavuzu "Maksimum Kapanma Sıcaklığı".

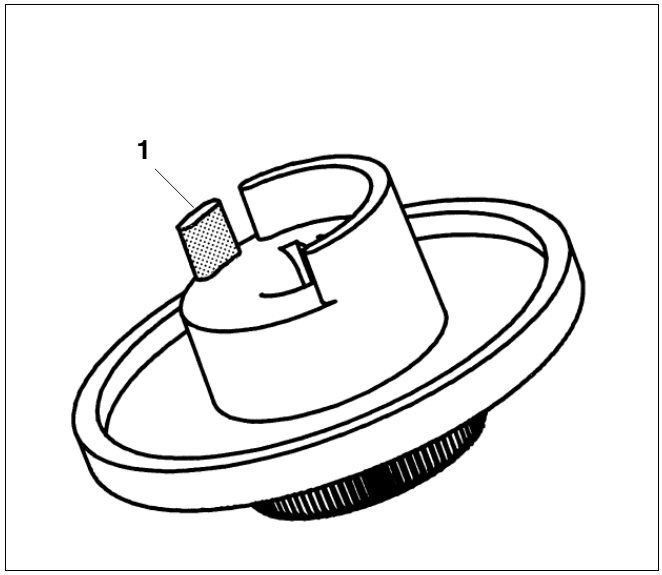

Şekil 5 Ayar düğmesi

Yetkili servis:

Buderus

ISISAN ISITMA VE KLIMA SAN. A.Ş.
www.isisanbuderus.com.tr
Bestekar şevki Bey Sok. No: 1 Balmumcu, ISTANBUL
http://www.isisan.net
E-Mail: info@isisanservis.com