Kullanma Kılavuzu

Gazlı, Duvar Tipi
Hermetik / Bacalı Kombi

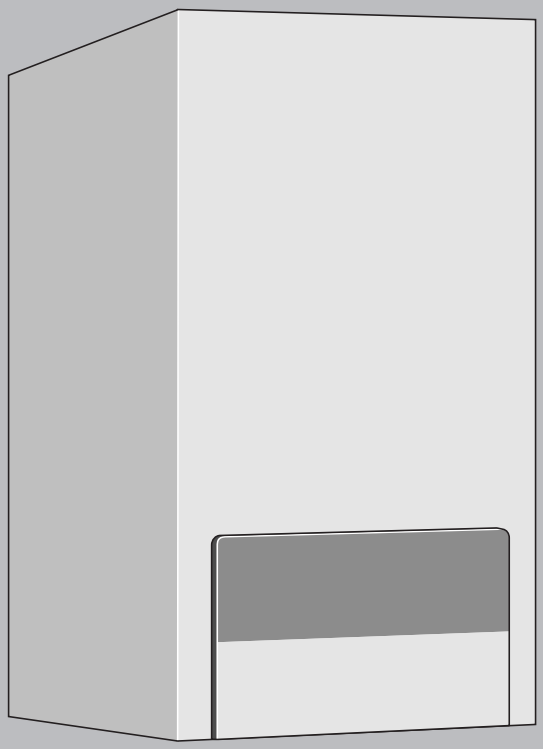

Logamax U052-24/28 K
Logamax U052-24/28
Logamax U054-24 K
Logamax U054-24

Kullanıcı içindir.

Montaj ve bakımdan önce lütfen dikkatlice okuyun.

6 720 612 210 (2010.11) TR

Buderus

İçindekiler

Emniyet Kuralları **3**

Sembol Açıklamaları **3**

1 Kumanda Elemanları / Kullanıma Genel Bakış 4

2 İlk Çalıştırma (İşletmeye Alma) 5
2.1 ‹flletmeye Almadan Önce 5
2.2 Cihaz›n Aç›l›p Kapat›lmas› 6
2.3 Is›tma Devresinin ‹flletimi 6
2.4 Is›tma Regülasyonu (Termostat Kullan›m›) 6
2.5 S›cak Su Boyler Ba¤lant›l› Cihazlar : Kullan›m Suyu S›cakl›k Ayar› 7
2.6 Logamax U052/54-24/28K: Kullan›m Suyu S›cakl›k Ayar› 7
2.7 Yaz ‹flletmesi (Sadece S›cak Kullan›m Suyu Haz›rlama) 8
2.9 Donmaya Karfl› Koruma 9
2.10 Ar›zalar 9
2.11 Pompa Blokaj Korumas› 9

3 Enerji Tasarrufuyla İlgili Öneriler 10

4 Genel 11

De¤erli Müflterimiz,

Buderus Logamax U052/54-24/28 modeli, duvar tipi, gazl› kombi cihazlar› en son teknolojiyle ve emniyet kurallar›na uygun olarak dizayn edilmifl ve üretilmifltir. Burada özellikle kolay kullan›ma ayr›ca önem verilmifltir.

Cihaz›n›zla birlikte tüm ›s›tma tesisat›n›z›n optimum emniyeti, ekonomikli¤i ve çevre korumaya uygun bir flekilde iflletimi için, emniyet kurallar›n› ve kullanma k›lavuzunu dikkatlice okuman›z› önemle tavsiye ederiz.

Teknik iyilefltirme nedeniyle oluflabilecek de¤ifliklik hakk› sakl›d›r !

Emniyet Kurallar›

Gaz Kokusu Olmas› Halinde ;

- Gaz girifl vanas›n› kapat›n (Syf. 5).
- Pencere aç›n.
- Elektrik dü¤melerine dokunmay›n.
- Aç›k alev varsa söndürün.
- Gaz da¤›t›m flirketine ve yetkili servise haber verin.

At›k Gaz Kokusu Olmas› Halinde ;

- Cihaz› kapat›n (Syf. 6).
- Kap› ve pencereleri aç›n.
- Yetkili servise haber verin.

Montaj, Dönüflüm / De¤iflim

- Cihaz yerleflimi ve dönüflüm ifllemleri yaln›zca yetkili servis taraf›ndan yap›lmal›d›r.
- At›k gaz tahliye eden parçalarda de¤ifliklik yap›lmamal›d›r.
- **Oda havas›na ba¤›ml› iflletim halinde :** Kap›lar, pencereler ve duvardaki havaland›rma menfezleri veya aç›kl›klar› kapat›lmamal› veya küçültülmemelidir. S›zd›rmaz pencerelerin sonradan montaj› halinde ise, taze yanma havas› temini hususu emniyet alt›na al›nmal›d›r.

Bak›m

- **Müflteriye Tavsiye :** Yetkili bir servisle bak›m sözleflmesi yap›lmal› ve cihaza her y›l bak›m yapt›r›lmal›d›r.
- Cihazda yaln›zca orijinal yedek parçalar kullan›lmal›d›r !

Patlay›c› ve Kolay Tutuflabilir Malzemeler

- Kolay tutuflabilen malzemeler (ka¤›t, tiner, boya, v.s.), cihaz›n yak›n›nda kullan›lmamal› veya depolanmamal›d›r.

Yanma Havas› / Oda Havas›

- Yanma havas› (oda havas›), agresif maddeler ihtiva etmemelidir (örn. halojenik hidrokarbonlar, klor ve flor bileflenleri). Böylelikle korozyon önlenmifl olacakt›r.

Müflterinin Bilgilendirilmesi

- Müflteri, cihaz›n çal›flma prensibi ve kullan›m› hakk›nda bilgilendirilmelidir.
- Müflteri, cihazda de¤ifliklik veya onar›m yapmamas› gerekti¤i hususunda ayd›nlat›lmal›d›r.

Sembol Açıklamaları



K›lavuz metni içindeki **emniyetle ilgili** aç›klamalar, bir uyar› üçgeniyle belirtilmifltir.

Afla¤›daki sinyal kelimeler, önleyici tedbir al›nmamas› halinde ortaya ç›kabilecek tehlike durumun derecesini ifade etmektedir.

- **Dikkat:** Hafif maddi zarar ortaya ç›kabilir anlam›ndad›r.
- **Uyar›:** Hafif ferdi zarar veya a¤›r maddi zarar ortaya ç›kabilir anlam›ndad›r.
- **Tehlike:** A¤›r ferdi zarar ortaya ç›kabilir anlam›ndad›r.



Metin içindeki aç›klamalar, yandaki sembolle gösterilmifltir.

Bu aç›klamalar; fert veya cihaz için tehlike arzetmeyen durumlarda, verilmesi gerekli olan önemli bilgileri ihtiva etmektedir.

1 Kumanda Elemanları / Kullanıma Genel Bakış

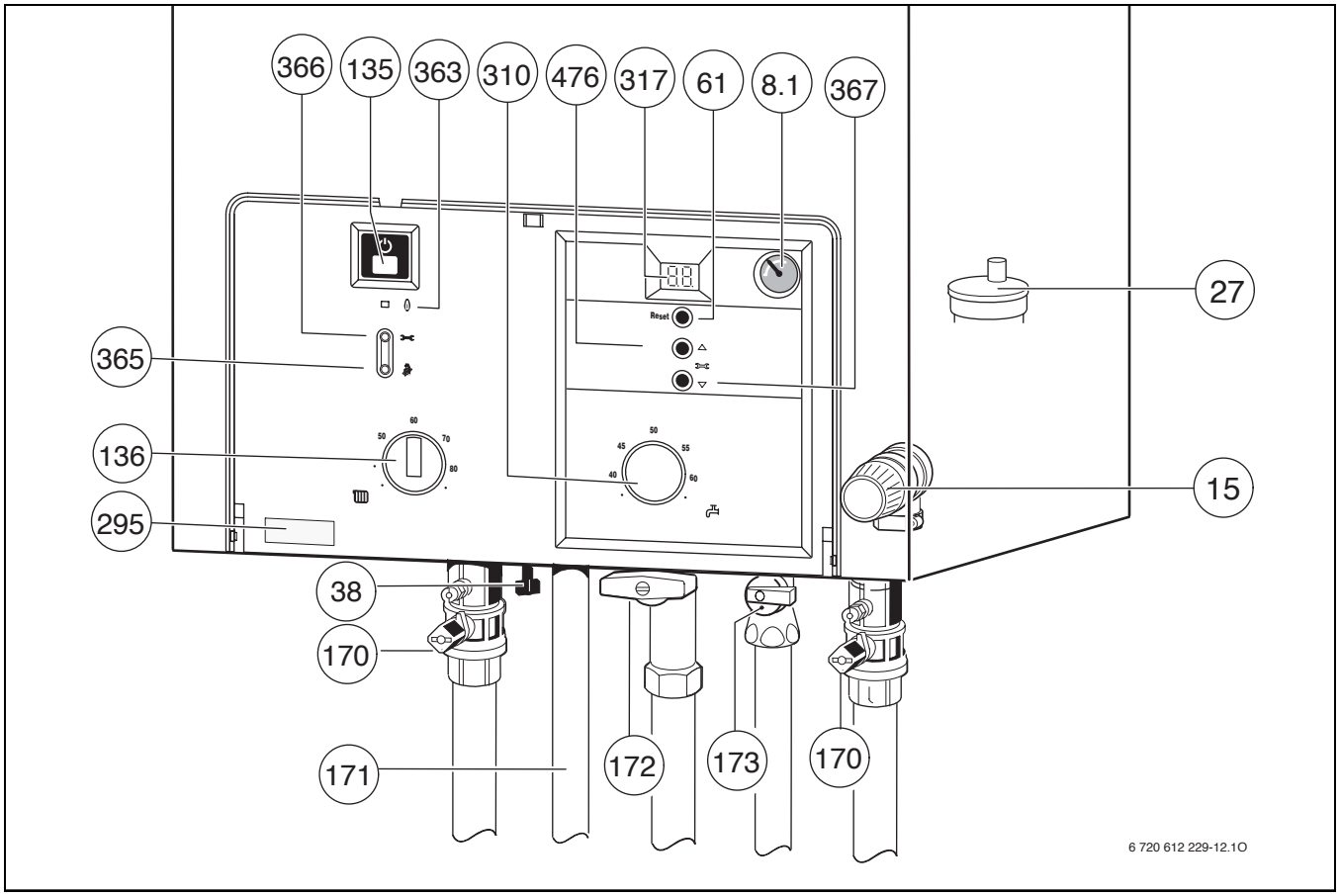

Resim 1

8.1 *Manometre*
15 *Emn. Ventili (Isıtma Devresi)*
27 *Otomatik Pürjör*
38 *Su Doldurma Musluğu Kolu (Logamax U052-24/28 K, Logamax U054-24 K)*
61 *Reset Butonu*
135 *On / Off Şalteri*
136 *Kalf. Tes. Gidiş Suyu Sıcaklık Ayar Düğmesi*
170 *Servis Vanaları (Gidiş-Dönüş) (opsiyonel)*
171 *Sıcak Kullanım Suyu Çıkışı*
172 *Gaz Giriş Vanası (opsiyonel)*
173 *Soğuk Su Giriş Vanası (opsiyonel) (Logamax U052-24/28 K, Logamax U054-24 K)*
295 *Cihaz Tip Etiketi*
310 *Kullanım Suyu Sıcaklık Ayar Düğmesi*
317 *MF Display*
363 *Brülör İşletmesi Kontrol Lambası*
365 *Bacacı Butonu*
366 *Servis Butonu*
367 *Servis Fonksiyonu “Aşağıya Doğru”*
476 *Tatil Butonu + Servis Fonksiyonu “Yukarıya Doğru”*

2 İşletmeye Alma

2.1 İşletmeye Almadan Önce

Gaz giriş vanasını (172) açın (cihazla birlikte verilmemektedir).

- Gaz girifl vanas›n› dayamas›na kadar çevirerek tam aç›n.

Servis Vanaları (170) (cihazla birlikte verilmemektedir)

- Servis vanalar›n›n her ikisini de aç›n (kalorifer tesisat› gidifl ve dönüfl vanalar›).

Soğuk su giriş vanasını (173) açın (cihazla birlikte verilmemektedir)
(Logamax U052-24/28K, Logamax U054-24K)

- Soguk su girifl vanas›n› (s›cak kullan›m suyu devresinde) dayamas›na kadar çevirerek tam aç›n.

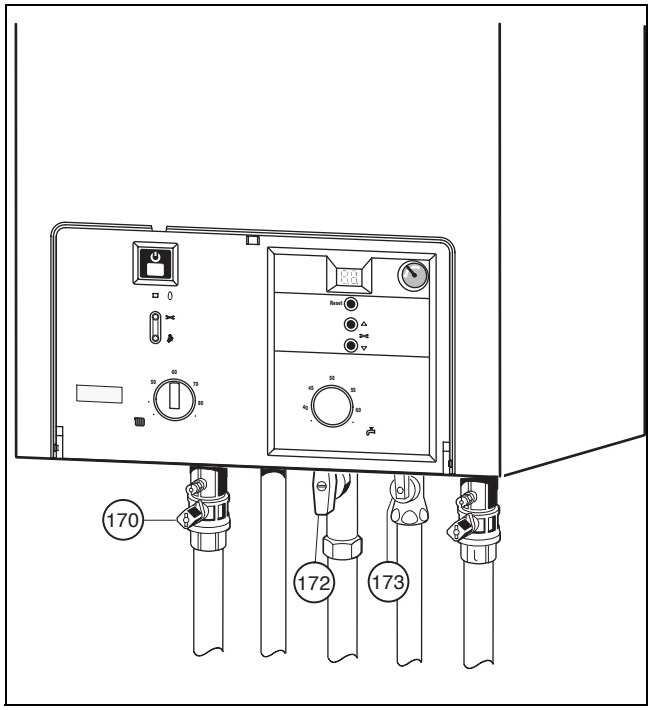

Resim 2

Isıtma Tesisatı İşletme Basıncının Kontrolü

Su doldurma donanımı (musluğu) olmayan cihazlarda (Logamax U052-24/28 ve Logamax U054-24) :
Doldurmaya bafllamadan önce hortumu suyla doldurun. Böylelikle ›s›tma tesisat› suyu içine hava kaçmas› önlenmifl olur.

Entegre Su doldurma donanımlı kombi cihazlarında (Logamax U052-24/28K ve Logamax U054-24K) :
Su doldurma muslu¤u kolu, cihaz›n alt k›sm›nda, ›s›tma tesisat› gidifl hatt›yla kullan›m suyu s›cak su ç›k›fl› aras›nda bulunmaktad›r (Resim 3, Poz. 38).

- Manometre (8.1) göstergesi, 1 - 2 bar aras›nda durmal›d›r.
- fi ayet manometre ibresi 1 bar' ›n alt›nda ise (so¤uk tesisatta) : Gösterge tekrar 1 - 2 bar aras›na gelinceye kadar tesisat›n suyunu tamamlay›n.
- fi ayet daha yüksek bir ayar de¤eri gerekliyse, yetkili servis, bu konuda sizleri bilgilendirecektir.
- Is›tma tesisat› suyunun en yüksek de¤erindeki **max. tesisat basıncı** 3 bar' › aflmamal›d›r, zira aksi takdirde emniyet ventili açar (15).

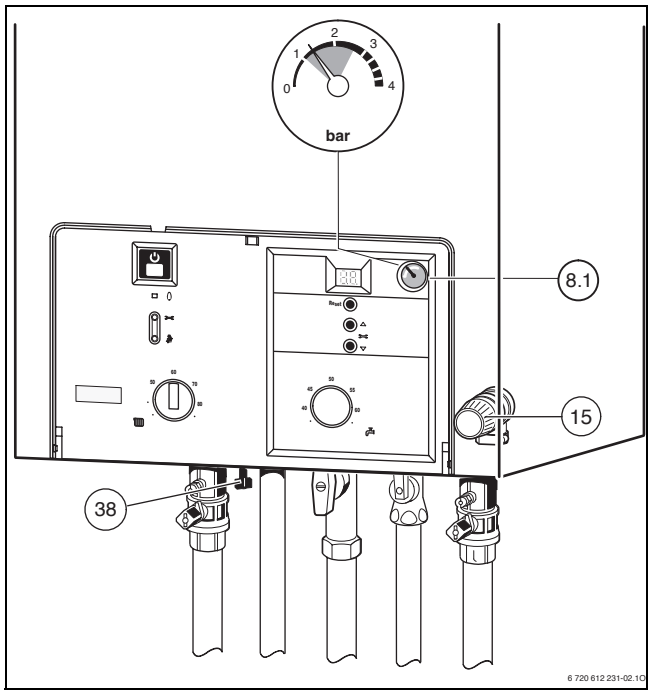

Resim 3

2.2 Cihazın Açılıp Kapatılması

Açma

- Cihaz› On/Off butonundan aç›n. K›sa bir süre sonra displayde gidifl suyu s›cakl›k de¤eri görüntüye gelir.

Kapatma

- Cihaz› On/Off butonundan kapat›n.
- fi ayet cihaz uzun süre çal›flt›r›lmayacak ise: Dona karfl› korumaya dikkat edin (Bkz. Md. 2.9).

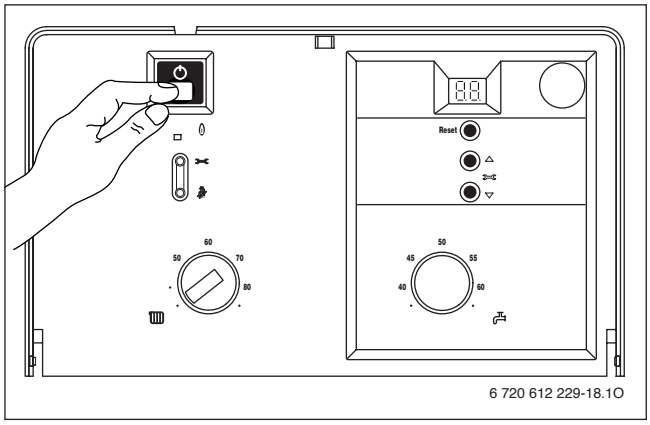

Resim 4

2.3 Isıtma Sisteminin Devreye Sokulması

- Is›tma devresinde max. gidifl suyu s›cakl›¤›n› sa¤lamak için dü¤mesini çevirin :
  - Dü¤me tam solda : yakl. 45 ºC
  - Dü¤me tam sa¤da :
    Logamax U052 - 24/28 K,
    Logamax U054 - 24 K : yakl. 82 ºC
    Logamax U052 - 24/28
    Logamax U054 - 24 : yakl. 88 ºC

Brülör iflletmedeyken kontrol lambas› **yeşil** yanar.

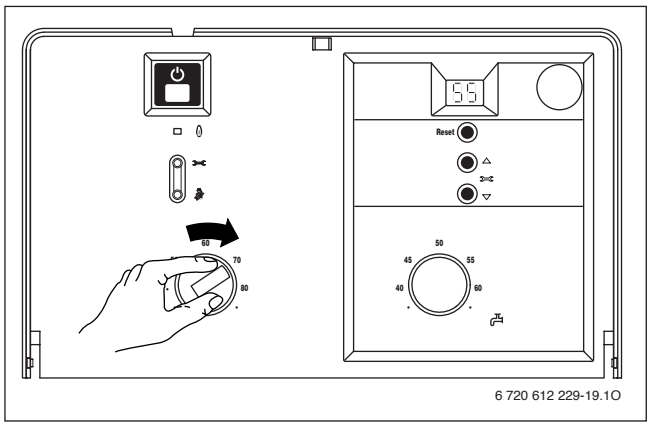

Resim 5

2.4 Isıtma Regülasyonu

Tam do¤ru ayar için ilgili termostat›n kendi kullanma k›lavuzuna bak›lmal›d›r.

- D›fl hava termostat›n› (RC 30) uygun ›s›tma e¤risine ve iflletme tarz›na göre ayarlay›n.
- Oda termostat›n› (RC 10/20) arzulanan oda s›cakl›¤›na göre ayarlay›n.

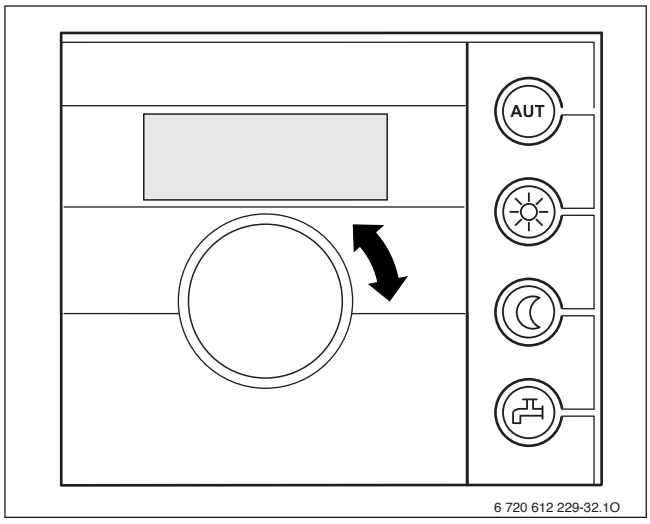

Resim 6 Örnek : Oda Termostat› RC20

2.5 Sıcak Su Boyler Bağlantılı Cihazlar : Kullanım Suyu Sıcaklık Ayarı

Termik dezenfeksiyon fonksiyonu, fabrika ayar›nda otomatik olarak haftada bir aktiftir. Bu fonksiyon, servis fonksiyonu **2.d** üzerinden deaktive edilebilir.

Termik dezenfeksiyon fonksiyonu aktif kald›¤› sürece, MF displayde, gidifl suyu de¤eriyle dönüflümlü olarak görüntüye gelir.

Uyarı : Hafllanma tehlikesi !

- Termik dezenfeksiyon iflleminden sonra boyler içindeki s›cak su, ayarlanan s›cakl›¤a kadar, ancak termik kay›pla so¤uyabilmektedir. Bu nedenle k›sa bir süre için su s›cakl›¤›, ayarlanan de¤erden yüksek olabilir.

- dü¤mesiyle su s›cakl›¤›n› ayarlay›n. Termometreli boylerde su s›cakl›¤›, boyler termometresinden okunabilir.

Sıcaklık Ayar Düğmesi Pozisyonu	Su Sıcaklığı
• (Sol dayama)	yakl. 40˚C
40 - 60	Skaladaki de¤er
• (Sa¤ dayama)	yakl. 60˚C

Tablo 1

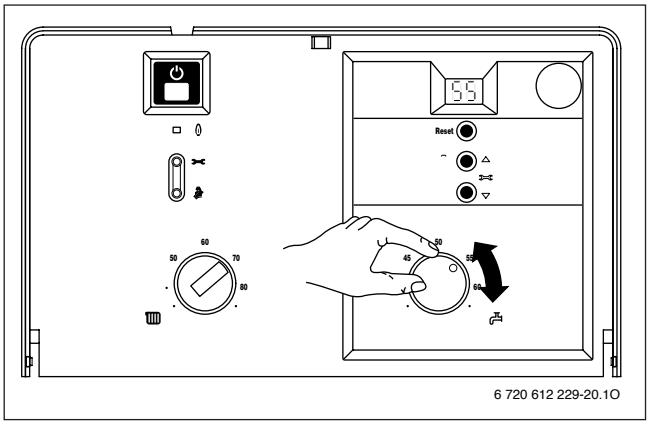

Resim 7

2.6 Logamax U052 - 24/28 K ve Logamax U054 - 24 K : Kullanım Suyu Sıcaklık Ayarı

2.6.1 Su Sıcaklığı

Bu cihazlarda su s›cakl›¤› dü¤mesiyle 40 - 60 ºC aras›nda ayarlanabilir.
Ayarlanan de¤er displayde gösterilmez.

Sıcaklık Ayar Düğmesi Pozisyonu	Su Sıcaklığı
• (Sol dayama)	yakl. 40˚C
40 - 60	Skaladaki de¤er
• (Sa¤ dayama)	yakl. 60˚C

Tablo 2

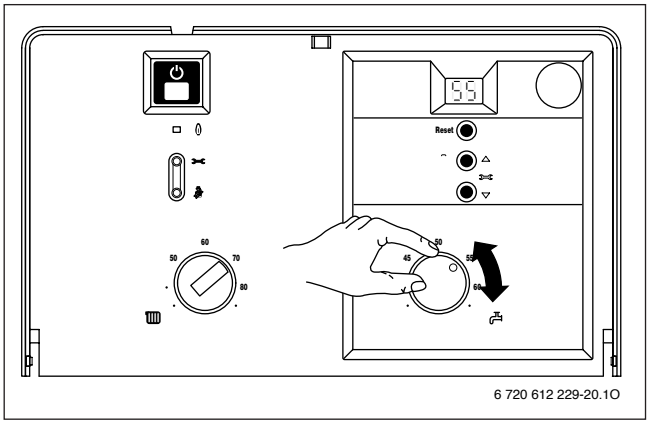

Resim 8

2.6.2 Sıcak Su Debisi / Sıcaklığı

Ç›k›fl suyu s›cakl›¤› 40 - 60 ºC aras›nda ayarlanabilir. Su debisi art›r›ld›¤›nda ise su s›cakl›¤›, Resim 9' a göre düfler.

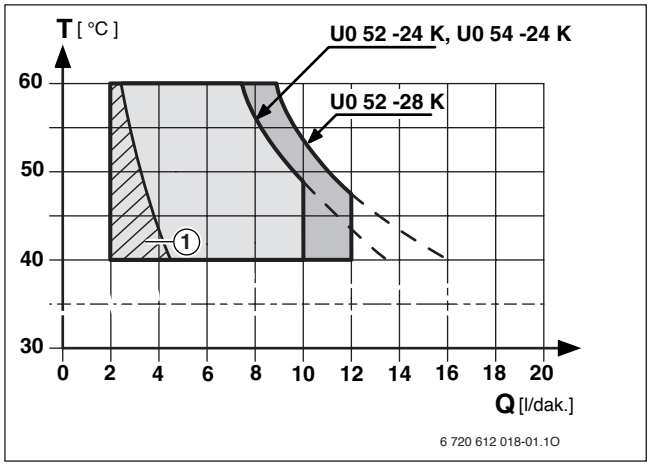

Resim 9 S›cak Kul. Suyu Performans Diyagram› (Girifl Suyu S›cakl›¤› = +15 ºC)

1 *Cihaz, dur / kalk yaparak çalışır (on/off tarzı işletim)*

5.8 Yaz İşletmesi (sadece sıcak kullanım suyu hazırlama aktif)

- dü¤mesini sol dayamaya getirin. Is›tma sistemi kapanacakt›r. Ancak s›cak kullan›m suyu devresi aktif kalacak ve ›s›tma regülasyonuyla program saati gerilim beslemesi devam edecektir.

  Kullan›m suyu talebi olmas› halinde, displayde -H görüntüye gelir.

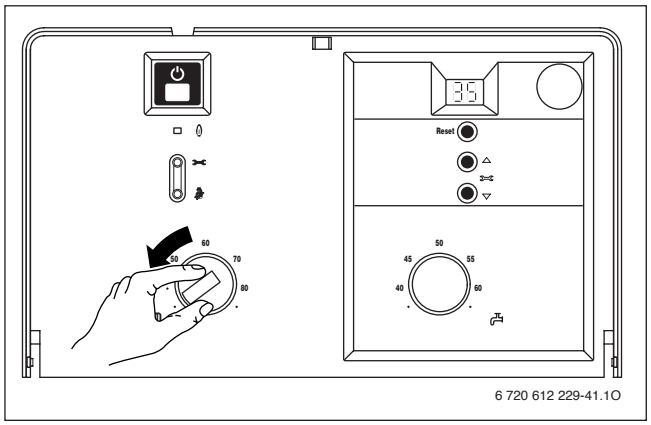

Resim 10

Uyarı : Is›tma tesisat›nda don tehlikesi !

Yaz iflletmesinde sadece cihaz dona karfl› korunmaktad›r.

Di¤er bilgiler, ilgili termostat›n kullanma k›lavuzunda mevcuttur.

2.9 Dona Karşı Koruma

Is›tma devresi için dona karfl› koruma :

- Is›tma devresini aç›k b›rak›n, dü¤mesini sol dayamaya getirin.
- Is›tma devresini kapat›rsan›z ›s›tma devresi suyuna dona karfl› koruyucu madde (antifriz) kat›n ve s›cak kullan›m suyu devresi suyunu boflalt›n.

Boyler için dona karfl› koruma :

- dü¤mesini sol dayamaya getirin (40 °C).

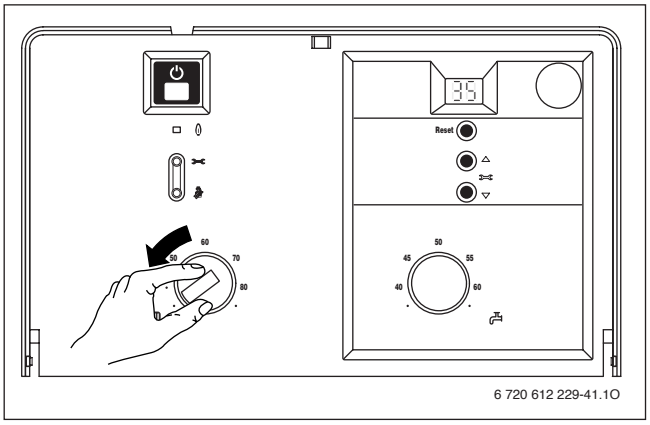

Resim 12

2.10 Arızalar

Tüm emniyet, kumanda ve regülasyon organlar› UBA H3 kumanda ünitesi taraf›ndan denetlenmektedir. fi ayet iflletme esnas›nda bir ar›za ortaya ç›karsa, bu ar›za displayde gösterilir ve ilaveten “Reset” butonu yan›p sönebilir.

fi ayet “Reset” butonu yan›p sönerse :

- “Reset” butonuna yakl. 3 san. süreyle bas›n. Cihaz tekrar çal›flmaya bafllar ve displayde gidifl suyu s›cakl›k de¤eri görüntüye gelir.

fi ayet “Reset” butonu yan›p sönmez ise :

- Cihaz› kapat›p tekrar aç›n. Cihaz tekrar çal›flmaya bafllar ve displayde gidifl suyu s›cakl›k de¤eri görüntüye gelir.

fi ayet ar›za giderilemez ise :

- Yetkili servisi aray›n ve ar›zay› ve ayni zamanda cihaz bilgilerini bildirin.

2.11 Pompa Blokaj Koruması

Bu fonksiyon, uzun süreli iflletme aral›klar›ndan sonra pompan›n muhtemel blokaj›n› önlemek için vard›r.

Her pompa duruflundan sonra bir zaman ölçümü devreye girer ve pompa 24 saat süreyle hiç devreye girmemiflse k›sa bir süre çal›flt›r›l›r.

3 Enerji Tasarrufuyla İlgili Bilgiler

Tasarruflu Isıtma
Cihaz, gaz tüketiminin ve çevreye verilen zarar›n mümkün oldu¤unca düflük, elde edilecek konforun ise yüksek olaca¤› flekilde d›zayn edilmifltir. Evin aktüel ›s› ihtiyac›na uygun olarak brülöre olan gaz ak›fl› regüle edilir. Is› talebi azald›¤›nda cihaz, küçük alevle çal›flmaya devam eder. Profesyonel dilde bu prosesin anlam› sürekli regülasyon veya modülasyondur. Sürekli regülasyon sayesinde s›cakl›k oynamalar› minimize edilir ve ›s›t›lan odalara olan ›s› da¤›l›m› homojen (eflit) olur. Bu durumda cihaz, uzun süreli olarak iflletmede kalabilir, ancak sürekli DUR/KALK (AÇ/KAPA) yapan bir cihazdan daha az gaz tüketir ve çevreye olan zarar› da daha az olur (sürekli modülasyonun avantaj›).

Bakım
Gaz tüketiminin ve çevreye verilen zarar›n uzun vadede mümkün oldu¤unca düflük kalabilmesi için, yetkili servisle bir bak›m sözleflmesi yap›lmas›n› tavsiye ederiz. Böylelikle cihaza her y›l bak›m yapt›r›lmas› ifllemi atlanmam›fl vede y›ll›k bak›m masraf› daha ekonomik olacakt›r.

Sıcaklık Regülasyonu (Kalorifer İşletmesinde)
Optimum bir s›cakl›k regülasyonu için oda termostat› veya termostatik radyatör vanas› kullan›lmas›n› önemle tavsiye ederiz. Oda termostat› kullan›m›, tasarruf bilinci nedeniyle baz› ülkelerde yasal zorunluluk haline bile gelmifltir (örn. Almanya). Termostat kullan›m›yla sa¤lanacak enerji tasarrufu, küçümsenmeyecek seviyededir. Bu sayede ayr›ca ›s›tma konforu da elde edilir. Tesisat›n›z› yapan yetkili tesisatç› bayiden veya cihaz›n›z›n ilk çal›flt›rmas›n› yapan yetkili servisimizden bu konuda bilgi alabilirsiniz.

RC 30 Dış Hava Termostatlı Kumandalı Isıtma Tesisatları
Bu tip ›s›tma regülasyonunda d›fl hava s›cakl›¤› referans al›n›r ve ›s›tma devresi gidifl suyu s›cakl›¤›, termostatta ayarlanan ›s›tma e¤risine uygun olarak regüle edilir. D›fl hava s›cakl›¤› ne kadar düflük ise, yani d›flar›daki hava ne kadar so¤uk ise, gidifl suyu s›cakl›¤› o kadar yüksek olacakt›r. Is›tma e¤risi mümkün oldu¤unca düflük ayarlanmal›d›r. Cihaz›n kumanda panelindeki gidifl suyu s›cakl›k ayar dü¤mesi ise, ›s›tma tesisat› için planlanan max. s›cakl›¤a göre ayarlanmal›d›r.

RC... Oda Termostatı Kumandalı Isıtma Tesisatları
Oda termostat›n›n monte edilmifl oldu¤u oda (referans oda), di¤er odalar›n s›cakl›¤›n› tayin eder. Bu odadaki (referans oda) radyatörlerde termostatik radyatör vanas› bulunmamal›d›r. Cihaz›n s›cakl›k ayar dü¤mesini, ›s›tma tesisat›nda arzu edilen max. gidifl suyu s›cakl›¤›na ayarlay›n. “E” konumunda, 75 °C’l›k bir maksimum gidifl suyu s›cakl›¤› sa¤lan›r. Herbir odadaki (referans oda hariç) s›cakl›k, termostatik radyatör vanalar›yla arzuland›¤› flekilde ayr› ayr› ayarlanabilir. Referans odada, di¤er odalardan daha düflük bir s›cakl›k istenmesi halinde, oda termostat› s›cakl›k ayar dü¤mesindeki ayara müdahale etmeyip, radyatörledeki manuel vanalardan k›sma yap›labilir.

Termostatik Radyatör Vanaları
Herbir oda için arzu edilen oda s›cakl›¤›n›n sa¤lanabilmesi için termostatik radyatör vanalar› kapat›lmamal›, aç›k b›rak›lmal›d›r. fi ayet uzunca bir süre s›cakl›k sa¤lanam›yor ise, ancak o zaman termostattaki ›s›tma e¤risi veya arzu edilen oda s›cakl›¤› de¤eri da¤ifltirilmelidir.

Ekonomik İşletme (Gece İşletmesi)
Oda s›cakl›¤›n›n gündüz veya gece düflürülmesiyle önemli miktarda yak›t tasarrufu sa¤lan›r. Oda s›cakl›¤›n›n 1 K düflürülmesiyle % 5’e kadar varan enerji tasarrufu sa¤lamak mümkündür. Ancak gün boyunca ›s›t›lan odalar›n s›cakl›¤›n›n +15°C’ ›n alt›na düflürülmesi tavsiye edilmez, zira aksi takdirde so¤uyacak olan duvarlar, so¤u¤u yans›tmaya devam edecektir. Ancak yanl›fl bir al›flkanl›k olarak, homojen bir flekilde ›s›tmak yerine, odalar so¤uyunca oda s›cakl›¤›n› art›rmak uygulamas›na s›kça rastlanmaktad›r. Bunun anlam› daha çok enerji tüketmektir.

Binan›n ›s› izolasyonu (yal›t›m›) iyi ise, ekonomik iflletme s›cakl›¤› düflük bir de¤ere ayarlanabilir. Oda s›cakl›¤›, ayarlanan bu de¤ere düflmemifl bile olsa, yinede enerji tasarrufu sa¤lanacakt›r, zira bu durumda ›s›tma iflletmesi devre d›fl› kalacakt›r. Bir baflka tasarruf yöntemide, ekonomik iflletmenin erkene ayar edilmesidir.

Havalandırma
Havaland›rma ifllemi için pencereleri üstten aç›l› flekilde aç›k b›rakmay›n. Bu durumda oda havas›nda yeterli bir iyilefltirme sa¤lanmadan, odadan sürekli ›s› kayb› olacakt›r. En iyisi k›sa, fakat yo¤un bir havaland›rmad›r (pencerelerin k›sa bir süre tam aç›lmas›).
Havaland›rma esnas›nda termostatik radyatör vanalar› kapat›lmal›d›r.

Sıcak Kullanım Suyu
Kullan›m suyu s›cakl›¤›n›, mümkün oldu¤unca sürekli düflük seçmeye özen gösterilmelidir.
Kumanda paneli üzerindeki kullan›m suyu s›cakl›k ayar dü¤mesinin mümkün oldu¤unca düflük bir de¤erde ayarlanmas›n›n karfl›l›¤› olarak, ihmal edilemeyecek mertebede bir enerji tasarrufu sa¤lanabilecektir.
Bunun yan›nda, kullan›m suyu s›cakl›¤›n›n yüksek seçilmesi sonucu olarak kireçlenme riski artacak ve buda, cihaz›n fonksiyonunu olumsuz yönde etkileyebilecektir (örn. ›s›tma süresinin uzamas› veya ç›k›fl suyu debisinin azalmas›).

Sirkülasyon Pompası
S›cak kullan›m suyu devresinde muhtemelen mecvut olan sirkülasyon pompas› (flayet varsa), bir program saati (timer) üzerinden, bireysel ihtiyaca göre ayarlanmal›d›r (örn. sabahlar›, ö¤lenleri veya akflamlar›).

fi imdi art›k **Buderus** kombiyle nas›l tasarruflu bir ›s›nma ve s›cak kullan›m suyu sa¤lanabilece¤ini biliyorsunuz demektir. Baflkaca sorunuz olmas› halinde, yetkili servisimizi veya bizleri arayabilir veya bizlere yazabilirsiniz.

4 Genel

Dış Mantonun Temizliği

Nemli bir bezle temizlik yap›lmal›, keskin ve asidik temizlik maddesi kullan›lmamal›d›r.

Cihaz Dataları

Yetkili servisimize baflvururken, cihaz›n›z hakk›nda tam bilgi vermeniz, bizim için önemlidir. Bu bilgileri cihaz›n sicil etiketinde bulabilirsiniz.

Cihaz›n tip notasyonu (Örne¤in Logamax U052-24K) .....

Üretim Tarihi (FD) : .....

‹lk Çal›flt›rma Tarihi : .....

5 Displayde Görüntüye Gelen Özel Göstergeler

Display	Tanımlama
	Max. nom. ›s›l güç (display yan›p söner) (P max)
	Ayarlanan max. ›s›tma gücü (display yan›p söner)
	Kullan›m suyu talebi aktif.
	Min. nom. ›s›l güç (display yan›p söner) (P min)
	Zemin kurutma fonksiyonu (dry) (flayet d›fl hava termostatu üzerinden aktive edilmiflse, bak›n›z ilgili termostat k›lavuzu).
	‹ki tufla ayni anda bas›lm›kfl (2. servis düzlemi)
	Tek tufla ayni anda bas›lm›kfl (1. servis düzlemi)
	Servis fonksiyonundaki de¤erin haf›zaya al›nmas›
	Bak›m gerekli.

Buderus

www.isisan.com
www.isisanservis.com

Buderus
Servis Destek Merkezi
0216 444 5 474

BOSCH TERMOTEKNİK ISITMA VE KLİMA TİCARET A.Ş.

MERKEZ Ankara Asfalt› Üzeri, Ac›badem Mah., Onur Sk. No. 18/A, 34718 Kofluyolu-Kad›köy / ‹STANBUL • Tel. (0216) 544 11 00 Fax. (0216) 340 40 17
ADANA BÖLGE MÜDÜRLÜĞÜ Turgut Özal Bulvar› No. 129 (Metropol Sinema karfl›fl›) 01170 ADANA • Tel. (0322) 232 70 20 Fax. (0322) 232 70 25
ANKARA BÖLGE MÜDÜRLÜĞÜ Akay Cad. Büklüm Sk. No.2 (Dedeman Oteli Karfl›s›) 06660 Kavakl›dere/ANKARA • Tel. (0312) 418 32 20 Fax. (0312) 417 92 55
ANKARA SERVİS MÜDÜRLÜĞÜ Gersan Sanayi Sitesi 2308 Sok. No. 35 Ergazi /ANKARA • Tel. (0312) 256 99 66 Fax. (0312) 256 10 12
ANTALYA BÖLGE MÜDÜRLÜĞÜ Ali Çetinkaya Cad., No. 152, PTT Karfl›s›, 07100 ANTALYA • Tel. (0242) 322 04 44 Fax. (0242) 322 27 25
BURSA BÖLGE MÜDÜRLÜĞÜ Ovaakça Mah. Yalova Yolu 14. km No. 28 Osmangazi / BURSA • Tel. (0224) 267 04 85 Fax. (0224) 267 00 69
İZMİR BÖLGE MÜDÜRLÜĞÜ Akçay Cad. No. 283, Emlak Bankas› Konutlar› Karfl›s›, 35410 Gaziemir/‹ZM‹R • Tel. (0232) 251 30 50 Fax. (0232) 251 91 81