Kullanma kılavuzu

Kumanda Paneli

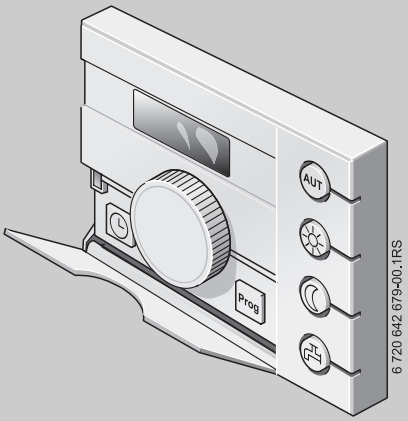

Logamatic EMS

Kumanda Paneli RC25

Kullanıcı için

Kullanmadan önce dikkatle okuyunuz.

6 720 642 749 (05/2010) TR

Buderus

Kumanda Paneline Genel Bakış

Şekil ile ilgili Açıklamalar:

1 Kapağı açmak için sol taraftaki tutamak yuvasından çekin

2 Değerleri veya sıcaklıkları değiştirmek ya da menülerde gezinmek için kumanda düğmesi

3 Ayar deliği

4 Gösterge

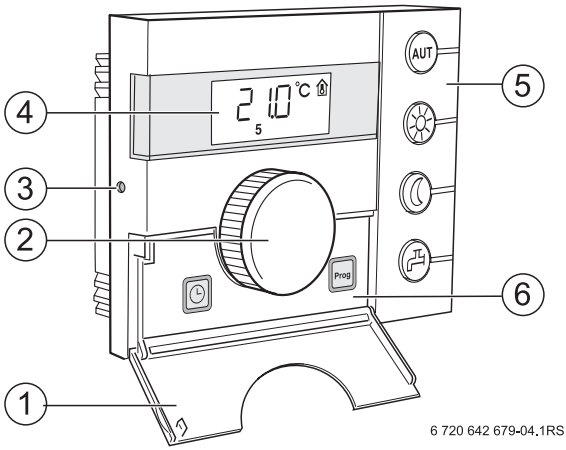

6 720 642 679-04.1RS

5	**Temel fonksiyon tuşları:**	**LED lambası yandığında,**
AUT	"OTOM." (Otomatik)	• şalt programı aktiftir (gece ve gündüz oda sıcaklığı arasında otomatik geçiş).
	"Gündüz İşletmesi" (Manuel)	• ısıtma sistemi, ayarlanmış olan gündüz oda sıcaklığı ile çalışmaktadır. Sıcak kullanım suyu hazırlama fonksiyonu açıktır (Fabrika ayarı).
	"Gece İşletmesi" (Manuel)	• ısıtma sistemi, ayarlanmış olan gece oda sıcaklığı ile çalışmaktadır. Donma koruması sağlanmış durumdadır. Sıcak kullanım suyu hazırlama fonksiyonu kapalıdır (Fabrika ayarı).
	"Sıcak kullanım suyu"	• boyler sıcaklığı, ayarlanmış olan değerin altına düşmüştür. Bu tuşa basıldığında sıcak kullanım suyu tekrar ısıtılır (bu sırada LED lambası yanıp söner).

6	**Ek fonksiyon tuşları:**	**Fonksiyon:**
PROG	"Prog" (Program)	Isıtma programı seçimi
	"Saat"	Saat ayarı

Otomatik işletmede, "AUT" LED lambasına ek olarak güncel işletim durumunu ("Gündüz işletmesi" veya "gece işletmesi") gösteren LED lambası da yanmaktadır. İstisna: UBA'lı ısıtma kazanlarında sadece "AUT" LED lambası yanar. UBA'li ısıtma kazanlarında "Boyler" LED lambası yanmaz.

Içindekiler

Kumanda Paneline Genel Bakış 2

1 Sembol Açıklamaları ve Emniyetle İlgili Bilgiler 5
1.1 Sembol Açıklamaları 5
1.2 Emniyetle ilgili Bilgiler 6

2 Ürünle İlgili Bilgiler 7
2.1 Ürün Tanıtımı 7
2.2 Amacına Uygun Kullanım 7
2.3 AB Konfirmasyon Beyanı 7
2.4 Temizlik 7
2.5 Atık Yok Etme 7

3 Özet Kullanma Kılavuzu 8

4 Kullanımla ilgili Temel Bilgiler 11
4.1 Gösterge 11
4.2 Oda Sıcaklığının Doğrudan Değiştirilmesi 12
4.3 İşlev Kapsamına Yönelik Uyarılar 12
4.4 Isıtma Devresinin Seçilmesi 13
4.5 Devre Dışı Bırakma/Kapatma 14

5 Fonksiyonların Kullanımı 15
5.1 İşletme Türü Seçimi 15
5.2 Oda Sicakliğinin Ayarlanmasi 17
5.2.1 Oda Sıcaklığının Geçici Olarak Değiştirilmesi 18
5.2.2 Güncel İşletme Türü İçin Oda Sıcaklığı Ayarı 19
5.2.3 Aktif Olmayan İşletme Türü İçin Oda Sıcaklığı Ayarı 19
5.3 Sıcak Kullanım Suyu Fonksiyonunun Ayarlanması 20
5.3.1 Sicak Kullanim Suyu Sicakliğinin Kontrol Edilmesi veya Değiştirilmesi 20
5.3.2 Boylerin Tek Seferlik Isitilmasi 21
5.4 Saat ve Gün Ayarları 22
5.5 Isıtma Programı Seçimi 23

6 Kumanda Paneli İçin Ayarlama Bilgileri 25
6.1 Kontrol şekilleri 25
6.2 Enerji Tasarrufuna Yönelik Öneriler 26

7 Çevre Koruma/Geri Dönüşüm 27

8 Arızaların Giderilmesi 28
8.1 Sıkça Sorulan Sorular 28
8.2 Arıza ve Bakım Göstergeleri 30
8.3 Arızaların Resetlenmesi (Reset) 33

Alfabetik İndeks 34

1 Sembol Açıklamaları ve Emniyetle İlgili Bilgiler

1.1 Sembol Açıklamaları

İkaz Uyarıları



Metinde yer alan güvenlik uyarıları gri renkte arka plana sahip bir ikaz üçgeni ile belirtilmekte ve bir çerçeve içinde yer almaktadır.



Elektriğin neden olduğu tehlikelerde, ikaz üçgeninin içindeki ünlem işareti yerine bir yıldırım sembolü bulunmaktadır.

Bir güvenlik uyarısının başlangıcındaki sinyal sözcükler, hasarların önlenmesine yönelik tedbirlere uyulmaması halinde ortaya çıkabilecek tehlikelerin türlerini ve ağırlıklarını belirtmektedir.

- **UYARI**: Hasarların oluşabileceğini gösterir.
- **DİKKAT:** İnsanlar için hafiften orta ağırlığa kadar kişisel yaralanmaların meydana gelebileceğini gösterir.
- **İKAZ:** Ağır yaralanmaların meydana gelebileceğini gösterir.
- **TEHLİKE:** Ölümcül ağır yaralanmaların meydana gelebileceğini gösterir.

Önemli Bilgiler



İnsanlar için tehlikelerin veya maddi hasar tehlikesinin söz konusu olmadığı önemli bilgiler yanda gösterilen sembol ile belirtilmektedir. Metnin altında ve üstünde bulunan çizgilerle sınırlanırlar.

Diğer semboller

Sembol	Anlamı
►	İşlem adımı
→	Doküman içinde başka yerlere veya başka dokümanlara çapraz başvuru
•	Sayma/liste maddesi
–	Sayma/liste maddesi (2. düzey)

Tab. 1

1.2 Emniyetle ilgili Bilgiler

Montaj ve İşletmeye Alma

- Ürünün kusursuz şekilde çalışması için bu kılavuza uyulmalıdır.
- Bu cihaz, sadece yetkili bayi tarafından monte edilmeli ve yetkili servis tarafindan işletmeye alınmalıdır.

Elektrik akımı nedeniyle hayati tehlike

- Elektrik bağlantılarının sadece yetkili servis tarafından yapılmasını sağlayın.
- Bağlantı şemasını dikkate alın.
- Montaja başlanmadan önce enerji beslemesi tamamen kesilmelidir. İstenmeden tekrar açılmaması için emniyete alın.
- Cihazı nemli odalara monte etmeyin.
- Cihazı kesinlikle 230 V'luk şebekeye bağlamayın.

Kullanıcı hatalarından kaynaklanan hasarlar

Kullanım hataları, yaralanmalara ve/veya maddi hasarlara neden olabilir.

- Çocukların bu cihazı denetimsiz olarak kullanmamaları veya bununla oynamamaları için gerekli önlemler alınmalıdır.
- Cihaza, bunu sadece talimatlara uygun olarak kullanabilecek kişilerin erişebilmesini sağlayın.

Uyarı: Donma Tehlikesi

Çok düşük hava sıcaklıklarında ısıtma tesisatının çalıştırılmaması, tesisatın donmasına neden olabilir:

- Isıtma tesisatını ve isitma cihazinizi sürekli olarak açık tutun.
- Dondan koruma emniyetini etkinleştirin.
- Bir arıza durumunda: Arızanın derhal giderilmesini sağlayın.

2 Ürünle İlgili Bilgiler

2.1 Ürün Tanıtımı

Bu kumanda paneli ile, Enerji Yönetim Sistem'li (EMS) Buderus ısıtma cihazinizi kolay bir şekilde kullanabilirsiniz. Örneğin sıcak kullanım suyu hazırlama fonksiyonu için sadece bir tuşa basmak yeterlidir veya kumanda düğmesini kullanarak tüm evin oda sıcaklığını değiştirebilirsiniz. Radyatörlerdeki termostatik vanaları sadece bir oda veya bazı odalar çok soğuk veya çok sıcaksa ayarlamanız gereklidir.
Ayarlanabilir şalt programına sahip otomatik çalışma modu, günün belirli saatlerinde oda sıcaklıklarını düşürerek veya ısıtma tesisatını tamamen kapatarak (ayarlanabilir gece düşümü) enerji tasarrufu sağlayan bir işletme sağlamaktadır.
Isıtma tesisatı, minimum enerji tüketimi ile optimum ısıtma konforu sağlanabilecek şekilde ayarlanmaktadır.

2.2 Amacına Uygun Kullanım

Kumanda paneli, sadece müstakil evlerde veya apartmanlarda bulunan Buderus ısıtma tesisatlarını kullanmak ve kontrol etmek için kullanılmalıdır.

Kazan EMS (Enerji Yönetim Sistemi) veya UBA (Bilgisayar Kontrolü) ile donatılmış olmalıdır. Isıtma tesisatının daima kumanda paneli ile birlikte kullanılmasını önermekteyiz (kumanda paneli olmadan sadece acil işletme mümkündür).

2.3 AB Konfirmasyon Beyanı

Bu ürünün yapısı ve işletimi AB Direktifleri ile üye ülkelerin ek taleplerine uygundur. Uyumluluğu CE işareti ile ispatlanmıştır. Bu ürünün uyumluluk Beyanı internette www.buderus.de/konfo adresinden veya yetkili Buderus temsilciliğinden edinilebilir.

2.4 Temizlik

- Kumanda panelini sadece nemli bir bez kullanarak temizleyin.

2.5 Atık Yok Etme

- Ambalaj malzemelerini çevreye zarar vermeyecek şekilde imha edin.
- Parça değişimi söz konusu olduğunda, eski parça çevreye zarar vermeyecek şekilde imha edilmelidir.

3 Özet Kullanma Kılavuzu

Oda sıcaklığının ayarlanması (→ Bölüm 5.2, sayfa 17)

Başlangıç durumu: Kapak kapalıdır.

Nasıl yapılır?	Kullanım	Ayar Alanı	Fabrika ayarı
İçinde bulunulan günde evin tamamındaki sıcaklık **geçici olarak** çok soğuk/ sıcak ise	► kumanda düğmesini kullanarak arzu edilen oda sıcaklığını ayarlayın. ► Kumanda düğmesini serbest bırakın. Değiştirilen oda sıcaklığı (“geçici istenen oda sıcaklığı”) kaydedilmiştir. Sürekli gösterge tekrar belirir. ► Geçici bir istenen oda sıcaklığını kaldırmak ve seçilen işletimi etkinleştirmek için , veya AUT tuşlarından birine basın. Otomatik işletme sırsında değiştirilen oda sıcaklığı, bir sonraki gece/gündüz işletmesi geçişine kadar geçerlidir.		
Tüm evin **sürekli olarak** çok soğuk/ sıcak olması halinde. → Otomatik işletmede oda sıcaklığının değiştirilmesi	► Otomatik işletmede gündüz/gece oda sıcaklığının değiştirilmesi: AUT tuşunu basılı tutun ve aynı zamanda kumanda düğmesini çevirin. Bu değer değiştirilebilir	Gündüz/Gece gibi	21 °C/ 17 °C

Tab. 2 Özet Kullanma Kılavuzu – Sıcaklıkların Ayarlanması

Nasıl yapılır?	Kullanım	Ayar Alanı	Fabrika ayarı
Normal zamanların dışında (şalt programları dışında) bir defaya mahsus olmak üzere ısıtma yapmak için. → Manuel gündüz işletmesi (“Sürekli ısıtma”), otomatik seçeneği kapalıdır	▸ Manuel gündüz işletmesinin etkinleştirilmesi: ☼ tuşunu basılı tutun ve aynı zamanda kumanda düğmesini ◯ çevirin. Bu değer değiştirilebilir. ☼ tuşunun yanındaki LED lambası yanar. Bir defalık ısıtma evresini sonlandırmak için: ▸ Otomatik işletmenin etkinleştirilmesi: AUT tuşuna basın. AUT tuşunun yanındaki LED lambası yanar.	6 °C – 30 °C	21 °C
Evde uzun bir süre bulunulmayacağı zaman enerjiden nasıl tasarruf edilir? → Manuel gece işletmesi (“Sürekli düşük işletme“), otomatik seçeneği kapalıdır	▸ Manuel gece işletmesinin etkinleştirilmesi: ☾ tuşunu basılı tutun ve aynı zamanda kumanda düğmesini ◯ çevirin. Bu değer değiştirilebilir. ☾ tuşunun yanındaki LED lambası yanar.[1)] Eve geri döndüğünüzde: ▸ Otomatik işletmenin etkinleştirilmesi: AUT tuşuna basın. AUT tuşunun yanındaki LED lambası yanar.	5 °C – 29 °C	17 °C
Sıcak kullanım suyu sıcaklığı çok soğuksa/sıcaksa?	▸ 🚿 tuşunu basılı tutun ve aynı zamanda kumanda düğmesini ◯ çevirin. Bu değer değiştirilebilir.	30 °C – 60(80) °C	60 °C

Tab. 2 Özet Kullanma Kılavuzu – Sıcaklıkların Ayarlanması

Özet Kullanma Kılavuzu – Diğer Fonksiyonlar

Nasıl yapılır?	Kullanım	Diğer bilgiler
Saati ayarlamak için?	▶ Kapağı açın. ▶ [⏲] tuşunu basılı tutun ve aynı zamanda kumanda düğmesini  çevirin. Saat ayarlanabilir.	→ sayfa 22
Isıtma programını seçmek için?	▶ Kapağı açın. ▶ [PROG] tuşunu basılı tutun ve aynı zamanda kumanda düğmesini  çevirin. Isıtma programı seçilebilir.	→ sayfa 23

Tab. 3 Özet Kullanma Kılavuzu – Diğer Fonksiyonlar

4 Kullanımla ilgili Temel Bilgiler

4.1 Gösterge

Ekranda ayarlanan ve ölçülen değerler ve sıcaklıklar ekranda görünür, örneğin ölçülen oda sıcaklığı (fabrika ayarında sürekli gösterge).

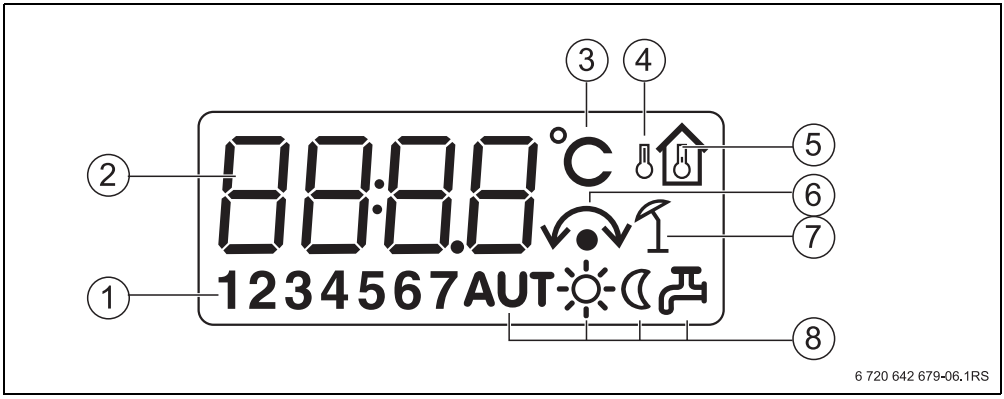

Şekil 1 Ekran göstergelerinin açıklaması

1 Gün (1 = Pz, 2 = Sa, ...7 = Pa)
2 Ayarlanmış ve ölçülmüş olan değer/sıcaklık
3 °C olarak "sıcaklık" göstergesi
4 "Dış hava sıcaklığı" göstergesi
5 "Ölçülen oda sıcaklığı" göstergesi
6 Gösterge:
a) Oda sıcaklığı şimdi ayarlanabilir veya
b) Oda sıcaklığı geçici olarak değiştirilmiştir
7 "Yaz işletmesi" göstergesi
8 İşletme durumu sembolleri

Değiştirilemez bir değeri değiştirmeye çalıştığınızda veya bir ayar mümkün olmadığında ekranda dört adet kesik çizgi gösterilir.

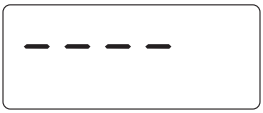

4.2 Oda Sıcaklığının Doğrudan Değiştirilmesi

Evin içi genel olarak çok soğuk veya çok sıcaksa, oda sıcaklığını kumanda düğmesi ile yükseltin veya düşürün ve termostatik vanalarda değişiklik yapmayın.

- ◯ kumanda düğmesini kullanarak arzu edilen oda sıcaklığını ayarlayın.
- Kumanda düğmesini serbest bırakın.
  Değiştirilen oda sıcaklığı (“geçici istenen oda sıcaklığı” ↷) kaydedilmiştir.
  Sürekli gösterge tekrar belirir.

Geçici olarak değiştirilen sıcaklık ayarı, ☾, ☼ veya AUT tuşlarından birine basıncaya veya ısıtma tesisatı işletme türünü değiştirinceye (örn. gece işletmesine) kadar saklı tutulur.
Oda sıcaklığını değiştirme seçenekleri ile ilgili diğer bilgileri 5.2 bölümünde, sayfa 17, bulabilirsiniz.

4.3 İşlev Kapsamına Yönelik Uyarılar

Bu kılavuzda, kumanda panelinin mümkün olan maksimum işlevselliği açıklanmaktadır. Kullanılan ısıtma kazanına ve brülör kumandasına bağlı olarak bu fonksiyonların tamamı mevcut olmayabilir. Konuyla ilgili daha ayrıntılı bilgileri ilgili bölümde bulabilirsiniz. Diğer sorularınız için yetkili servise başvurun.

4.4 Isıtma Devresinin Seçilmesi

Isıtma Devresi Nedir?

Bir ısıtma devresi, ısıtma suyunun ısıtma kazanı ile radyatörler arasındaki dolaşımını ifade etmektedir. Bir ısıtma kazanına birden fazla ısıtma devresi bağlanabilmektedir. Örneğin bir ısıtma devresi radyatörler için, bir ısıtma devresi ise yerden ısıtma tesisatı için. Bu durumda radyatörlerin gidiş suyu sıcaklıkları yerden ısıtma tesisatının gidiş suyu sıcaklığından daha yüksek olmalıdır. Gidiş suyu sıcaklığı, ısıtma devresinin gidiş hattının beslendiği ısıtma suyunun ısıtma kazanı tarafından üretilen sıcaklığıdır.

Kumanda paneli, Enerji Yönetim Sistemi'ne (EMS) iki farklı şekilde dahil edilebilir:

- Sistemdeki tek kumanda paneli olarak (Fabrika ayarı): Kumanda paneli bir odaya veya doğrudan ısıtma kazanına monte edilir.
  Örnek: Tek ısıtma devreli müstakil bir ev.
- Bir ısıtma devresi için uzaktan kumanda olarak:[1)]
  Kumanda paneli RC25, bir üst seviyedeki bir kumanda paneli ile birlikte (örn. RC35) işletilir. Kumanda paneli RC35, bir oturma odasına veya ısıtma kazanına monte edilebilir ve bir ısıtma devresini (örn. birinci konut) kontrol eder. Kumanda paneli RC25, ikinci bir konuttaki oda sıcaklığını tespit eder ve bu ikinci ısıtma devresini kontrol eder. Isıtma tesisatının temel ayarları RC35'te yapılır ve böylelikle bunlar kumanda paneli RC25'li ısıtma devresinde de kullanılabilir.
  Örnekler: Katlardan birinde yerden ısıtma sistemi, bir başka katta ise radyatör bulunması halinde veya içerisinde bir dairenin ve ofisin birbirinden ayrı olarak bulunduğu bir konut tipinde.

1) UBA'lı ısıtma kazanında işletim mümkün değil.

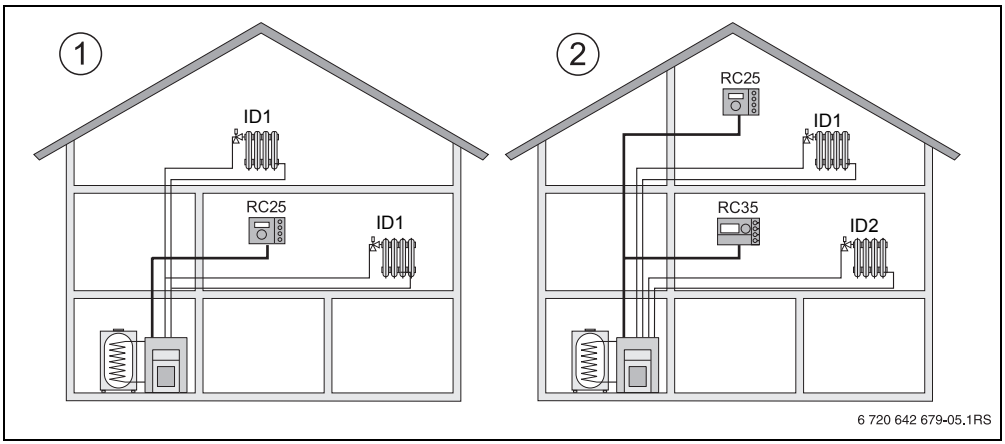

Şekil 2 Bir veya iki ısıtma devreli bir ısıtma tesisatındaki olanaklar

1 Tek bir kumanda paneli, tek bir ısıtma devresini kumanda eder.
2 Her ısıtma devresi kendisine ait bir kumanda paneli/uzaktan kumanda ile donatılmıştır.

4.5 Devre Dışı Bırakma/Kapatma

Kumanda paneli RC25/RC35, ancak ısıtma tesisatının örn. bakım amacıyla kapatılması halinde devreden çıkarılmaktadır. Isıtma sistemini, sadece örn. bakım çalışmaları için kapatılır.

- Isıtma sistemini açmak veya kapatmak için: Kazan kumanda panelindeki açma/kapama düğmesini **1** (açık) veya **0** (kapalı) konumuna getirin.

Cihaz kapatıldıktan sonra veya bir elektrik kesintisinde tarih ve saat ayarları birkaç saat kadar saklı tutulur. Diğer tüm ayarlar sürekli olarak muhafaza edilir.

5 Fonksiyonların Kullanımı

Bu bölümde, oda ve sıcak su sıcaklığını nasıl değiştirebileceğiniz anlatılmaktadır. Bu fonksiyonlar, sağ taraftaki tuşlardan birine basılarak veya kumanda paneli kapağının arkasındaki tuşlardan birine basılarak ve kumanda düğmesi çevrilerek kumanda edilir.

5.1 İşletme Türü Seçimi

Kumanda panelini iki farklı şekilde çalıştırabilirsiniz:

- Otomatik işletmede
- Manuel işletmede

İşletme türünü doğrudan ilgili işletme türü tuşuna basarak etkinleştirebilirsiniz:

İşletme Türü	Tuş	Açıklama
Otomatik (önerilen ayar)	AUT	Şalt programı aktiftir. Ayarlanan saatte (şalt noktası) otomatik olarak gece ve gündüz işletmesi arasında geçiş yapılmaktadır.[1)] Isıtma tesisatı, geceleri daha düşük bir oda sıcaklığı ile çalıştırılmaktadır (Fabrika ayarı, gece kapatması da mümkündür). Sıcak kullanım suyu hazırlama fonksiyonu gündüz boyunca açık, geceleri ise kapalıdır (Fabrika ayarı). Otomatik tuşundaki LED lambası yanar ve ayrıca güncel duruma bağlı olarak gece veya gündüz işletmesini gösteren LED lambası yanar.

Tab. 4 İşletme Türlerinin Açıklamaları

İşletme Türü	Tuş	Açıklama
Manuel gündüz işletmesi Sürekli ısıtma işletmesi	☼	Fabrika ayarı: 21 °C. Normalden farklı zamanlarda ısıtma yapmak istediğiniz zaman manuel gündüz işletmesi çok kullanışlıdır. Otomatik işletim kapalıdır. Sıcak kullanım suyu hazırlama fonksiyonu açıktır (Fabrika ayarı). Sadece gündüz işletmesi LED lambası yanar.
Manuel gece işletmesi Sürekli düşük işletme	☾	Fabrika ayarı: 17 °C. Isıtma sistemi, düşürülmüş bir oda sıcaklığı ile çalıştırılmaktadır (Fabrika ayarı). Manuel gece işletmesi, özellikle bir defaya mahsus olmak üzere evde uzun bir süre bulunmayacağınız zaman kullanışlıdır. Otomatik işletim kapalıdır. Sıcak kullanım suyu hazırlama fonksiyonu kapalıdır (Fabrika ayarı). Sadece gece işletmesi LED lambası yanar.

Tab. 4 İşletme Türlerinin Açıklamaları

1) Otomatik gece ve gündüz işletmesi, manuel olarak yapılan gece ve gündüz işletmesine karşılık gelmektedir. Tek farkı geçiş işleminin otomatik olarak gerçekleşmesidir.

Isıtma tesisatı, dış hava sıcaklığına bağlı olarak kontrol ediliyorsa (→ Bölüm 6.1, sayfa 25): Isıtma tesisatınız dış hava sıcaklığına bağlı olarak yaz işletiminde (sadece sıcak su hazırlanır) olduğundan, geçiş mevsimlerinde (ilkbahar ve sonbahar) evinizin çok soğuk olduğunu hissedebilirsiniz. Bu durumda odaları birkaç saat ısıtmak için manuel işletme türünü seçin.

5.2 Oda Sicakliğinin Ayarlanmasi

UYARI: Donma nedeniyle sistemde hasar meydana gelebilir!
Oda sıcaklıkları 10 °C'nin altında ayarlandığında, oda sıcaklıkları, örn. dış cephe duvarlarından geçen boruların çok düşük dış hava sıcaklıklarında donmasına neden olabilecek kadar soğuyabilir.

- ▶ Oda sıcaklıklarını 10 °C'den daha yüksek olarak ayarlayın.

Oda sıcaklığı genelde kumanda düğmesi ile ayarlanabilir. Bu ayar üç farklı şekilde yapılabilir:

- Oda sıcaklığını geçici olarak değiştirin. Değiştirilen ayar ısıtma tesisatının işletme türü değiştirilene (örn. gece işletmesine) kadar değişmez.
- Güncel işletme türü (örn. otomatik gündüz işletmesi) için olan oda sıcaklığını değiştirin. Otomatik gündüz işletmesi için artık değiştirilen ayar geçerlidir.
- Güncel olmayan işletme türü için olan oda sıcaklığını değiştirin (örn. gündüzleri gece oda sıcaklığını değiştirin). Bu işletme türü için artık değiştirilen ayar geçerlidir.

Sürekli gösterge standart olarak ölçülen oda sıcaklığına ayarlanmıştır. Yetkili servis başka bir sürekli gösterge de ayarlayabilir.

5.2.1 Oda Sıcaklığının Geçici Olarak Değiştirilmesi

Otomatik veya manuel işletme türünde bulunuyorsunuz ve oda sıcaklığını (“geçici istenen oda değeri”) geçici olarak değiştirmek istiyorsunuz. Geçici bir istenen oda sıcaklığı sembolü ile gösterilir.
Bu fonksiyon, kumanda paneli RC30 ile bağlantılı olarak desteklenmez. Bunun yerine manuel işletimi kullanın (→ Bölüm 5.1, sayfa 15).

Başlangıç durumu: Kapak kapalıdır.

	Kullanım	Sonuç
1.	Kumanda düğmesini çevirin. Güncel olarak ayarlanmış olan oda sıcaklığı belirir. Kumanda düğmesini çevirmeye devam edin. Saatin dönüş yönüne doğru çevrildiğinde oda sıcaklığı yükseltilir, tersi yönünde çevrildiğinde düşürülür.	
2.	Arzu edilen oda sıcaklığına ulaşıldığında kumanda düğmesini bırakın. Değiştirilen oda sıcaklığı (“geçici istenen oda sıcaklığı”) kaydedilmiştir (artık yanıp sönmez). Sürekli gösterge tekrar belirir.	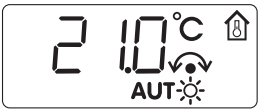
Manuel işletme sırasında (AUT) tuşunun yanındaki LED lambası yanmaz. Değiştirilen oda sıcaklığı (AUT), veya tuşlarından birine basılıncaya kadar geçerliliğini korur.		

Geçici Oda Sıcaklığı Değişiminin Sonlandırılması

- Otomatik işletmeye geri dönme: (AUT) tuşuna basın.
  Otomatik program, gece ve gündüz işletmesi için geçerli normal sıcaklık ayarlarını kullanır.
- Manuel işletmeye geri dönme: veya tuşlarından birine basın.
  Gece ve gündüz işletmesi için geçerli normal sıcaklık ayarları kullanılır.

Isıtma devresi için kumanda paneli RC35 ile bağlantılı olarak (kumanda paneli RC25 uzaktan kumanda olarak) tatil işletmesi etkinse, kumanda paneli RC25’de geçici istenen oda sıcaklığı değil, istenen tatil sıcaklığı ayarlanabilir.

5.2.2 Güncel İşletme Türü İçin Oda Sıcaklığı Ayarı

Ayarlanan oda sıcaklığı o an aktif konumda olan ısıtma işletmesi için (gece veya gündüz işletmesi) geçerlidir. Etkin durumdaki ısıtma işletmesini ilgili sembolün LED lambasının yanmasından anlarsınız. Otomatik işletme aktif ve bu işletme türünde oda sıcaklığını değiştirmek istiyorsunuz.

	Kullanım	Sonuç
1.	(AUT) tuşunu basılı tutun ve aynı zamanda kumanda düğmesini çevirin. Kumanda düğmesini çevirmeye devam edin. Saatin dönüş yönüne doğru çevrildiğinde oda sıcaklığı yükseltilir, tersi yönünde çevrildiğinde düşürülür.	
2.	Arzu edilen oda sıcaklığına ulaşıldığında kumanda düğmesini bırakın. Otomatik işletme, değiştirilen oda sıcaklığı ile birlikte etkindir. (AUT) tuşunun yanındaki LED lambası yanar. Tekrar sürekli gösterge belirir.	

5.2.3 Aktif Olmayan İşletme Türü İçin Oda Sıcaklığı Ayarı

O an aktif olmayan bir işletme türü için de oda sıcaklığı ayarlanabilir.
Örneğin, “Gündüz” otomatik işletme etkin ve siz ayarlanmış olan gece sıcaklığını değiştirmek istiyorsunuz.

	Kullanım	Sonuç
1.	(☾) tuşunu basılı tutun ve aynı zamanda kumanda düğmesini çevirin. Kumanda düğmesini çevirmeye devam edin. Saatin dönüş yönüne doğru çevrildiğinde oda sıcaklığı yükseltilir, tersi yönünde çevrildiğinde düşürülür.	
2.	Arzu edilen oda sıcaklığına ulaşıldığında kumanda düğmesini bırakın. Otomatik işletme, değiştirilen oda sıcaklığı ile birlikte etkindir. (AUT) tuşunun yanındaki LED lambası yanar. Tekrar sürekli gösterge belirir.	

5.3 Sıcak Kullanım Suyu Fonksiyonunun Ayarlanması

60 °C'nin üzerindeki sıcak kullanım suyu sıcaklıklarında haşlanma tehlikesi vardır!

İKAZ: Haşlanma tehlikesi!
Fabrika çıkışı olarak sıcak kullanım suyunun sıcaklığı 60 °C'ye ayarlıdır. Daha yüksek ayarlarda ve termik dezenfeksiyondan sonra sıcak kullanım suyu musluklarında haşlanma tehlikesi vardır.

- ▶ 60 °C'nin üzerindeki daha yüksek ayarlarda ve termik dezenfeksiyondan sonra sıcak kullanım suyu sadece soğuk su ile karıştırılarak açılmalıdır.

Kumanda paneli ile enerji tasarruflu olarak sıcak kullanım suyu ısıtma olanağı mevcuttur. Bu ayar, kumanda panelinin nasıl monte edildiğine bağlıdır (→ 6.1, sayfa 25):

- Kumanda paneli RC25, sistemdeki tek kumanda paneli olarak çalışıyorsa, sıcak kullanım suyu hazırlama fonksiyonu, ısıtma programının gündüz işletmesinden 30 dakika önce otomatik olarak çalışmaya başlar. Gece işletmesinde sıcak su hazırlanmaz. Sıcak su alma yerlerinin tümü sürekli olarak sıcak kullanım suyu ile beslemek için sirkülasyon pompası[1)], gündüz işletmesinde saatte iki defa üç dakikalığına çalıştırılır. Ayarlanabilen maksimum boyler sıcaklığı 60 °C'dir (= Fabrika ayarı).
- Kumanda paneli RC25 uzaktan kumanda olarak bir ısıtma devresine[2)] monte edilmişse, sıcak kullanım suyu hazırlama fonksiyonu ve sirkülasyon pompasının işletimi ısıtma tesisatının tamamı için bir üst seviyedeki kumanda paneli (örn. RC30/RC35) tarafından ayarlanır. Ayarlanmış olan boyler sıcaklığı, kumanda paneli RC30/RC35 veya kumanda paneli RC25 ile değiştirilebilir, fakat bu durumda kumanda paneli RC30RC35'in ayar aralığı (maksimum 80 °C) geçerlidir.

5.3.1 Sicak Kullanim Suyu Sicakliğinin Kontrol Edilmesi veya Değiştirilmesi

Başlangıç durumu: Kapak kapalıdır.

	Kullanım	Sonuç
1.	tuşunu basılı tutun ve aynı zamanda kumanda düğmesini çevirin. Bu değer değiştirilebilir.	
2.	Arzu edilen sıcak kullanım suyu sıcaklığına ulaşıldığında kumanda düğmesini bırakın. Değiştirilen değer kaydedilmiştir. Sürekli gösterge tekrar belirir.	

1) Bu fonksiyon, kullanılan ısıtma kazanına bağlıdır.

2) Bu fonksiyon, UBA'lı ısıtma kazanlarında mümkün değildir.

5.3.2 Boylerin Tek Seferlik Isitilmasi[1)]

Gündüz işletmesi sırasında enerjiden tasarruf etmek amacıyla, ancak suyun sıcaklığı, ayarlanmış olan sıcak kullanım suyu sıcaklığının 5 °C kadar altına düştüğünde su tekrar otomatik olarak ısıtılır.
Herhangi bir akşamda veya ayarlanmış olan günlük işletme zamanlarının dışındaki bir zamanda büyük miktarda sıcak suya ihtiyaç duyduğunuzda, sıcak kullanım suyunu ısıtabilirsiniz.

Başlangıç durumu: Kapak kapalıdır.

	Kullanım
1.	(🚿) tuşundaki LED lambası yandığında, sıcak kullanım suyu sıcaklığı ayarlanmış olan değerin altına düşmüştür. Boylerin manuel olarak ısıtılması: (🚿) tuşuna basın. (🚿) tuşundaki LED lambası yanıp söner. Isıtma işlemi başlatılır ve ardından otomatik olarak sonlandırılır.
2.	Isıtma işlemini yarıda kesmek için (🚿) tuşuna tekrar basın.

Sıcak kullanım suyu, boylerin büyüklüğüne ve kazanın gücüne bağlı olarak yaklaşık 10 ila 30 dakika arasında ısıtılır. Şofbenlerde veya kombilerde sıcak su çok daha hizli bir şekilde hazirlanabilmektedir.

1) Bu fonksiyon, UBA'lı ısıtma kazanlarında mümkün değildir.

5.4 Saat ve Gün Ayarları

Isıtma tesisatı, düzgün olarak çalışabilmek için tarih ve saat bilgisine ihtiyaç duymaktadır. Her ikisini de kumanda panelinde yeniden ayarlayabilirsiniz, örneğin uzun bir elektrik kesintisinden sonra (saat fonksiyonu, bir elektrik kesintisinden sonra da bir süre çalışmaya devam eder). Kumanda paneli RC25, bir kumanda paneli RC30/RC35'in uzaktan kumandası olarak atanmışsa, saat ve gün ayarı sadece kumanda paneli RC30/RC35'te yapılabilir. Kumanda paneli RC25, kumanda paneli RC30/RC35'in ayarını devralır.

	Kullanım	Sonuç
1.	Kapağı açın.	
2.	tuşunu basılı tutun ve aynı zamanda kumanda düğmesini çevirin. Güncel saat ayarlanabilir.	
3.	tuşunu serbest bırakın. Saat hafızaya kaydedilir.	
4.	tuşunu tekrar basılı tutun ve aynı zamanda kumanda düğmesini çevirin. Haftanın güncel günü (1 = Pz, 2 = Sa, ... 7 = Pz) ayarlanabilir.	
5.	tuşunu serbest bırakın. Gün kaydedilmiştir.	

5.5 Isıtma Programı Seçimi

Otomatik işletme, belirlenen saatlerde gündüz ve gece işletmesi arasında otomatik olarak geçiş yapılmasını sağlamaktadır. Fabrika çıkışı olarak gündüz ve gece işletmesi için 21 °C ve 17 °C ayarlıdır.

Bir ısıtma programı seçmeden önce, aşağıdaki noktaları dikkate alın:

- Odalar sabahları hangi saatte sıcak olmalı? Bu saat haftanın her günü için aynı mı?
- Gündüzleri ısıtma yapmak istemediğiniz günler var mı?
- Isıtma sistemini akşamları saat kaçtan sonra kapatmak istiyorsunuz? Bu da haftanın her günü için ayrı ayrı saatlerde olabilir.

Kumanda paneli RC25, uzaktan kumanda olarak bir kumanda paneli RC30/RC35'e monte edilmişse, RC30/RC35'teki ısıtma programları kumanda paneli RC25'te kullanılabilir (“Özel Program” olarak adlandırılan programlar, → Tab. 5, sayfa 24).

Kumanda paneli, sekiz farklı ısıtma programı ile donatılmıştır. Isıtma programlarının ön ayarlı zamanları ile ilgili genel bir bakışı Tab. 5, sayfa 24, bulabilirsiniz.

Bu ısıtma programlarından hangisinin gereksinimlerinize konfor ve enerji tasarrufu açısından en uygun olduğunu kontrol edin. Burada her şeyden önce gündüz ve gece işletmesi için aç-kapa noktalarının sayısını ve saatlerini göz önünde bulundurunuz. Fabrika tarafından **Pr1** (“Aile” programı) ayarlanmıştır.

	Kullanım	**Sonuç**
1.	Kapağı açın.	
2.	PROG tuşuna basın ve basılı tutun. Seçilen ısıtma programı belirir.	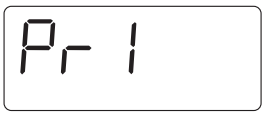
3.	Kumanda düğmesi ile istenen ısıtma programını seçin (→ Tab. 5, sayfa 24).	
4.	PROG tuşunu serbest bırakın. Yeni seçilen programı kaydedilmiştir. Tekrar sürekli gösterge belirir.	

Seçilen ısıtma programı sadece otomatik işletme ayarlandığında etkindir (→ Bölüm 5.1, sayfa 15).

Isıtma programlarının açılma ve kapanma noktaları

No.	Program	Gün	ACIK	KAPALI	ACIK	KAPALI	ACIK	KAPALI
Pr1	Aile	Pt–Ps	5:30	22:00				
	(Temel ayar)	Cm	5:30	23:00				
		Ct	6:30	23:30				
		Pz	7:00	22:00				
Pr2	Sabah	Pt–Ps	4:30	22:00				
	(İşte sabah	Cm	4:30	23:00				
	vardiyası)	Ct	6:30	23:30				
		Pz	7:00	22:00				
Pr3	Aksam	Pt–Cm	6:30	23:00				
	(İşte akşam	Ct	6:30	23:30				
	vardiyası)	Pz	7:00	23:00				
Pr4	Öğleden önce	Pt–Ps	5:30	8:30	12:00	22:00		
	(Öğleden önce)	Cm	5:30	8:30	12:00	23:00		
		Ct	6:30	23:30				
		Pz	7:00	22:00				
Pr5	Öğleden sonra	Pt–Ps	6:00	11:30	16:00	22:00		
	(Öğleden sonra)	Cm	6:00	11:30	15:00	23:00		
		Ct	6:30	23:30				
		Pz	7:00	22:00				
Pr6	Öğlen	Pt–Ps	6:00	8:00	11:30	13:00	17:00	22:00
	(Öğlen evde)	Cm	6:00	8:00	11:30	23:00		
		Ct	6:00	23:00				
		Pz	7:00	22:00				
Pr7	Tek	Pt–Ps	6:00	8:00	16:00	22:00		
		Cm	6:00	8:00	15:00	23:00		
		Ct	7:00	23:30				
		Pz	8:00	22:00				
Pr8	Yaslilar	Pt–Pz	5:30	22:00				
Pr9	Yeni Program	Sürekli ısıtma işletmesi (24 saat). Bu gösterge, kumanda paneli RC30/RC35'e yeni bir program girilirken kumanda paneli RC25'te belirir (sadece uzaktan kumanda olarak RC25'te)[1)]						
Pr0	Özel program (RC30/RC35'te)	Sadece uzaktan kumanda olarak kumanda paneli RC25: Kumanda paneli RC25'in ısıtma devresi için kumanda paneli RC30/RC35'te girilen “Özel Program 1” 'i etkinleştirir.[1)]						
Pr10	Özel program (RC35'te)	Sadece uzaktan kumanda olarak kumanda paneli RC25 ile bağlantılı olarak RC35: Kumanda paneli RC25'in ısıtma devresi için kumanda paneli RC35'te girilen “Özel Program 2” 'yi etkinleştirir.[1)]						

Tab. 5 Isıtma programları (ACIK = Gündüz işletmesi, KAPALI = Gece işletmesi)

1) Bu fonksiyon, UBA'lı ısıtma kazanlarında mümkün değildir.

6 Kumanda Paneli İçin Ayarlama Bilgileri

6.1 Kontrol şekilleri

Isıtma sistemi kontrolü, üç ayrı şekilde çalışır. Yetkili servis personeli, mevcut ihtiyacı gözeterek bunlardan birini seçmekte ve sizin için ayarlamaktadır:

Oda sıcaklık kontrolü

Bu kontrol şeklinde, kumanda paneli, konut için referans olabilecek bir odaya monte edilmiş olmalıdır. Kumanda paneli bu “referans oda” 'daki sıcaklığı ölçer. Gidiş hattı sıcaklığı ayarlanmış olan ve ölçülen oda sıcaklığına bağlı olarak kontrol edilir. Bu sebepten referans oda sıcaklığını etkileyen faktörler (örn. açık bir pencere, güneş ışınları veya bir şömine ısısı) tüm konutu etkiler. Evin veya referans odanın oda sıcaklığını kumanda panelinde ayarlayın. Diğer odalarda daha yüksek veya düşük sıcaklıklara erişmek için termostatik vanalar kullanılmalıdır.

Dış hava sıcaklığına bağlı kontrol isitma

Isıtma eğrisi, ısıtma kazanındaki suyunun sıcaklığını belirler. Bu sicaklik eğrisine yalnızca dış hava sıcaklığının mı etki edeceği veya referans oda sıcaklığının da etki edip etmeyeceği seçilebilir.

- **Sadece dış hava sıcaklığına bağlı kontrol:**
  Dış hava sıcaklığı, bir sıcaklık sensörü aracılığıyla ölçülür. Isitma cihazi çikiş suyu sicaklik değeri, dış hava sıcaklığı baz alınarak ısıtma eğrisi üzerinden hesaplanır.
  Kumanda panelinde tüm konut için oda sıcaklığını ayarlayabilirsiniz (bu durumda ısıtma eğrisi yukarıya veya aşağıya doğru kaydırılır). Odalardaki termostatik vanaları istenen oda sıcaklığına erişebilecek şekilde ayarlanmalıdır.
- **Oda sıcaklık etkili dış hava sıcaklığına bağlı kontrol:**
  Bu kontrol şeklinde, çikiş suyu sıcaklığı öncelikli olarak dış hava sıcaklığına bağlıdır, fakat yetkili servis tarafından ayarlanan ölçüde oda sıcaklığı da gözetilmektedir.



Oda sıcaklığı kontrolünde ve **oda sıcaklık etkili** dış hava sıcaklığına bağlı kontrolde şu hususlara dikkat edilmelidir:
“Referans odada” (kumanda panelinin monte edildiği oda) bulunan termostatik vanalar **sonuna kadar açılmış** olmalıdır! Gidiş suyu sıcaklığı, bu odada ölçülen sıcaklığa göre ayarlanmaktadır. Termostatik vanalar kapatılarak gidiş suyu sıcaklığı sınırlandırılmamalıdır.

6.2 Enerji Tasarrufuna Yönelik Öneriler



- Gündüz oda sıcaklığını 1 °C kadar düşürerek ısıtma giderlerinden % 6'ya varan oranda tasarruf edebilirsiniz.
- Isıtma sistemini sadece isitma gereksinimi olduğunda gündüz işletmesinde çalıştırın. Otomatik gece düşümü için şalt programlarını kullanın.
- Doğru havalandırma yapın: Pencereleri daimi olarak aralık bırakmak yerine, bir kaç dakika tamamen açın.
- Odaları havalandırırken termostatik radyatör vanalarını kapatın.
- Pencerelerin ve kapıların sızdırmaz olduklarından emin olun.
- Radyatörlerin önlerini büyük mobilyalarla (örn. kanepe) kapatmayın (min. 50 cm mesafe bırakılmalıdır). Aksi takdirde ısınan havanın sirkülasyonu önlenir ve oda ısınmaz.
- Sıcak kullanım suyu hazırlama fonksiyonu sırasında da enerji tasarrufu yapabilirsiniz: Odaların sıcak olmasını istediğiniz zamanlarla, sıcak su ihtiyacınız olan zamanları birbirine denk getirin. Boyler ısınması için gerektiğinde ayrı bir şalt programı kullanın.
- Isıtma cihazınıza yılda bir defa yetkili servise tarafından bakım yaptırın ve ısıtma tesisatınızın bakımını da ihmal etmeyin.

7 Çevre Koruma/Geri Dönüşüm

Çevre koruma, grubumuzda temel bir şirket prensibidir.
Ürünlerin kalitesi, ekonomiklik ve çevre koruma, bizler için aynı önem seviyesindedir. Çevre korumayla ilgili yasalar ve talimatlara çok sıkı bir şekilde uyulmaktadır.
Çevrenin korunması için bizler, ekonomikliği dikkate alarak, mümkün olan en iyi teknolojiyi ve malzemeyi kullanmaya özen gösteririz.

Ambalaj

Ürünlerin paketlenmesinde, optimum bir geri kazanıma (Recycling) imkan sağlayan, ülkeye özel geri kazandırma sistemlerinde katılımcıyız.
Kullandığımız tüm paketleme malzemeleri çevreye zarar vermeyen, geri kazanımlı malzemelerdir.

Eski Cihazlar

Eski cihazlarda yeniden değerlendirilebilecek (geri kazanabilecek) malzemeler mevcuttur. Cihazların yapı grupları kolaylıkla ayrılabilir ve plastik malzemeler işaretlenmiştir. Böylelikle farklı yapı grupları ayrıştırılabilir ve geri kazanıma veya etkisizleştirilmeye yönlendirilebilir.

8 Arızaların Giderilmesi

Bu bölümde ısıtma tesisatınızla ilgili sıkça sorulan sorular ve yanıtları yer almaktadır. Bu sayede görünürde arıza sandığınız bazı durumları kendiniz giderebilirsiniz. Bölümün sonunda, arızaların ve bunların nasıl giderileceğinin açıklandığı bir tablo yer almaktadır.

8.1 Sıkça Sorulan Sorular

Oda sıcaklığı ölçülmemesine rağmen, neden ayarlanmalı?

Dış hava kontrollü işletmede oda sıcaklığı ölçülmese de, oda sıcaklığını ayarlayarak ısıtma eğrisini değiştirmiş olursunuz. Bu değişiklikle ısıtma suyunun ve dolaysıyla radyatörlerin sıcaklığı değiştiği için oda sıcaklığı da değiştirilmiş olmaktadır.

Ayrı bir termometre ile ölçülen oda sıcaklığı neden ayarlanmış olan oda sıcaklığına eşit değil?

Oda sıcaklığına çeşitli koşullar etki etmektedir. Kumanda paneli RC25 soğuk bir duvara monte edildi ise, duvarın sıcaklığından etkilenir. Odada sıcak bir yere, örn. şömineye yakın olarak, monte edildiğinde de buradaki ısıdan etkilenir. Bu sebepten ayrı bir termometre ile ölçülen oda sıcaklığı RC25'da ayarlanmış olan sıcaklıktan daha farklı olabilir. Ölçülen oda sıcaklığını başka bir termometre ile ölçülen sıcaklıkla karşılaştırmak istiyorsanız, aşağıdaki noktalar önemlidir:

- Bu termometre ve oda termostatı birbirine yakın olmalıdır.
- Termometre, sıcaklığı doğru bir şekilde ölçmelidir.
- Oda sıcaklığını karşılaştırmak için sıcaklık ölçümünü ısıtma tesisatının ısıtma aşamasında yapmayın; çünkü kumanda panelindeki sıcaklık göstergesi ile termometrenin sıcaklıkları algılama hızları birbirinden farklı olabilir.

Tüm bu hususlara dikkat etmenize rağmen yine de bir sapma tespit etmeniz halinde, oda sıcaklığı göstergesini eşitleyebilirsiniz (→ sayfa 17).

Dış hava sıcaklığı yüksek olduğunda, radyatörler neden çok sıcak?

Isıtma sisteminizde üç yollu vanasız bir ısıtma devresi (Isıtma devresi 1) bulunması halinde bu durum normaldir. Pompa, sadece ısıtma kazanı belirli bir gidiş suyu sıcaklığına eriştiğinde çalışmaya başlar. Bu gidiş suyu sıcaklığı, dış hava sıcaklığına göre gerekli olan sıcaklıktan daha yüksek ise, radyatörler kısa bir süre için ısınabilir. Kumanda paneli bu durumu algılar ve kısa bir süre içerisinde gerekli önlemi alır. Radyatörlerdeki termostatik vanaları açık bırakın ve ayarlanmış olan oda sıcaklığına ulaşana kadar bekleyin. Belirli koşullar altında yaz işletimi sırasında da radyatörlerin kısa süreli olarak ısıtılması mümkündür: Pompa, "sıkışmayı" önlemek (bloke olmayı) için belli aralıklarla otomatik olarak çalıştırılır. Pompa tesadüfen kullanım suyu ısıtmasından hemen sonra çalışırsa, kullanılmayan atık ısı, ısıtma devresi üzerinden radyatörlere gönderilir.

Isıtma yapılmamasına veya çok düşük ısıtma yapılmasına rağmen pompa, geceleri niye çalışıyor?

Bunun nedeni, yetkili servisin gece düşümü için hangi ayarı yaptığına bağlıdır.

- **Düsük isletim**: Düşük seviyede bir ısıtma yapılsa bile, ayarlanan düşük oda sıcaklığına ulaşılabilmesi için pompanın çalışması mümkündür.
- **Kapatma isletimi**: Isıtma sistemi (dolaysıyla pompa) gece işletmesi sırasında otomatik olarak kapatılır. Dış hava sıcaklığı donma koruma sıcaklığının altına düştüğünde, pompa "Donma koruması" fonksiyonu üzerinden otomatik olarak çalıştırılır.
- **Kapatma isletimi** ve **oda kontrollü işletme**: Ölçülen sıcaklık, ayarlanan sıcaklığın altında düştüğünde ısıtma tesisatı otomatik olarak çalıştırılır. Pompa da birlikte çalışır.

Ölçülen oda sıcaklığı, ayarlanmış olan oda sıcaklığından daha yüksek. O zaman ısıtma kazanı niye çalışmaya devam ediyor?

Isıtma kazanı, sıcak kullanım suyunu ısıtmak için çalışabilir. Isıtma tesisatınız, mümkün olan üç kontrol şeklinden birine ayarlanmış olabilir (→ sayfa 25):

- Oda sıcaklık kontrolü: Ayarlanan oda sıcaklığına ulaşıldığında ısıtma kazanı devreden çıkar.
- Dış hava sıcaklığına bağlı kontrol: Isıtma tesisatı, dış hava sıcaklığına göre çalışır.
- Oda sıcaklık etkili dış hava sıcaklığına bağlı kontrol: Isıtma tesisatı, yukarıda belirtilen her iki kontrol şeklinin avantajlarından da yararlanır.

Ölçülen oda sıcaklığı, ayarlanmış olan oda sıcaklığından yüksek olduğunda, son iki durumda da ısıtma kazanının çalışması mümkündür.

8.2 Arıza ve Bakım Göstergeleri

Kumanda panelinde üç farklı mesaj türü gösterilir:

- Servis ikazı
- Arıza mesajı (= Sistem hatası; kumanda panelinin yanlış ayarlanması veya bileşenlerin yol açtığı hata)
- Bakım mesajları (Bakım yapılması gerektiğine yönelik bir bilgi)

UYARI: Donma nedeniyle sistemde hasar meydana gelebilir!
Isıtma tesisatı bir arıza nedeniyle devre dışı kaldığında, çok düşük sıcaklıklarda tesisat donabilir.

- ▶ Arızayı resetlemeyi deneyin.
- ▶ Arızayı bu şekilde gidermek mümkün olmuyorsa derhal yetkili servise haber verin.

Arızalar, kullanılan ısıtma kazanı tipine bağlıdır. Arızalarla ilgili daha ayrıntılı bilgileri ısıtma kazanının dokümanlarında bulabilirsiniz.

Tablodaki "Kod" Sütunu 6

Tüm mesajlar bir kod kullanılarak gösterilmektedir. Bu kodlar, yetkili servise arızanın nedeni ile ilgili bilgi verir.
Bu kodlar, iki parçadan oluşmaktadır. İlk olarak servis kodu (ekran kodu) gösterilir (örn. **A01**). Kumandası düğmesi sağa doğru çevrildiğinde, arıza kodu (örn. **816**) gösterilir.

Ekran, servis kodu ile bir **arızanın** (= sistem hatası) mı, yoksa bir **bakımın** mı söz konusu olduğu gösterir.

1. Bir arıza mesajında kumanda düğmesini sağa doğru çevirin.
   Arıza kodu gösterilir.
2. Arızanın bir reset (→ Bölüm 8.3) veya Tab. 6 açıklamalar ile giderilip giderilemeyeceğini kontrol edin.
3. Aksi durumda derhal yetkili servise haber verin (kodu belirtin).
4. Bir bakım mesajında, bu mesajın Tab. 6 açıklamaların yardımıyla giderilip giderilemeyeceğini kontrol edin.
5. Aksi durumda yetkili servise haber verin (kodu belirtin).

Aşağıdaki tabloda, mümkün olan arıza ve bakım göstergeleri açıklanmaktadır:

Kod	Gösterge	Nedeni	Giderilmesi
	Ekran göstergesi yok	Isıtma tesisatı kapalıdır. Isıtma tesisatının gerilim beslemesinde kesinti var.	▶ Isıtma tesisatını çalıştırın. ▶ Kumanda panelinin duvardaki yuvasına doğru bir şekilde yerleştirilmiş olup olmadığını kontrol edin. ▶ Duvardaki bağlantı yuvasında bulunan kabloların kumanda paneline bağlı olup olmadığını kontrol edin.
	Çalıştırdıktan sonra:  Ayrıca tuşlardaki LED'ler de dönüşümlü olarak yanıp sönüyor.	Cihaz açıldıktan sonra, EMS/UBA ile RC35 arasında veri aktarımı başlar (bu bir arıza değildir).	▶ Birkaç saniye bekleyin.
	Bir ayar değiştirildiğinde: 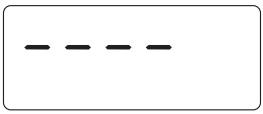	Bu parametre değiştirilemez veya bu ayar yapılamaz.	

Tab. 6 Arıza ve bakım göstergeleri

Kod		Gösterge	Nedeni	Giderilmesi
xxx	**xxx**	Örnek:  Tuşlardaki LED'ler de dönüşümlü olarak yanıp sönüyor. Gösterge ışığı yanıp sönmüyor.	Isıtma tesisatında veya kumanda panelinde bir arıza var. Bu arızanın sebebi geçici olabilir. Bu durumda ısıtma sistemi kendiliğinden normal duruma geri döner.	Sürekli gösterge ekranda kendiliğinden tekrar belirmezse: ▶ Yetkili servise haber verin.
		Ayrıca gösterge ışığı da yanıp sönüyor.	Isıtma tesisatında veya kumanda panelinde bir arıza var. Bir arıza yanıp sönerek gösterildiğinde, bu arızanın resetlenmesi gereklidir.	▶ Arızayı resetleyin (→ Bölüm 8.3).
A01	**816**	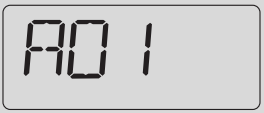 	EMS'ye olan iletişimde hata vardır; örn. temassızlık veya elektromanyetik dalgalar nedeniyle.	▶ Kumanda panelinin duvardaki yuvasına doğru bir şekilde yerleştirilmiş olup olmadığını kontrol edin. ▶ Duvardaki bağlantı yuvasında bulunan kabloların kumanda paneline bağlı olup olmadığını kontrol edin.
A11	**802**	 	Saat veya tarih girilmemiş. Bu duruma, örn. uzun bir elektrik kesintisi sebep olabilir.	▶ Şalt programının ve diğer fonksiyonların çalışabilmesi için saat ve tarih ayarlarını yapın.
A11	**803**			
A18	**802**	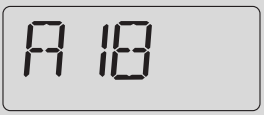 	Saat veya tarih girilmemiş. Bu duruma, örn. uzun bir elektrik kesintisi sebep olabilir.	▶ Şalt programının ve diğer fonksiyonların çalışabilmesi için saat ve tarih ayarlarını yapın.

Tab. 6 Arıza ve bakım göstergeleri

Kod		Gösterge	Nedeni	Giderilmesi
Hxx[1)]		Örnek: 	Bakım gereklidir. Isıtma tesisatı mümkün olduğunca çalışmaya devam eder.	▶ Bakımın yapılmasını sağlamak için yetkili servise haber verin.
H 7[1)]		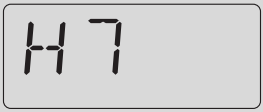	Isıtma tesisatındaki su basıncı düşük bir değere düştü. Bu değer, ancak ısıtma tesisatı dijital bir basınç sensörü ile donatılmış olduğunda gösterilir. Bunun dışında işletme basıncını manometrede zaman zaman kontrol edin.	Bu mesaj, sizin tarafınızdan giderilebilen tek bakım mesajıdır (**H 7**). ▶ Isıtma suyu doldurun (→ Isıtma kazanının kullanma kılavuzu).

Tab. 6 Arıza ve bakım göstergeleri

1) Bu fonksiyon, UBA'lı ısıtma kazanlarında mümkün değildir.

8.3 Arızaların Resetlenmesi (Reset)

Arızaların bir kısmı reset yapılarak giderilebilir. Bu durum kilitleyici arızalar için geçerlidir. Bu tür arızaları, kazan kumanda paneli ekranının yanıp sönmesinden anlayabilirsiniz.

- ▶ Hatayı resetlemek için kazan kumanda panelinde reset fonksiyonunu etkinleştirin. Kazan kumanda panelinde reset fonksiyonunun nasıl etkinleştirileceği ile ilgili bilgileri ısıtma kazanının ve/veya kazan kumanda panelinin teknik dokümanlarında bulabilirsiniz.
- ▶ Hatayı resetlemek mümkün olmadığında (gösterge yanıp sönmeye devam eder) yetkili servise haber verin.

Alfabetik İndeks

A
Açılma noktası 24
Ambalaj 27
Arızalar 30
Arızaları resetleme 33
Atık Yok Etme 7, 27

B
Boyler sıcaklığını ayarlama 20
Boylerin bir defalık ısıtılması 20

C
Çevre Koruma 27

D
Dış hava kontrollü işletme 29
Dış hava sıcaklığı, yüksek 28
Dış hava sıcaklığına bağlı kontrol 29
Dış hava sıcaklığına bağlı kontrol 25
Devre dışı bırakma
- Kapatma 14
Don 6
- Donma tehlikesindeki arızalar 30
Donma 33
Donma koruması 29
Düşük işletme 29

E
Elektrik kesintisi 14
Emniyetle ilgili Bilgiler 6
Enerji 7
- Enerji Tasarrufuna Yönelik Öneriler . . 26
Eski Cihazlar 27

G
Gece düşümü 29
Gece işletmesi 15
Gidiş suyu sıcaklığı 13
Gündüz işletmesi 15

I
Isıtma devresi
- Açıklama 13
Isıtma devresi seçme 13
İşletme türleri 15

K
Kapama işletmesi 29
Kapanma noktası 24
Kontrol şekilleri 25

M
Manuel gün/gece işletmesi 15

O
Oda kontrollü işletme 29
Oda sıcaklığı
- çok soğuk/çok sıcak 8
- geçici olarak değiştirilmesi 18
- Göstergede sapma 28
Oda sıcaklığına bağlı kontrol 29
Oda sıcaklık kontrolü 25
Otomatik 15
Özet Kullanma Kılavuzu 8

P
Pompası 29

R
RC25 ısıtma devreleri 13
Recycling 27
Referans oda 25
Reset 33

S
Sıcaklık, bkz. oda sıcaklığı
Sürekli ısıtma (manuel gündüz işletmesi) . 15
Sürekli düşük işletme
(manuel gece işletmesi) 15

T
Temizlik 7
Termostatik Vanalar 7
Termostatik vanalar 25

U
Uzaktan kumanda 13

Notlar

Bosch Termoteknik Isıtma ve Klima Sanayi Ticaret Anonim Şirketi

Merkez: Organize Sanayi Bölgesi - 45030 Manisa
İrtibat Adresi: Aydınevler Mahallesi İnönü Caddesi No:20
Küçükyalı Ofis Park A Blok
34854 Maltepe/İstanbul

Tel: (0216) 432 0 800
Faks: (0216) 432 0 986
Isı Sistemleri Servis Destek Merkezi: 444 5 474
www.buderus-tr.com
www.isisanservis.com

Üretici Firma:
Bosch Thermotechnik GmbH
Sophienstr. 30 - 32
D-35576 Wetzlar / Germany
www.bosch-thermotechnology.com

Almanya'da üretilmiştir.
Kullanım Ömrü 5 Yıldır

Şikayet ve itirazlarınız konusundaki başvurularınızı tüketici mahkemelerine ve tüketici hakem heyetlerine yapabilirsiniz.

Malın ayıplı olması durumunda;
a) Satılanı geri vermeye hazır olduğunu bildirerek sözleşmeden dönme,
b) Satılanı alıkoyup ayıp oranında satış bedelinden indirim isteme,
c) Aşırı bir masraf gerektirmediği takdirde, bütün masrafları satıcıya ait olmak üzere satılanın ücretsiz onarılmasını isteme,
ç) İmkân varsa, satılanın ayıpsız bir misli ile değiştirilmesini isteme, haklarından birisi kullanılabilir.

Buderus