Kullanma Kılavuzu

Sıvı Yakıtlı Özel Kazan



Logatop SE brülörlü
Logano G125WS

Kullanıcı için

Kullanmadan önce lütfen dikkatle okuyunuz

6 720 644 775 (06/2004)
TR/SY/JO/LB/IL/PS/SA/AE/OM/QA/
BH/YE/IR/AF/IQ/GE/AZ/AM/KW

Buderus

1 Emniyetiniz İçin . . . 3

1.1 Bu Kılavuz Hakkında . . . 3
1.2 Amacına Uygun Kullanım . . . 3
1.3 Kullanılan Sembollerin Açıklamaları . . . 3
1.4 Bu Uyarıları Dikkate Alınız . . . 3
1.4.1 Kazan Dairesi ile İlgili Uyarılar . . . 3

2 Ürün Tanıtımı . . . 4

3 Isıtma Tesisatının İşletilmesi . . . 5

3.1 Isıtma Tesisatının Açılması . . . 5
3.2 Isıtma Tesisatının Kapatılması . . . 5
3.3 Acil Durumda Ne Yapmalı? . . . 5
3.4 İşletme Basıncının Kontrolü, Gerektiğinde Tesisat Suyu Eklenmesi ve Havasının Alınması . . . 6
3.4.1 İşletme Basıncı Ne Zaman Kontrol Edilmelidir? . . . 6
3.4.2 İşletme Basıncının Kontrol Edilmesi . . . 6
3.4.3 Tesisat Suyu Doldurma ve Havasını Alma . . . 7
3.5 İşletmeye Yönelik Uyarılar . . . 8
3.6 Düzenli Bakımın Önemi . . . 9

4 Arızaların Giderilmesi . . . 10

1 Emniyetiniz İçin

1.1 Bu Kılavuz Hakkında

Bu kılavuzda ısıtma kazanının emniyetli ve teknik kurallara uygun olarak kullanımı ve işletilmesi ile ilgili önemli bilgiler bulunmaktadır.

Sıvı yakıtlı özel kazan Logatop SE brülörlü Logano G125WS, bu dokümanda ısıtma kazanı olarak tanımlanmaktadır.

1.2 Amacına Uygun Kullanım

Bu ısıtma kazanı sadece, örneğin müstakil evlerde veya apartmanlarda tesisat suyu ısıtılmasında ve sıcak su hazırlamada kullanılmalıdır.

1.3 Kullanılan Sembollerin Açıklamaları

Bu kılavuzda aşağıdaki semboller kullanılmaktadır:

UYARI!

HAYATİ TEHLİKE

Yeterli önlemler alınmadığında, ağır yaralanmalara, hatta can kaybına, neden olabilecek bir tehlikeye işaret etmektedir.

DİKKAT!

YARALANMA TEHLİKESİ/ TESİSAT HASARLARI

Orta derecede veya hafif yaralanmalara veya maddi hasarlara yol açabilecek tehlikeli durumlara işaret etmektedir.

KULLANICIYA YÖNELİK AÇIKLAMA

Optimum cihaz kullanımı ve ayarına yönelik kullanıcı önerileri ve faydalı bilgiler vermektedir.

➔ Göndermeler

Belirli bir yere veya başka bir dokümana gönderme yapılan yerlerde bir ok işareti ➔ kullanılır.

1.4 Bu Uyarıları Dikkate Alınız

Isıtma tesisatınızı doğru olarak nasıl kullanacağınızı

– tesisatın teslimatı yapılırken yetkili servisinizden, size tesisatın nasıl kullanılacağını detaylı olarak öğretmesini isteyerek ve

– bu kullanma kılavuzunu dikkatle okuyarak öğrenebilirsiniz.

Isıtma kazanında, sadece bu kullanma kılavuzunda açıklaması yer alan işlemleri yapın.

UYARI!

HAYATİ TEHLİKE

yetkili olmayan kişiler, hayati tehlikeye neden olabilir.

- Montaj, işletmeye alma ve bakım çalışmalarının sadece yetkili servis tarafından yapılmasına dikkat edin. Özellikle elektrikli ve içinden yakıt geçen parçalardaki çalışmalar, bunlara uygun bir nitelik gerektirmektedir.

1.4.1 Kazan Dairesi ile İlgili Uyarılar

UYARI!

HAYATİ TEHLİKE

zehirlenme hayati tehlike oluşturabilir. Taze hava girişinin yeterli olmaması tehlikeli atık gaz çıkışlarına sebep olabilir.

- Giriş ve atık hava deliklerinin küçültülmemesine ya da kapatılmamasına dikkat edin.
- Kazan dairesine açılan kapıları kapalı tutun.
- Kazan dairesini ve özellikle hava giriş menfezlerini, küçük hayvanların girmesine karşı, örneğin hava ızgaraları ile koruyun.
- Eksikliği derhal gidermediğiniz takdirde ısıtma kazanı kesinlikle devreye alınmamalıdır.

UYARI!

YANGIN TEHLİKESİ

yanıcı malzemeler veya sıvılar nedeniyle yangın tehlikesi vardır!

- Alev alabilen maddeleri veya sıvıları ısıtma kazanının yakınlarına depolamayın.

2 Ürün Tanıtımı

Sıvı yakıtlı, değişken ısıtma kazanı suyu sıcaklığında kontrol edilen, düşük sıcaklık kazanı.

Isıtma kazanının parçaları:

– Kumanda paneli

– Kazan mantolaması

– Isı yalıtımı yapılmış kazan bloğu

– Brülör

Kumanda paneli ısıtma kazanının elektrikli modüllerini kumanda eder ve ısıtma kazanını denetler.

Kazan mantolaması enerji kaybını önler ve ses yalıtımı görevi yerine getirir.

Kazan bloğu brülörde oluşan ısıyı ısıtma suyuna aktarır. Isı yalıtımı enerji kayıplarını önler.

CE Bu ürün ilgili norm ve yönetmelikler tarafından istenen şartları yerine getirmektedir.

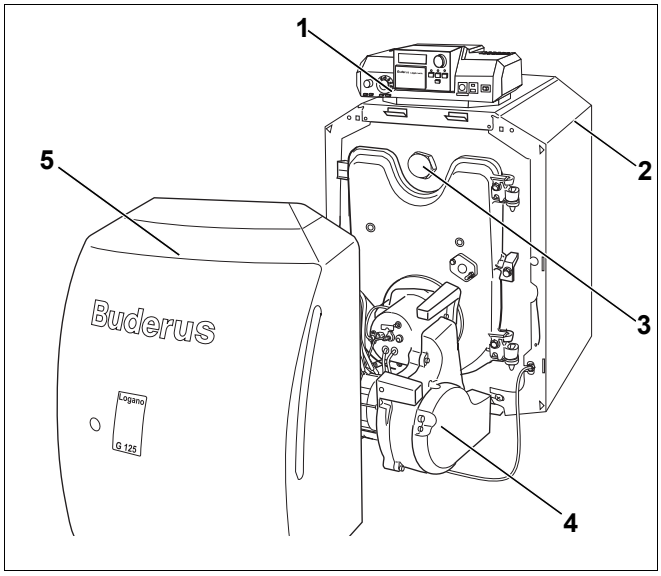

Şekil 1 Sıvı yakıt brülörlü ısıtma kazanı

1 Kumanda paneli
2 Kazan mantolaması
3 Isı yalıtımı yapılmış kazan bloğu
4 Sıvı yakıtlı brülör
5 Brülör kapağı

3 Isıtma Tesisatının İşletilmesi

3.1 Isıtma Tesisatının Açılması

Sistemi açmadan önce,

– işletme basıncının yeterli olduğundan,

– ana kapama vanasında yakıt beslemesinin açık olduğundan,

– ısıtma devresi acil kaptma şalterinin açık olduğundan emin olun.

- Kazan suyu sıcaklığı ayar düğmesini "AUT" konumuna getirin.
- Açma-kapama şalterini açın ("I" konumuna getirin). Böylece tüm ısıtma tesisatı açılır.

KULLANICIYA YÖNELİK AÇIKLAMA

Sıcaklık ayarlama gibi kullanma bilgileri için kumanda panelinin ➔ dokümanlarına bakın.

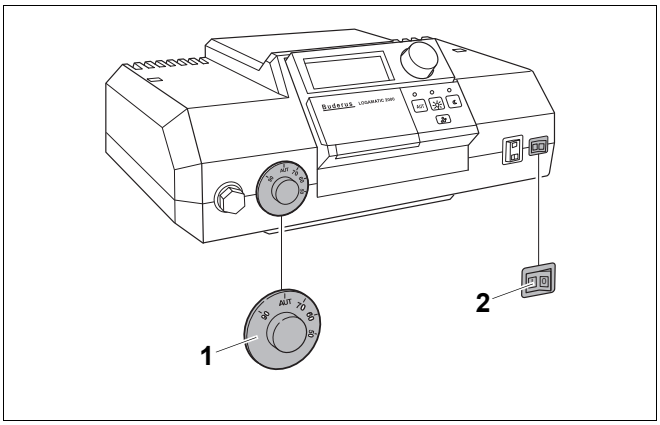

Şekil 2 Isıtma tesisatının açılması (Logamatic 2000)

1 Kazan suyu sıcaklık ayarlayıcısı

2 Açma-kapama şalteri

3.2 Isıtma Tesisatının Kapatılması

- Regülasyon cihazındaki açma-kapama şalterini kapatın ("0" konumu). Böylece ısıtma kazanı tüm bileşenleri (örneğin brülör) ile birlikte kapanır.
- Ana kapama vanasında yakıt beslemesini kapatın.

DİKKAT!

SİSTEM HASARLARI

don nedeniyle tesisatta hasar meydana gelebilir.

Isıtma tesisatı devre dışı ise donma tehlikesi mevcuttur.

- Isıtma tesisatını mümkün olduğunca açık durumda bırakın.
- Isıtma tesisatının donmasını önlemek için, kalorifer ve kullanma suyu borularını en alt noktadan boşaltın.

3.3 Acil Durumda Ne Yapmalı?

Yangın vb. acil durumlarda:

- Ana kapama vanasında yakıt beslemesini kapatın.
- Acil kapama şalteri veya ilgili ev sigortası üzerinden ısıtma tesisatının enerjisini kesin.

3.4 İşletme Basıncının Kontrolü, Gerektiğinde Tesisat Suyu Eklenmesi ve Havasının Alınması

3.4.1 İşletme Basıncı Ne Zaman Kontrol Edilmelidir?

Yeni doldurulan tesisat suyu çok fazla gaz çıkarttığından, ilk günlerde hacminin bir kısmını kaybeder. Bu durumda hava yastıkları oluşur ve tesisat suyundan sesler gelmeye başlar.

- Yeni ısıtma tesisatlarında işletme basıncı başlangıçta her gün kontrol edilmeli ve gerektiğinde su eklenmeli ve radyatörlerdeki hava alınmalıdır.
- Daha sonraları işletme basıncı ayda bir kontrol edilmeli ve gerektiğinde su eklenerek radyatörlerdeki hava alınmalıdır.

3.4.2 İşletme Basıncının Kontrol Edilmesi

Yetkili servis manometrenin kırmızı ibresini gerekli işletme basıncına (minimum 1 bar) ayarladı.

- Manometrenin ibresinin yeşil işaretin içerisinde olup olmadığını kontrol edin.
- Manometre ibresi yeşil işaretin altına kalıyorsa, tesisat suyu ilave edin.

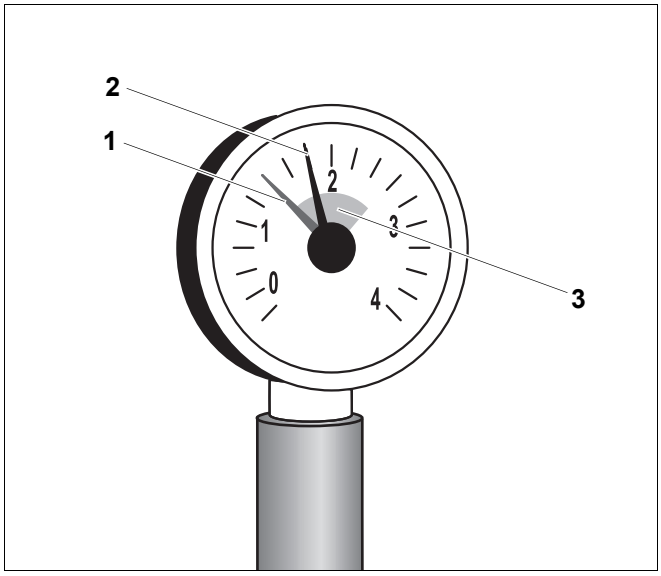

Şekil 3 Kapalı tesisatlar için manometre

1 Kırmızı ibre

2 Manometre ibresi

3 Yeşil işaret

3.4.3 Tesisat Suyu Doldurma ve Havasını Alma

Yetkili servisten size, kalorifer suyu eklenmesi için kullanılması gereken KDB-musluğunun (kazanı doldurma ve boşlatma musluğu) ısıtma tesisatının neresinde bulunduğunu göstermesini isteyiniz.



DİKKAT!

SİSTEM HASARLARI

sıcaklık gerilimleri sistemde hasara sebep olabilir.

Isıtma tesisatına sıcak durumda iken su doldurulduğunda, sıcaklık gerilimleri çatlaklar oluşturabilir. Isıtma kazanı su sızdırır.

- Isıtma tesisatına sadece soğuk durumdayken (gidiş suyu sıcaklığı maksimum 40 °C olmalıdır) su doldurulmalıdır.

- Hortumu su musluğuna bağlayın. KDB musluğunun hortum başlığına, içine su doldurulmuş hortumu bağlayın, hortum kelepçesini sıkın ve KDB musluğunu açın.
- Isıtma tesisatını yavaşça doldurun. Sistem dolarken basınç göstergesini (manometre) gözleyin.
- İstenen işletme basıncına erişildiğinde, su vanasını ve KDB vanasını kapatın.
- Radyatörlerdeki pürjörler üzerinden ısıtma tesisatının havasını alın.
- Hava atılırken işletme basıncı düşerse, tesisata su eklenmelidir.
- Hortumu KDB vanasından sökün.



DİKKAT!

SİSTEM HASARLARI

tesisata sık sık su eklenmesi hasara sebep olabilir.

Isıtma tesisatına sık sık tesisat suyu ilave etmeniz gerekiyorsa, ısıtma tesisatında suyun niteliğine bağlı olarak korozyon ve kireçtaşı oluşabilir.

- Yerel su şebekesinden alınan suyunun şartlandırılması gerekip gerekmediğini tesisat uzmanınızdan öğrenmelisiniz.
- Tesisata sık sık ekleme suyu doldurmanız gerekiyorsa, yetkili servise haber veriniz.

3.5 İşletmeye Yönelik Uyarılar

Doğru yakıt

Sorunsuz bir işletme için ısıtma tesisatında doğru tip ve kalitede yakıt kullanılmalıdır.

DİKKAT!	**SİSTEM HASARLARI** yanlış yakıt kullandığınızda tesisata zarar verebilirsiniz. ● Sadece sistem için öngörülen yakıt kullanılmalıdır.

Isıtma tesisatını başka bir yakıt türüne dönüştürmek veya başka kalitede bir yakıt kullanmak istiyorsanız, önce yetkili servise danışınız.

Sadece aşağıda belirtilen yakıtı kullanınız:
Kaşe/Tarih/İmza

Kazan dairesi

DİKKAT!	**KAZANDA HASAR** yanma havasının kirlenmesi brülörde hasara sebep olabilir. ● Halojen hidrokarbonlar (örn. spreyler, solvent veya temizlik maddeleri, boya, yapışkan) ve klorlu temizleme maddeleri kesinlikle kullanılmamalıdır. ● Aşırı tozlanmaya karşı önlem alınız.

DİKKAT!	**SİSTEM HASARLARI** su tesisata hasar verebilir. ● Sel tehlikesinde, kazan dairesine su girmeden önce ısıtma kazanını yakıt ve elektrik şebekesi bağlantısından kesin (➔ Bölüm 3.2, sayfa 5). ● Kazan dairesinde meydana gelen bir su basma olayından sonra ısıtma tesisatını tekrar işletime almadan önce ısıtma tesisatının yetkili servis tarafından kontrol edilmesini sağlayın. ● Suyla temas etmiş olan armatürlerin, kumanda ve kontrol tertibatlarının yetkili bir servis tarafından değiştirilmesini sağlayın.

3.6 Düzenli Bakımın Önemi

Aşağıda belirtilen nedenlerden dolayı ısıtma tesisatında düzenli bakım yapılması gereklidir:

– Yüksek bir verim sağlamak ve ısıtma tesisatını tasarruflu (daha az yakıt tüketimi) olarak işletmek

– Yüksek işletme emniyeti sağlamak

– Çevre dostu yanmayı yüksek bir seviyede tutmak.



DİKKAT!

SİSTEM HASARLARI

eksik veya yetersiz bir temizlik ve bakım tesisatta hasara sebep olabilir.

- Isıtma tesisatını yılda bir defa yetkili servise kontrol ettirip, temizlettirin ve bakımını yaptırın.
- Yıllık kontrol ve ihtiyaca göre bakım yapılması için bir "Bakım Sözleşmesi" imzalamanızı öneririz.

4 Arızaların Giderilmesi

İki farklı hata tipi mevcuttur

– brülör hataları ve

– kumanda paneli ile ısıtma tesisatı arızaları.

Bir brülör arızasında brülör arıza lambası yanar (➔ Brülör dokümanları). Bu hatalar genelde brülördeki resetleme düğmesine basılarak resetlenebilir.

Kumanda cihazında ve ısıtma tesisatında oluşan arızalar, gösterge ile donatılmış kumanda panellerinin göstergelerinden okunabilir. Ayrıntılı bilgiler kumanda panelinin ➔ dokümanlarında bulabilirsiniz.

Brülör hatalarının giderilmesi

- Brülördeki reset tuşuna basın.

DİKKAT!

SİSTEM HASARLARI

Reset tuşuna çok sık basıldığında brülörün ateşleme trafosunda hasar meydana gelebilir.

- Reset tuşuna arka arkaya en fazla üç defa basınız. Isıtma tesisatınızı çalıştıramazsanız, yetkili servise haber verin.

DİKKAT!

SİSTEM HASARLARI

don nedeniyle tesisatta hasar meydana gelebilir.

Isıtma tesisatı bir arıza nedeniyle devre dışı kaldığında, çok düşük sıcaklıklarda tesisat donabilir.

- Arızayı resetlemeyi deneyin.
- Bu mümkün değilse, derhal yetkili servisinize haber verin.

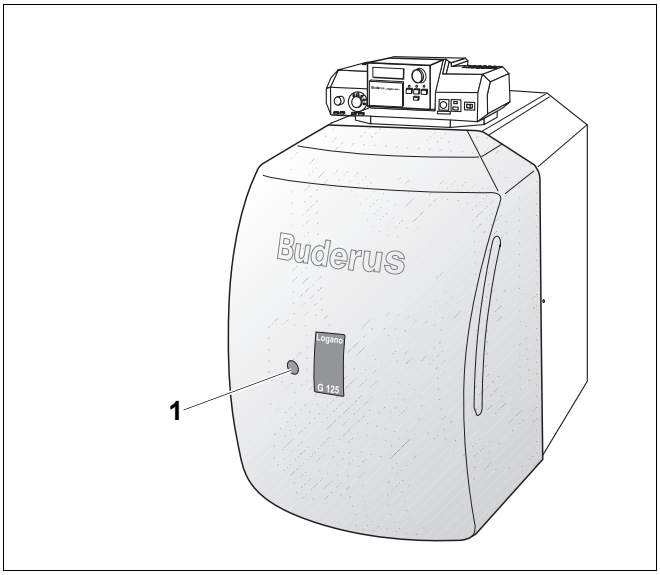

Şekil 4 Brülörün Resetlenmesi

1 Resetleme tuşu

Middle East and Caucasian Area

Bosch Termoteknik Dış Ticaret A.Ş.
İstanbul Deri ve Endüstri Serbest Bölgesi
T-10 Parsel 34975 Tuzla
İstanbul / Turkey
Tel.: +90 216 581 03 00

Products manufactured by
Bosch Thermotechnik GmbH
Sophienstrasse 30-32
D-35576 Wetzlar

www.buderus.com

Buderus