Kullanma Kılavuzu

Üflemeli Brülörlü kazan
Alt ısıl değer/
Yoğuşmalı

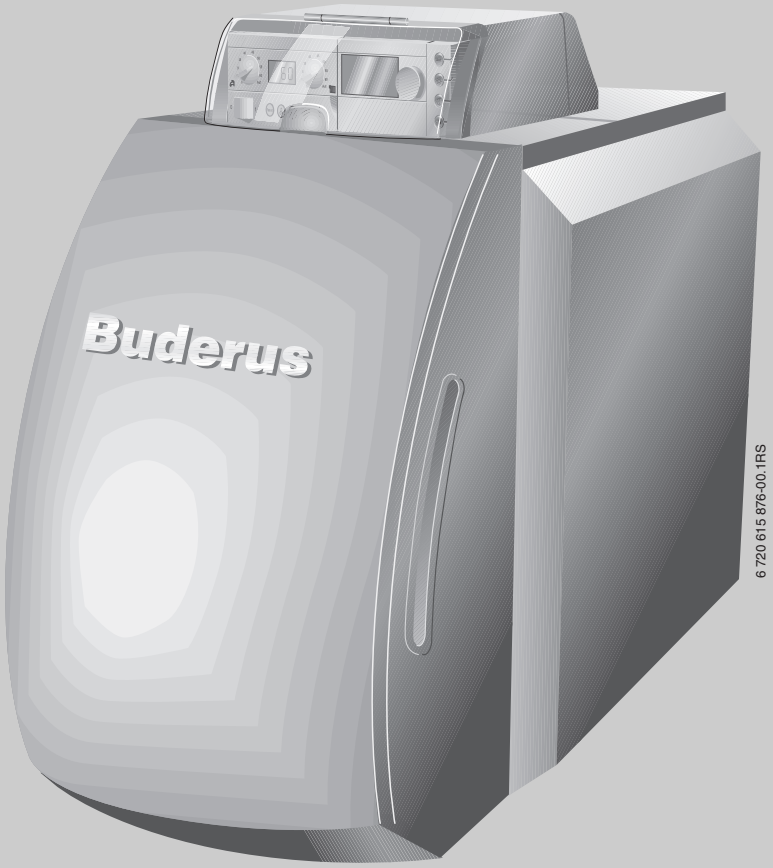

6 720 615 876-00.1RS

Türkçe karakterler kullanalim lütfen.

Kullanmadan önce dikkatle okuyunuz.

Logano G225/Logatop BE brülörlü
Logano plus GB225

6 720 644 779 (02/2008) TR/SY/JO/LB/
IL/PS/SA/AE/OM/QA/BH/YE/IR/AF/IQ/
GE/AZ/AM/KW

Buderus

İçindekiler

1	**Genel Emniyet Uyarıları ve Sembol Açıklamaları**	**3**
1.1	Sembol Açıklamaları	3
1.2	Emniyetle ilgili Bilgiler	4
2	**Ürünle İlgili Bilgiler**	**5**
2.1	AT Uygunluk Beyanı	5
2.2	Amacına Uygun Kullanım	5
2.3	Atık Yok Etme	5
2.4	Ürün Tanıtımı	6
3	**Isıtma Tesisatının Devreye Alınması**	**7**
3.1	Isıtma Tesisatının Açılması	7
3.2	İşletme basıncının kontrol edilmesi, ısıtma suyu ilave edilmesi ve ısıtma tesisatının havasının alınması	7
3.2.1	İşletme Basıncının Kontrol Edilmesi	7
3.2.2	Isıtma suyu ilave edilmesi ve ısıtma tesisatının havasının alınması	8
3.3	Isıtma tesisatının kumanda paneli ve oda kumandası üzerinden devreye alınması	9
3.4	Isıtma Tesisatının Kapatılması	10
3.5	Acil Durumda Ne Yapmalı?	10
3.6	İşletmeye Yönelik Uyarılar	10
4	**Arızaların Giderilmesi**	**11**

1 Genel Emniyet Uyarıları ve Sembol Açıklamaları

1.1 Sembol Açıklamaları



Metinde yer alan **güvenlik uyarıları** bir ikaz üçgeni ile belirtilmekte ve gri renkte gösterilmektedir.

Hasar önleme uyarılarına dikkat edilmediğinde oluşabilecek tehlikelerin şiddeti sinyal sözcüklerle belirtilmektedir.

- **Dikkat:** Hafif maddi hasarlar meydana gelebilir anlamındadır.
- **İkaz:** Hafif kişisel yaralanmaların veya ağır maddi hasarların meydana gelebileceğini gösterir.
- **Tehlike** ağır yaralanmaların oluşabileceğini gösterir. Özellikle ağır durumlarda hayati tehlike söz konusudur.



Açıklamalar:Kılavuz metni içerisinde yer alan açıklamalar yandaki sembolle gösterilmiştir. Metnin altında ve üstünde bulunan yatay çizgilerle sınırlanırlar.

Bu uyarılar, fertler ve cihazlar için tehlike oluşturmayan durumlarla ilgili önemli bilgiler içermektedir.

Belirli bir yere veya başka bir dokümana gönderme yapılan yerlerde bir ok işareti → kullanılır.

1.2 Emniyetle ilgili Bilgiler

Atık Gaz Kokusu Alınması Halinde Tehlike Vardır

- ▶ Isıtma tesisatını kapatın (→ sayfa 10).
- ▶ Pencere ve kapıları açın.
- ▶ Yetkili servise haber verin.

Yerleşim ve Tadilat

- ▶ Isıtma kazanının emniyetli ve ekonomik şekilde işletilebilmesinin önkoşulu, brülörün ve kumanda panelinin talimatlara uygun olarak monte edilmesi ve ayarlanmasıdır.
- ▶ Isıtma kazanının yerleşimi ve tadilat işleri sadece yetkili bir servis tarafından yapılmalıdır.
- ▶ Atık gaz tahliye eden parçaları değiştirilmemelidir.
- ▶ **Oda havasına bağlı işletimde:** Kapılarda, pencerelerde ve duvarlarda bulunan havalandırma menfezlerinin önlerini kapatmayın veya kesitlerini daraltmayın. Hava geçişine imkan vermeyen bir pencere monte edildiğinde, yanma havası beslemesi gerekli tedbirleri alın.
- ▶ Sıcak su boyleri, sadece sıcak kullanım suyunu ısıtmak amacıyla kullanılmalıdır.

Kontrol/Bakım

Isıtma tesisatlarına düzenli olarak bakım yapılması gereklidir.

Bu sayede daha yüksek verimle ve daha az yakıt tüketerek çalışırlar.

Yüksek bir işletim emniyetine ulaşırlar.

Yüksek seviyede, çevre dostu bir yanma sağlarlar.

- ▶ **Müşterilere yönelik öneri:** Yetkili bir servis ile yıllık kontrol şartını ve gerekli hallerde bakım yapılmasını içeren bir kontrol ve bakım sözleşmesi yapın.
- ▶ Bakım ve onarım çalışmaları sadece yetkili servisler tarafından yapılmalıdır.
- ▶ Tesisatta hasar olmaması için tespit edilen eksiklikleri derhal giderin.
- ▶ Isıtma tesisatının emniyetinden ve çevreye zarar vermemesinden kullanıcı sorumludur.
- ▶ Sadece orijinal yedek parçalar kullanın! Buderus tarafından teslimatı yapılmayan yedek parçalar kullanıldığında oluşabilecek hasarlardan firma sorumlu değildir.

Kendi güvenliğinize dikkat etmediğinizde, örneğin yangın gibi acil durumlarda hayati tehlike mevcuttur.

- ▶ Kendinizi hiçbir zaman hayati tehlikeye atmayın. Kendi emniyetiniz daima en önde gelir.

Patlayıcı ve kolay tutuşabilir malzemeler nedeniyle tehlike söz konusudur

- ▶ İçinden sıvı yakıt geçen yapı parçaları üzerindeki çalışmalar sadece yetkili servise yaptırılmalıdır.
- ▶ Isıtma kazanının yakınında kolay tutuşabilen malzemeler (kağıt, perde, giysi, tiner, boya vb.) kullanılmamalı veya depolanmamalıdır.
- ▶ Isıtma kazanının etrafı 40cm'ye kadar boş olmalıdır.

Zehirlenme nedeniyle hayati tehlikesi söz konusudur. Taze hava girişinin yeterli olmaması tehlikeli atık gaz çıkışlarına sebep olabilir.

- ▶ Hava giriş ve çıkış deliklerinin daraltılmış olmamasına veya önlerinin kapalı olmamasına dikkat edin.
- ▶ Kazan dairesindeki yanma havası ihtiyacı olan başka cihazların (örneğin davlumbaz veya çamaşır kurutma makinesi, havalandırma cihazları) çalışıyor olmamasına dikkat edilmelidir.
- ▶ Taze hava girişiyle ilgili eksikliklerin derhal giderilmemesi halinde ısıtma kazanı çalıştırılmamalıdır.

Su nedeniyle hasar oluşma tehlikesi

- ▶ Herhangi bir parça su altında kaldıysa cihazı kullanmayın.
- ▶ Derhal yetkili bir servise haber verin ve cihazın kontrol edilmesini ve kumanda sisteminin su altında kalmış olan parçalarının değiştirilmesini sağlayın.

Yanma Havası

- ▶ Yanma havası, aşındırıcı maddeler ihtiva etmemelidir (örn. klor ve flor bileşenleri ihtiva eden halojenik hidrokarbonlar). Bu sayede korozyon önlenir.

Müşterinin Bilgilendirilmesi

- ▶ Kullanıcı, cihazın çalışması ve kullanımı hakkında ısıtma tesisatını kuran firma tarafından (yetkili servis) bilgilendirilmelidir.

2 Ürünle İlgili Bilgiler

Isıtma tesisatının emniyetli, ekonomik ve çevre dostu olarak kullanılabilmesi için, emniyet uyarılarının ve bu kullanma kılavuzunun dikkate alınmasını öneririz.

Bu kılavuz, ısıtma tesisatının kullanıcısına ısıtma tesisatının kullanılması ve çalıştırılması hakkında genel bakış sağlamaktadır.

Ürün tanımı:

Logano G225 = Sıvı yakıtlı, üflemeli brülörlü kazan

Logano plus GB225 = Sıvı yakıtlı, üflemeli brülörlü yoğuşmalı kazan (tüm sistem, Logano G225 ve buna monte edilmiş olan sıvı yakıtlı, yoğuşmalı eşanjörden oluşmaktadır)

Sıvı yakıtlı, üflemeli brülörlü kazan Logano G225 ve sıvı yakıtlı, üflemeli brülörlü yoğuşmalı kazan Logano plus GB225, bu dokümanda ısıtma kazanı olarak tanımlanmaktadır.

2.1 AT Uygunluk Beyanı

Bu ürünün yapısı ve işletimi AB Direktifleri ile üye ülkelerin ek taleplerine uygundur. Uyumluluğu CE işareti ile ispatlanmıştır. Bu ürünün uyumluluk Beyanı internette www.buderus.de/konfo adresinden veya yetkili Buderus temsilciliğinden edinilebilir.

2.2 Amacına Uygun Kullanım

Bu ısıtma kazanı, müstakil evlerde ve apartmanlarda ısıtma suyunun ısıtılması ve sıcak kullanım suyunun hazırlanması (örn. boyler üzerinden) için tasarlanmıştır. Bunun dışındaki kullanımlar amacına uygun olmayan kullanım olarak kabul edilmektedir.

2.3 Atık Yok Etme

- Isıtma kazanının ambalaj malzemesi atıklarını çevreye zarar vermeyecek bir şekilde imha edin.
- Isıtma tesisatındaki değiştirilen bileşenleri çevre koruma kurallarına uygun olarak bu konuda yetkili toplama noktasına teslim ederek imha edilmesini sağlayın.

2.4 Ürün Tanıtımı

Isıtma kazanı G225, sıvı yakıtlı, üflemeli brülörlü kazan, ısıtma kazanı GB225, sıvı yakıtlı, üflemeli brülörlü kazandır; her ikisi de değişken kazan suyu sıcaklığı kontrolü ile çalışmaktadır.

Isıtma kazanının parçaları:

- Kumanda paneli [1]
- Kazan dış sacı [2]
- Isı izolasyonlu kazan bloğu [3]
- Brülör [4]
- Eşanjör sistemi (sadece GB225 modelinde)

Kumanda paneli [1], ısıtma kazanının tüm elektrikli yapı parçalarını denetler ve kumanda eder.

Kazan dış sacı [2], enerji kaybını önler ve ses yalıtımı görevini yerine getirir.

Kazan bloğu [3], brülör tarafından üretilen ısıyı ısıtma suyuna iletir. Isı izolasyonu [3], enerji kayıplarını engeller.

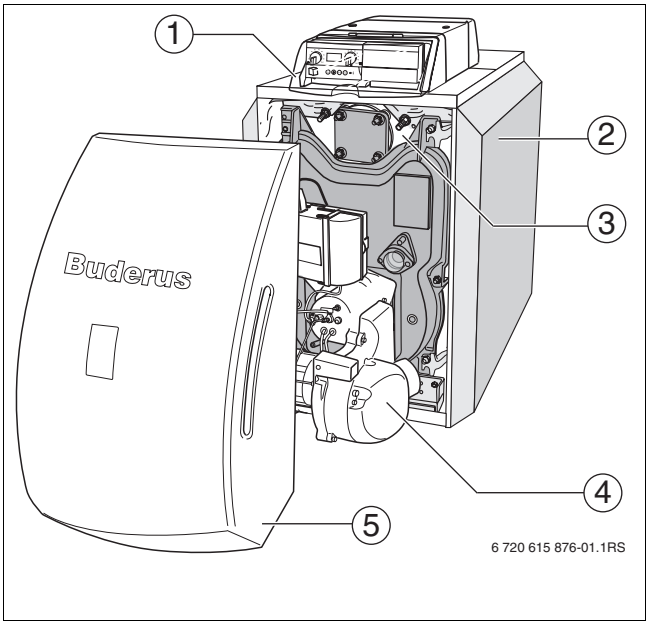

Sekil 1 Isıtma kazanı G225/GB225

1 Kumanda paneli
2 Kazan dış kaplaması
3 Kazan bloğu ve ısı yalıtımı
4 Brülör
5 Brülör kapağı

3 Isıtma Tesisatının Devreye Alınması

3.1 Isıtma Tesisatının Açılması

Çalıştırmadan önce aşağıda belirtilen konularda emin olun:

- işletme basıncının yeterli olduğundan,
- yakıt beslemesinin ana gaz kapama tertibatından itibaren açık olduğundan ve
- ısıtma devresi acil kapatma şalterinin açık olduğundan.

3.2 İşletme basıncının kontrol edilmesi, ısıtma suyu ilave edilmesi ve ısıtma tesisatının havasının alınması

Yeni doldurulan ısıtma suyu çok fazla gaz açığa çıkarttığından, ilk günlerde hacminin bir kısmını kaybeder. Bu durumda hava yastıkları oluşur ve ısıtma suyundan sesler gelmeye başlar.

- ▶ Yeni ısıtma tesisatlarında işletme basıncı başlangıçta her gün kontrol edilmeli ve gerektiğinde ısıtma suyu eklenerek radyatörlerdeki hava alınmalıdır.
- ▶ Daha sonraları işletme basıncı ayda bir kontrol edilmeli ve gerektiğinde ısıtma suyu eklenerek ısıtma kazanındaki ve radyatörlerdeki hava alınmalıdır.

3.2.1 İşletme Basıncının Kontrol Edilmesi

Yetkili servis, manometrenin kırmızı ibresini [1] gerekli işletme basıncına (minimum 1bar) ayarlamıştır.

- ▶ Manometre ibresinin [2] yeşil işaretin [3] içerisinde olup olmadığını kontrol edin.
- ▶ Manometre ibresi [2] yeşil işaretin altına düştüğünde ısıtma suyu ilave edin.

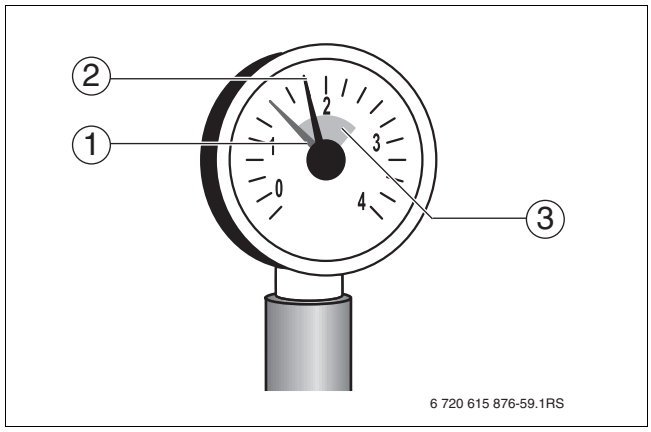

Sekil 2 Kapalı tesisatlar için manometre

1 Kırmızı ibre
2 Manometre ibresi
3 Yeşil işaret

3.2.2 Isıtma suyu ilave edilmesi ve ısıtma tesisatının havasının alınması

Yetkili servisten size, ısıtma suyu eklenmesi için kullanılması gereken KDB-musluğunun (kazanı doldurma ve boşlatma musluğu) ısıtma tesisatının neresinde bulunduğunu göstermesini isteyin.

İKAZ: İçme suyundaki kirlenme nedeniyle sağlık tehlikesi vardır.

- İçme sularının kirlenmesini önlemeye dair ülkelere özel yönetmelikler ve standartlar dikkate alınmalıdır.

DİKKAT: Sıcaklık gerilimleri sistemde hasara neden olabilir.

Isıtma tesisatıına sıcak durumda iken su doldurulduğunda, sıcaklık gerilimleri çatlaklar oluşturabilir. Isıtma kazanı su sızdırır.

- Isıtma tesisatını sadece soğuk durumdayken doldurun (gidiş suyu sıcaklığı maksimum 40 °C olmalıdır).

- Hortumu su musluğuna bağlayın. KDB musluğunun hortum başlığına, içine su doldurulmuş hortumu bağlayın, hortum kelepçesini sıkın ve KDB musluğunu açın.
- Isıtma tesisatını yavaşça doldurun. Sistem dolarken basınç göstergesini (manometre) gözleyin.
- İstenen işletme basıncına erişildiğinde, su vanasını ve KDB vanasını kapatın.
- Radyatörlerdeki pürjörler üzerinden ısıtma tesisatının havasını alın.
- Hava atılırken işletme basıncı düşerse, tesisata su eklenmelidir.
- Hortumu KDB vanasından sökün.

DİKKAT: Sisteme sık sık su eklenmesi hasara neden olabilir.

Isıtma tesisatına sık sık ısıtma suyu ilave etmeniz, suyun niteliğine bağlı olarak korozyon ve kireçtaşı oluşumu nedeniyle hasar görebilir.

- Şebeke suyunu kullanmadan önce herhangi bir işleme tabi tutulmasına gerek olup olmadığını yetkili servise sorunuz.
- Sisteme çok sık olarak su ilave edilmesi gerektiği takdirde yetkili servise haber veriniz.

3.3 Isıtma tesisatının kumanda paneli ve oda kumandası üzerinden devreye alınması

- Kumanda cihazında bulunan her iki kumanda düğmesini „AUT“ (Otomatik işletme) konumuna getirin. Bu konumda oda kumanda ünitesi kontrolü devralır.

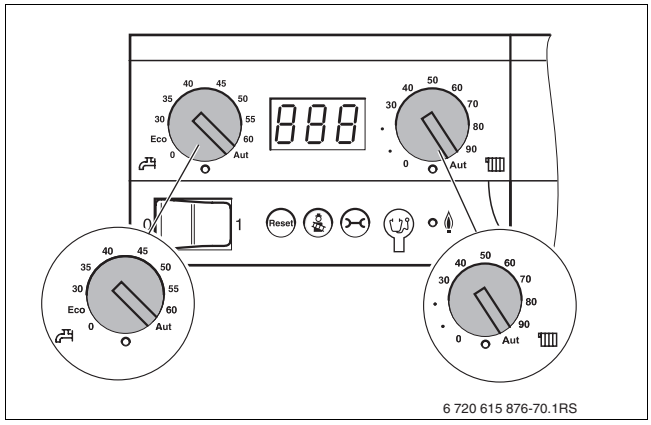

Sekil 3 Kumanda panelinin ayarlanması

- Kumanda panelindeki açma-kapama şalterini açın (konum 1). Kumanda paneli güncel tesisat durumunu kontrol eder ve gerektiğinde brülör çalışmaya başlar.

Isıtma kazanı bir ısı talebi algıladığında, başlatma programı başlar ve 30 saniye sonra brülör ateşlenir. Bir ısı talebi, ısıtma tesisatının veya suyun sıcaklığı ayarlanmış olan değerin altında olduğunda oluşur. İlgili kumanda düğmesinin alt tarafındaki LED lambası yanar.

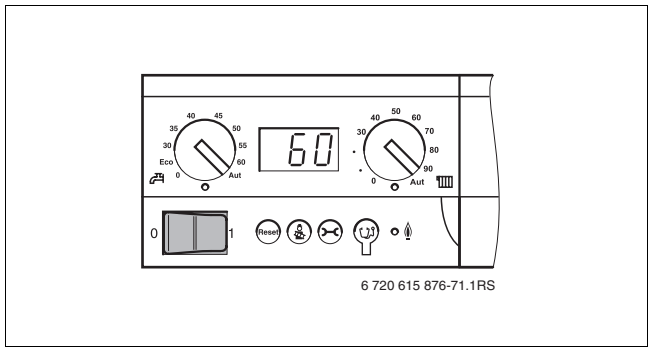

Sekil 4 Isıtma Tesisatının Açılması

- Oda kumanda ünitesinde aşağıdaki ayarları ayarlayın veya kontrol edin:

- Otomatik işletme türü
- İstenen oda sıcaklığı
- İstenen sıcak kullanım suyu sıcaklığı
- İstenen ısıtma programı

Sıcaklıkların ayarlanması gibi kullanım bilgilerini oda kumanda ünitesinin dokümanlarında bulabilirsiniz.

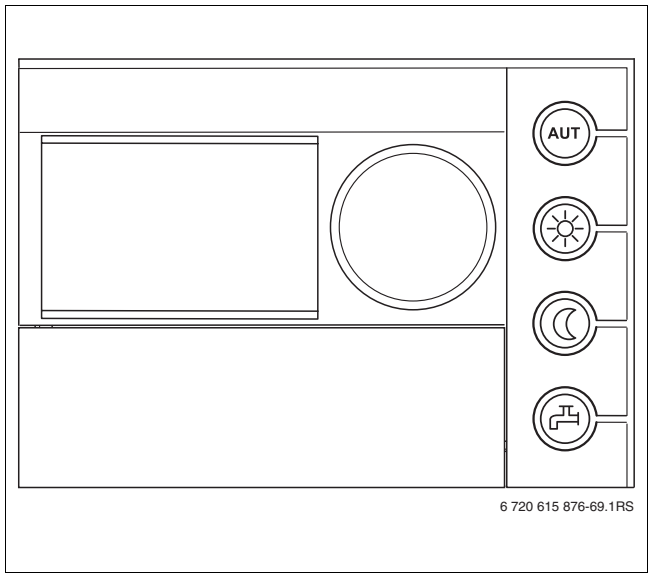

Sekil 5 Oda kumanda ünitesi

3.4 Isıtma Tesisatının Kapatılması

- Regülasyon cihazındakı açma-kapama şalterini kapatın („0“ konumu). Böylece ısıtma kazanı tüm bileşenleri (örn. brülör) ile birlikte kapanır.
- Ana kapama vanasında yakıt beslemesini kapatın.

DİKKAT: Donma nedeniyle sistemde hasar meydana gelebilir.
Isıtma tesisatı devre dışı ise don tehlikesi mevcuttur.
- Isıtma tesisatını mümkün olduğunca açık durumda bırakın.
- Isıtma ve kullanma suyu tesisatını en alt noktadan boşaltarak ısıtma tesisatını donmaya karşı koruyun.

3.5 Acil Durumda Ne Yapmalı?

Isıtma tesisatı, kazan dairesinin sigortası veya ısıtma devresi acil kapama şalteri üzerinden sadece acil durumlarda kapatılmalıdır.

Acil bir durumda, örneğin bir yangın sırasında, aşağıda belirtilen şekilde hareket edin:

- Kendinizi hiçbir zaman hayati tehlikeye atmayın. Kendi emniyetiniz daima en önde gelir.
- Ana kapama vanasında yakıt beslemesini kapatın.
- Acil kapama şalteri veya ilgili ev sigortası üzerinden ısıtma tesisatının enerjisini kesin.

3.6 İşletmeye Yönelik Uyarılar

Doğru yakıt

Sorunsuz bir işletme için ısıtma tesisatında doğru tip ve kalitede yakıt kullanılmalıdır.

DİKKAT: Yanlış yakıt kullanımı sisteme hasar verebilir.
- Sadece belirtilen yakıtı kullanın. Doğru yakıt, yetkili servis tarafından Tablo 1'de gösterilmiştir.

Isıtma tesisatının başka bir yakıt türüne dönüştürülmesi veya ısıtma kazanı başka kalitede bir yakıt ile işletilmesi gerektiğinde, yetkili servise danışınız.

Sadece aşağıda belirtilen yakıtı kullanın:
_____
_____ Kaşe/Tarih /İmza

Tab. 1 Kullanılması gereken yakıt (yetkili servis tarafından doldurulur)

Kazan Dairesi ile İlgili Uyarılar

DİKKAT: Kirli yanma havası kazanda hasar meydana gelmesine neden olabilir.
- Yanma havası, aşındırıcı maddeler ihtiva etmemelidir (örn. klor ve flor bileşenleri ihtiva eden halojenik hidrokarbonlar). Bu sayede korozyon önlenir.
- Aşırı toz birikimini önleyin.

DİKKAT: Su nedeniyle tesisatta hasar meydana gelebilir.
- Ani gelişen sel tehlikesinde, su girmeden önce ısıtma kazanını yakıt ve şebeke gerilimi bağlantısından zamanında ayırın.
- Kazan dairesinde meydana gelen bir su basma olayından sonra ısıtma tesisatını tekrar işletime almadan önce ısıtma tesisatının yetkili servis tarafından kontrol edilmesini sağlayın.
- Suyla temas etmiş parçalar, yetkili servis tarafından değiştirilmelidir.

4 Arızaların Giderilmesi

Arızaların Belirlenmesi ve Geri Alınması

Bir arıza oluştuğunda, kumanda panelinin göstergesinde bir arıza kodu yanıp sönmeye başlar. Oda kumanda ünitesi, arızaları açık metin olarak gösterir.

Göstergenin yanıp sönmesi ve o andaki kazan suyu sıcaklığını veya bir işletme mesajını göstermemesi, bir hata olduğunu gösterir.

Örnek: "6A" = Brülör çalışmaya başlamıyor

Hata ve arıza kodlarının bir listesini, bunların nedenlerini ve nasıl giderilecekleri ile ilgili bilgileri kumanda panelinin dokümanlarında bulabilirsiniz.

- Bir hatayı resetlemek için, "Reset" tuşuna yaklaşık 5 saniye basın.

Reset işlemi yürütülürken göstergede "rE" şeklinde bir kod gösterilmektedir. Reset sadece ekranda yanıp sönen bir hata varsa mümkündür.

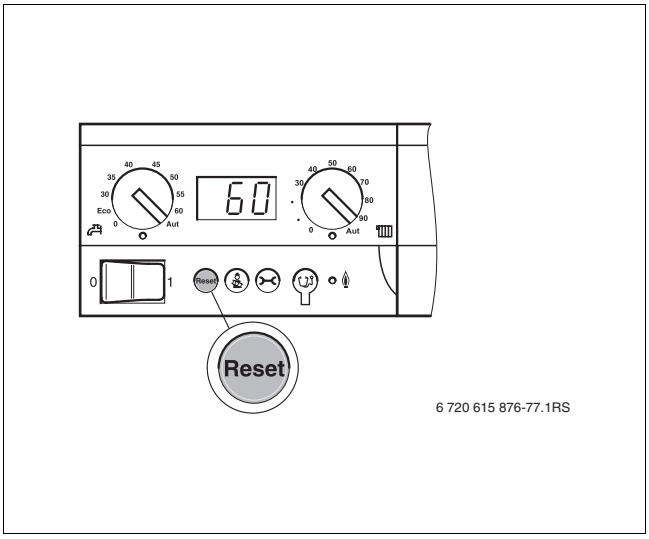

Sekil 6 Arızayı "Reset" tuşu ile resetleyin

Bunun ardından ekranda normal bir işletme mesajı belirdiğinde, arıza giderilmiş demektir. Bir arıza ekrana tekrar geldiğinde, reset iki veya üç kez tekrarlanabilir.

DİKKAT: Donma nedeniyle sistemde hasar meydana gelebilir!

Isıtma tesisatı devre dışı ise don tehlikesi mevcuttur.

- Isıtma tesisatı mümkün olduğu müddetçe sürekli olarak açık bırakılmalıdır.
- Isıtma ve kullanma suyu tesisatını en alt noktadan boşaltarak ısıtma tesisatını donmaya karşı koruyun.

Middle East and Caucasian Area

Bosch Termoteknik Dış Ticaret A.Ş.
İstanbul Deri ve Endüstri Serbest Bölgesi
T-10 Parsel 34975 Tuzla
İstanbul / Turkey
Tel.: +90 216 581 03 00

Products manufactured by
Bosch Thermotechnik GmbH
Sophienstrasse 30-32
D-35576 Wetzlar

www.buderus.com

Buderus