Инструкция по эксплуатации

Отопительный/ конденсационный котёл с вентиляторной горелкой

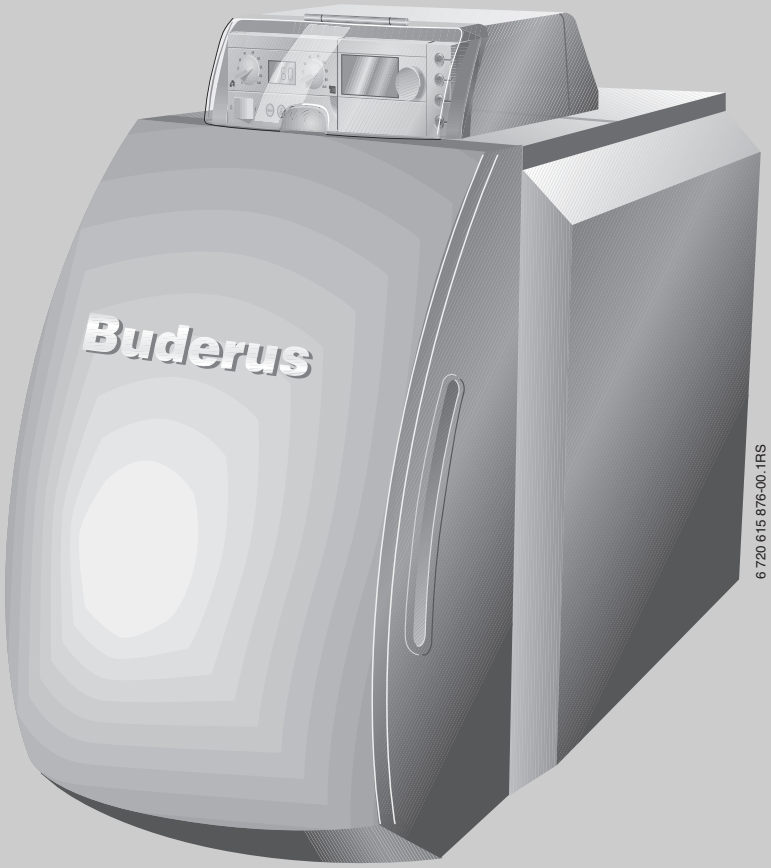

Logano G225/ Logano plus GB225 с горелкой Logatop BE

Уровень пользователя

Внимательно прочитайте перед обслуживанием.

6 720 644 780 (02/2008)
SY/JO/LB/IL/PS/SA/AE/OM/QA/
BH/YE/IR/AF/IQ/GE/AZ/AM/KW

Buderus

Содержание

1	**Общие правила техники безопасности и пояснения условных обозначений**	**3**
1.1	Правила техники безопасности	3
1.2	Пояснения условных обозначений	4
2	**Информация об оборудовании**	**5**
2.1	Декларация о соответствии нормам ЕС	5
2.2	Применение по назначению	5
2.3	Утилизация	5
2.4	Описание оборудования	6
3	**Пуск отопительной установки в эксплуатацию**	**7**
3.1	Включение отопительной установки	7
3.2	Проверка рабочего давления, долив котловой воды и удаление воздуха	7
3.2.1	Проверка рабочего давления	7
3.2.2	Долив воды и удаление воздуха	8
3.3	Включите котёл на системе управления и комнатном пульте управления	9
3.4	Выключение отопительной установки	10
3.5	Действия в аварийной ситуации	10
3.6	Указания по эксплуатации	10
4	**Устранение неисправностей**	**11**

1 Общие правила техники безопасности и пояснения условных обозначений

1.1 Правила техники безопасности

При запахе дымовых газов

- ▶ Выключить отопительную установку (→ стр. 10).
- ▶ Открыть окна и двери.
- ▶ Уведомить уполномоченную специализированную фирму.

Монтаж, переналадка

- ▶ Проведение монтажа, настройка горелки и системы управления в соответствием с техническими правилами является залогом надёжной и экономичной работы отопительного котла.
- ▶ Монтаж и переналадку отопительного котла поручайте только специализированной фирме, имеющей разрешение на такие работы.
- ▶ Не допускается изменять детали отвода дымовых газов.
- ▶ При **эксплуатации с использованием воздуха помещения**: не закрывать и не уменьшать сечение отверстий для приточно-вытяжной вентиляции в дверях, окнах и стенах. Если установлены герметичные окна, то нужно обеспечить подачу воздуха для горения.
- ▶ Применяйте бак-водонагреватель только для нагрева воды.

Контрольные осмотры/техническое обслуживание

Необходимо регулярно проводить осмотры и техническое обслуживание отопительной системы.

Благодаря этому поддерживается высокий КПД и низкий расход топлива.

Достигается высокая надёжность в эксплуатации.

Поддерживается высокий экологический уровень процесса сжигания топлива.

- ▶ **Рекомендация для потребителя:** заключите договор о проведении ежегодных контрольных осмотров и технического обслуживания со специализированным предприятием, имеющим разрешение на выполнение таких работ.
- ▶ Техническое обслуживание и ремонт должны проводить только уполномоченные для этого специалисты.
- ▶ Обнаруженные неисправности должны быть сразу же устранены во избежание повреждения оборудования.
- ▶ Потребитель несёт ответственность за безопасную и экологичную эксплуатацию отопительной установки.
- ▶ Используйте только оригинальные запчасти! Buderus не несёт ответственности за повреждения, возникшие в результате применения запасных частей, поставленных не фирмой Buderus.

Опасность несоблюдения правил техники безопасности в аварийных случаях, например, во время пожара.

- ▶ Никогда не подвергайте свою жизнь опасности. Собственная безопасность всегда важнее всего.

Опасность от взрывоопасных и легко воспламеняющихся материалов

- ▶ Работы с газовым оборудованием должны выполнять только сотрудники специализированного предприятия, имеющие разрешение на проведение таких работ.
- ▶ Легко воспламеняемые материалы (бумагу, шторы, одежду, растворители, краски и др.) нельзя хранить или использовать вблизи котла.
- ▶ Выдерживайте расстояние 40 мм до котла.

Опасность отравления. Недостаточный приток свежего воздуха в помещение может привести к опасным отравлениям дымовыми газами.

- ▶ Следите за тем, чтобы вентиляционные отверстия для притока и вытяжки воздуха не были уменьшены в сечении или перекрыты.
- ▶ Следите за тем, чтобы никакие механические вентиляционные системы, например, вытяжные зонты, сушки белья, вентиляторы, не забирали воздух из помещения, где установлен котёл.
- ▶ Запрещается эксплуатировать отопительный котёл, если неисправность не устранена.

Опасность повреждения водой

- ▸ Не используйте котёл, если под водой оказалась какая-либо часть системы.
- ▸ Незамедлительно свяжитесь со специализированной фирмой, специалисты которой проверят котёл и заменят части системы управления, а также газовую арматуру, которые были залиты водой.

Воздух для горения

- ▸ Воздух для горения не должен содержать агрессивные вещества (например, галогенсодержащие углеводороды, соединения хлора или фтора). Это позволит предотвратить коррозию.

Вводный инструктаж потребителя

- ▸ Специалисты уполномоченной монтажной фирмы должны проинформировать потребителя о принципе действия котла и провести вводный инструктаж о правилах его эксплуатации.

1.2 Пояснения условных обозначений



Предупреждения по технике безопасности выделены серым фоном и обозначаются предупреждающим знаком в треугольнике.

Выделенные слова показывают степень опасности, если не принять меры по предотвращению ущерба.

- **ВНИМАНИЕ** означает, что возможно небольшое повреждение оборудования.
- **ОСТОРОЖНО** означает, что возможны лёгкие травмы.
- **ОПАСНО** означает, что возможны тяжёлые увечья. В особо тяжёлых случаях существует угроза для жизни.



Указания отмечаются этим знаком. Они ограничены горизонтальными линиями над текстом и под ним.

Указания содержат важную информацию для тех случаев, когда отсутствует угроза жизни человека или материального ущерба.

Стрелка → обозначает ссылку на определённое место в этой инструкции или на другую документацию.

2 Информация об оборудовании

Для надёжной, экономичной и экологичной эксплуатации отопительной установки мы рекомендуем изучить инструкцию по эксплуатации и выполнять указания по технике безопасности.

В этой инструкции пользователь отопительной установки может ознакомиться с применением и обслуживанием котла.

Обозначение изделия:

Logano G225 = дизельный отопительный котёл с вентиляторной горелкой

Logano plus GB225 = дизельный конденсационный котёл с вентиляторной горелкой (система состоит из Logano G225 с конденсационным теплообменником)

Далее дизельный котёл с вентиляторной горелкой Logano G225 и дизельный конденсационный котёл с вентиляторной горелкой Logano plus GB225 будут для краткости называться отопительными котлами.

2.1 Декларация о соответствии нормам ЕС

Это изделие по своей конструкции и рабочим характеристикам соответствует европейским нормам и дополняющим их национальным требованиям. Соответствие подтверждено знаком CE. Декларацию о соответствии изделия можно найти в интернете по адресу www.buderus.de/konfo или получить в филиалах фирмы Buderus.

2.2 Применение по назначению

Отопительные котлы предназначены для приготовления горячей воды в системе отопления и горячего водоснабжения, (например, через бак-водонагреватель) в коттеджах на одну или несколько семей. Другое использование считается применением не по назначению.

2.3 Утилизация

- Упаковочные материалы котла следует утилизировать в соответствии с экологическими нормами.
- Утилизация заменяемых компонентов отопительной системы должна проводиться специальными организациями с соблюдением правил охраны окружающей среды.

2.4 Описание оборудования

G225 - это дизельный отопительный котёл с вентиляторной горелкой, GB225 - дизельный конденсационный котёл с вентиляторной горелкой, оба работают со скользящим регулированием котловой воды.

Основные компоненты отопительного котла:

- система управления [1]
- облицовка [2]
- котловой блок с теплоизоляцией [3]
- горелка [4]
- теплообменник (только у GB225)

Система управления [1] контролирует и управляет всеми электрическими компонентами котла.

Облицовка котла [2] служит для уменьшения теплопотерь и поглощения шумов.

В котловом блоке [3] тепло, производимое горелкой, передаётся воде, циркулирующей в системе отопления. Теплоизоляция [3] препятствует потерям энергии.

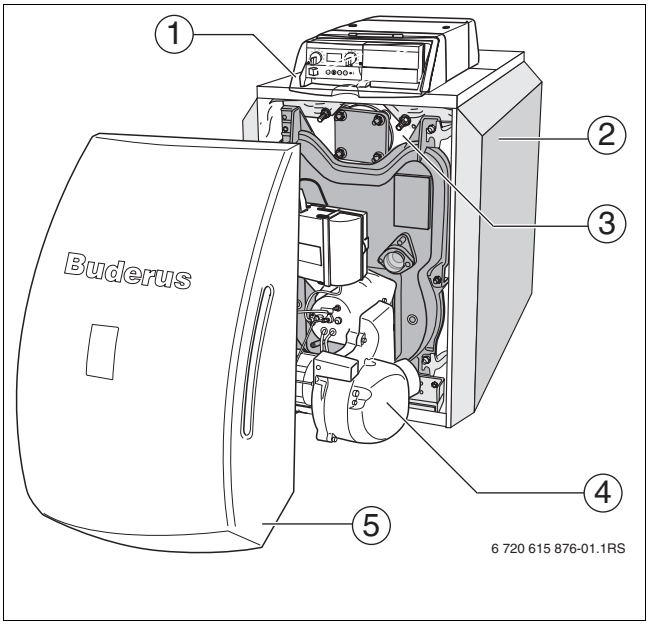

Рис. 1 Отопительный котёл G225/GB225

1 Система управления
2 Облицовка котла
3 Котловой блок с теплоизоляцией
4 Горелка
5 Кожух горелки

3 Пуск отопительной установки в эксплуатацию

3.1 Включение отопительной установки

Перед включением проверьте, что

- имеется необходимое рабочее давление,
- открыт главный запорный кран на трубопроводе подачи газа и
- включен главный выключатель отопительной установки.

3.2 Проверка рабочего давления, долив котловой воды и удаление воздуха

Залитая котловая вода в первые дни работы значительно уменьшается в объёме из-за выхода из неё газов. Поэтому образуются воздушные подушки, в системе возникают "булькающие" звуки.

- ▶ Первое время в новой отопительной установке нужно проверять рабочее давление ежедневно, при необходимости следует доливать котловую воду и удалять воздух из отопительных приборов.
- ▶ Затем проверяйте рабочее давление раз в месяц и, при необходимости, также добавляйте котловую воду и удаляйте воздух из отопительных приборов.

3.2.1 Проверка рабочего давления

Специалисты отопительной фирмы установили красную стрелку манометра [1] на заданное значение рабочего давления (минимум 1 бар избыточного давления).

- ▶ Проверьте, стоит ли стрелка манометра [2] в зелёной зоне [3].
- ▶ Если стрелка манометра не доходит до зелёной зоны [2], то нужно добавить котловой воды.

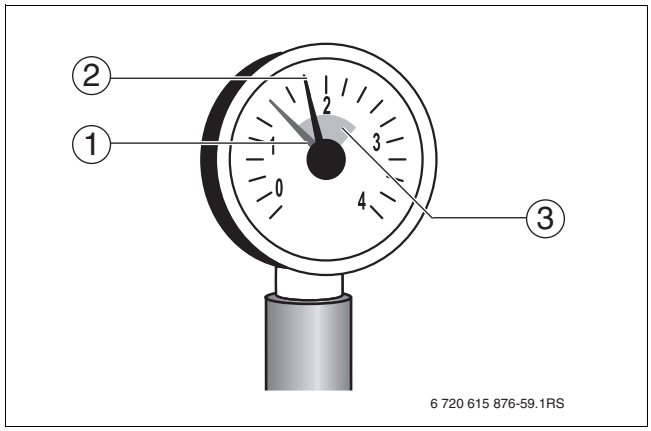

Рис. 2 Манометр для закрытых установок

1 Красная стрелка
2 Стрелка манометра
3 Зелёная зона

3.2.2 Долив воды и удаление воздуха

Специалист, обслуживающий отопительную установку, должен показать вам, где расположен кран заполнения и слива для того, чтобы доливать котловую воду.

ОСТОРОЖНО: угроза здоровью из-за загрязнения питьевой воды.

- Выполняйте требования национальных норм и правил для предотвращения загрязнения питьевой воды.

ВНИМАНИЕ: возможно повреждение установки из-за температурных напряжений.

При заполнении установки в тёплом состоянии температурные напряжения могут вызвать появление трещин на отопительном котле. Котёл станет негерметичным.

- Заполняйте отопительную установку только в холодном состоянии (температура подающей линии не должна превышать 40 °C).

- Подсоедините шланг к водопроводному крану. Наденьте заполненный водой шланг на кран для заполнения и слива, закрепите его хомутом и откройте кран.
- Медленно заполните отопительную систему. При этом наблюдайте за показаниями манометра.
- Закройте водопроводный кран и кран для заполнения и слива, когда достигнуто нужное рабочее давление.
- Выпустите воздух из отопительной системы через воздушные клапаны на отопительных приборах.
- Если давление воды из-за удаления воздуха упадёт, то нужно добавить воду.
- Снимите шланг с крана для заполнения и слива.

ВНИМАНИЕ: возможно повреждение оборудования из-за частого долива воды.

При частом добавлении воды отопительная установка может выйти из строя в результате коррозии и образования накипи.

- Выясните у специалиста отопительной фирмы, можно ли использовать местную воду без предварительной подготовки или всё же есть необходимость её провести.
- Свяжитесь с отопительной фирмой, если требуется часто доливать воду.

3.3 Включите котёл на системе управления и комнатном пульте управления

- Установите обе ручки переключателя на системе управления в положение "AUT" (автоматический режим). В этом положении комнатный пульт управления принимает на себя контролирующие функции.

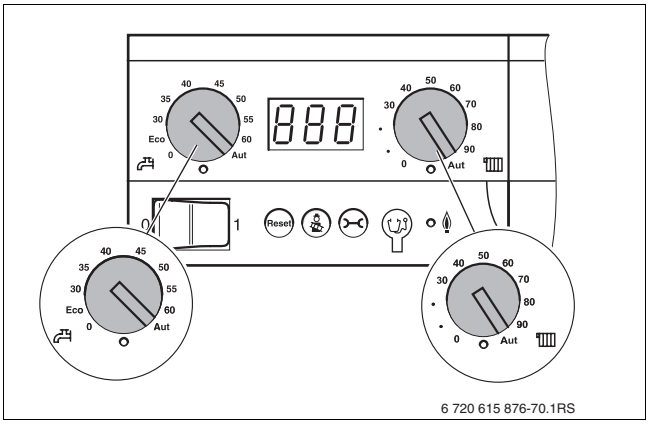

Рис. 3 Настройка системы управления

- Включите пусковой выключатель на системе управления (положение 1). Система управления проверяет текущее состояние установки и включает горелку.

Если отопительный котёл принял запрос на покрытие тепловой нагрузки, то запускается стартовая программа, и через 30 секунд происходит розжиг горелки. Запрос на покрытие тепловой нагрузки возникает в том случае, если температура воды в системе отопления или в контуре ГВС становится ниже заданного значения. Горит светодиод под соответствующей ручкой управления.

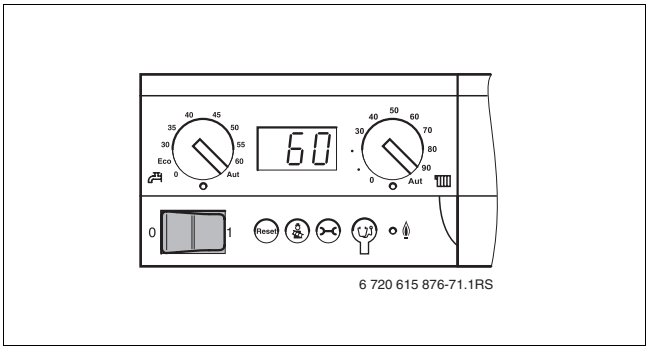

Рис. 4 Включение отопительной установки

- Проверьте или выполните следующие настройки на комнатном пульте управления:

- режим работы - автоматический
- требуемая температура в помещении
- требуемая температура горячей воды
- требуемая отопительная программа

Информация по обслуживанию, например, по настройке температур, приведена в документации на комнатный пульт управления.

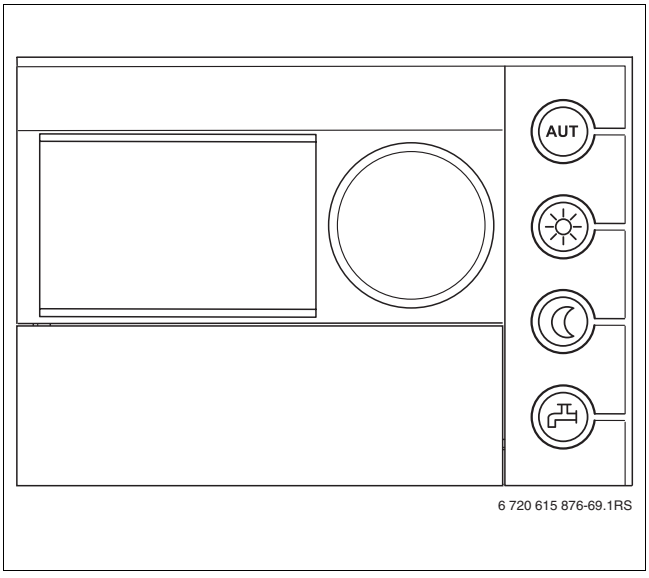

Рис. 5 Блок управления помещения

3.4 Выключение отопительной установки

- Выключите пусковой выключатель на системе управления (положение "0"). Таким образом выключается котёл и все его компоненты (в том числе горелка).
- Перекройте подачу топлива главным запорным краном.

ВНИМАНИЕ: возможно повреждение оборудования при отрицательных температурах.

Неработающая отопительная установка может замёрзнуть при низких температурах.

- По возможности держите отопительную установку всегда включённой.
- Защитите отопительную установку от замерзания, для чего слейте воду из самой нижней точки трубопроводов отопления и горячего водоснабжения.

3.5 Действия в аварийной ситуации

Только в случае аварии отключайте установку защитным автоматом котельной или аварийным выключателем.

В случае аварии, например, при пожаре:

- Никогда не подвергайте свою жизнь опасности. Собственная безопасность всегда важнее всего.
- Перекройте подачу топлива главным запорным краном.
- Обесточьте отопительную установку аварийным выключателем системы отопления или отключите соответствующий предохранительный автомат в здании.

3.6 Указания по эксплуатации

Топливо

Для исправной работы отопительной установки требуется топливо определенного вида и качества.

ВНИМАНИЕ: возможно повреждение оборудования из-за неправильного вида топлива.

- Используйте только указанный вид топлива. Используемый вид топлива заносится отопительной фирмой в таблицу 1.

Посоветуйтесь со специалистами отопительной фирмы, если хотите перевести отопительную установку на другой вид топлива или на топливо с другими характеристиками.

Применяйте только этот вид топлива
_____
_____ Печать/дата /подпись

Таб. 1 Используемый вид топлива (заполняется отопительной фирмой)

Требования к помещению для установки котла

ВНИМАНИЕ: повреждение котла из-за загрязненного воздуха для горения.

- Воздух для горения не должен содержать агрессивные вещества (например, галогенсодержащие углеводороды, соединения хлора или фтора). Это позволит предотвратить коррозию.
- Не допускайте сильной запыленности помещения.

ВНИМАНИЕ: возможно повреждение оборудования водой.

- При непосредственной угрозе половодья или наводнения необходимо заранее выключить отопительный котёл, для чего следует перекрыть подачу топлива и отключить электроснабжение.
- После наводнения перед повторным включением отопительной установки поручите специалистам отопительной фирмы проверить её.
- Узлы, имевшие контакт с водой, должны быть заменены специалистами отопительной фирмы на новые.

4 Устранение неисправностей

Определение и сброс неисправностей

При возникновении неисправности на экране системы управления появится мигающий код ошибки. На комнатном пульте управления неисправности показываются в виде текстового сообщения.

Неисправность имеется в том случае, если дисплей мигает и показывает недействительную температуру котловой воды или рабочее сообщение.

Пример: "6A" = горелка не стартует

Обзор кодов ошибок и неисправностей, а также возможные причины и рекомендации по их устранению приведены в документации на систему управления.

- Чтобы сбросить неисправность, удерживайте кнопку "Reset" нажатой в течение примерно 5 секунд.

Во время выполнения сброса на экране будет показано "rE". Сброс можно осуществить только при наличии мигающего сообщения о неисправности.

Если после сброса на экране появится нормальное рабочее сообщение, то это значит, что неисправность устранена. Если неисправность вновь появляется, то повторите операцию сброса ещё два – три раза.

ВНИМАНИЕ: возможно повреждение оборудования при отрицательных температурах!

Неработающая отопительная установка может замёрзнуть при низких температурах.

- По возможности держите отопительную установку всегда включённой.
- Защитите отопительную установку от замерзания, для чего слейте воду из самой нижней точки трубопроводов отопления и горячего водоснабжения.

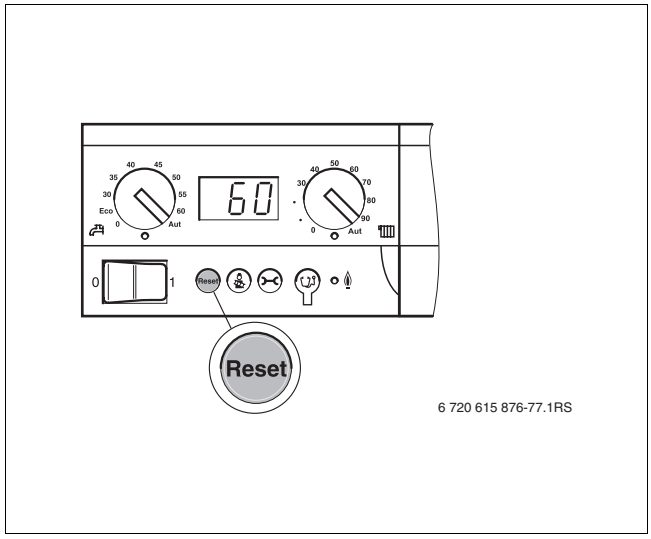

Рис. 6 Сброс неисправности кнопкой "Reset"

Middle East and Caucasian Area

Bosch Termoteknik Dis Ticaret A.S. Istanbul
Deri ve Endüstri Serbest Bölgesi T-10 Parsel
34975 Tuzla Istanbul / Turkey
Tel.: +90 216 581 03 00

Products manufactured by
Bosch Thermotechnik GmbH
Sophienstrasse 30-32
D-35576 Wetzlar

Buderus