Kullanma Kılavuzu

Sıvı Yakıtlı Özel Kazan



Logano G225 WS
Logatop SE Brülörlü

Kullanıcı için

Kullanmadan önce lütfen dikkatle okuyunuz

6 720 646 143 (12/2005)
TR/SY/JO/LB/IL/PS/SA/AE/OM/QA/BH/YE/IR/AF/IQ/GE/AZ/AM/KW

Buderus

1 Emniyetiniz İçin . . . 3

1.1 Bu Kılavuz Hakkında . . . 3
1.2 Amacına Uygun Kullanım . . . 3
1.3 Kullanılan Sembollerin Açıklamaları . . . 3
1.4 Bu Uyarıları Dikkate Alınız . . . 3

2 Ürün Tanıtımı . . . 4

3 Isıtma Sisteminin Çalıştırılması . . . 5

3.1 Isıtma Tesisatının Açılması . . . 5
3.2 Isıtma Tesisatının Kapatılması . . . 5
3.3 Acil Durumda Ne Yapmalı? . . . 5
3.4 İşletme Basıncının Kontrolü, Gerektiğinde Tesisat Suyu Eklenmesi ve Tesisattaki Havanın Alınması . . . 6
3.4.1 İşletme Basıncı Ne Zaman Kontrol Edilmelidir? . . . 6
3.4.2 İşletme Basıncının Kontrol Edilmesi . . . 6
3.4.3 Tesisat Suyu Doldurma ve Havasını Alma . . . 6
3.5 İşletmeye Yönelik Uyarılar . . . 7
3.6 Düzenli Bakımın Önemi . . . 8

4 Arızaların Giderilmesi . . . 9

1 Emniyetiniz İçin

1.1 Bu Kılavuz Hakkında

Bu kılavuzda ısıtma kazanının emniyetli ve teknik kurallara uygun olarak kullanımı ve işletilmesi ile ilgili önemli bilgiler bulunmaktadır.

Logatop SE brülörlü Sıvı Yakıtlı Özel Kazan Logano G225 WS, bu dokümanda ısıtma kazanı olarak tanımlanmaktadır.

1.2 Amacına Uygun Kullanım

Bu ısıtma kazanı sadece, müstakil evlerde veya apartmanlarda tesisat suyu ısıtılmasında ve sıcak su hazırlamada kullanılmalıdır.

1.3 Kullanılan Sembollerin Açıklamaları

Bu kılavuzda aşağıdaki semboller kullanılmaktadır:

HAYATİ TEHLİKE

Yeterli önlemler alınmadığında, ağır yaralanmalara, hatta can kaybına, neden olabilecek bir tehlikeye işaret etmektedir.

YARALANMA TEHLİKESİ/ TESİSAT HASARLARI

Orta derecede veya hafif yaralanmalara veya maddi hasarlara yol açabilecek tehlikeli durumlara işaret etmektedir.

UYGULAYICIYA YÖNELİK AÇIKLAMA

Optimum cihaz kullanımı ve ayarına yönelik uygulayıcı önerileri ve faydalı bilgiler vermektedir.

→ Göndermeler

Belirli bir yere veya başka bir dokümana gönderme yapılan yerlerde bir ok işareti → kullanılır.

1.4 Bu Uyarıları Dikkate Alınız

Isıtma tesisatınızı doğru olarak nasıl kullanacağınızı

- ısıtma sisteminin tarafınıza teslimatı yapılırken yetkili servisinizden ve uygulayıcı firmadan, size tesisatın nasıl kullanılacağını detaylı olarak anlatmalarını isteyerek ve
- bu kullanma kılavuzunu dikkatle okuyarak öğrenebilirsiniz.

Isıtma kazanında, sadece bu kullanma kılavuzunda açıklaması yer alan işlemleri yapın.

HAYATİ TEHLİKE

Yetkili olmayan kişiler, hayati tehlikeye neden olabilir.

- Isıtma tesisatı montajı sadece yetkili ve bilgili tesisat firmaları tarafından geçerli yönetmeliklere uygun olarak yapılmalı, ısıtma kazanının devreye alınması ve her türlü bakım hizmeti Isısan yetkili servisleri tarafından gerçekleştirilmelidir. Özellikle elektrik, yakıt ve atık gaz devreleri ile ilgili çalışmalar,yerel ve ulusal yönetmeliklere uygun olarak yetkili ve tecrübeli kişiler tarafından yürütülmelidir.

1.4.1 Kazan Dairesi ile İlgili Uyarılar

HAYATİ TEHLİKE

Zehirlenme hayati tehlike oluşturabilir. Taze hava girişinin yeterli olmaması tehlikeli atık gaz çıkışlarına sebep olabilir.

- Kazan dairesi taze hava giriş ve atık (egzoz) hava çıkış boşluklarının küçültülmemesine ya da kapatılmamasına dikkat edin.
- Kazan dairesine açılan kapıları kapalı tutun.
- Kazan dairesini ve özellikle hava giriş menfezlerini, küçük hayvanların girmesine karşı, örneğin hava ızgaraları ile koruyun.
- Eksiklikleri derhal giderilemediği takdirde ısıtma kazanı kesinlikle devreye alınmamalıdır.

YANGIN TEHLİKESİ

Yanıcı malzemeler veya sıvılar nedeniyle yangın tehlikesi vardır!

- Isıtma kazanının çok yakınında alev alma özelliği olan malzemeler ya da sıvılar depolamayın.

2 Ürün Tanıtımı

Sıvı yakıtlı, değişken kazan suyu sıcaklığında kontrol edilen, düşük sıcaklık kazanı.

Isıtma kazanının parçaları:

- Kumanda paneli
- Kazan dış sacı
- Isı yalıtımı yapılmış kazan gövdesi
- Brülör

Kumanda paneli ısıtma kazanının elektrikli modüllerini kumanda eder ve ısıtma kazanını denetler.

Kazan dış sacı, enerji kaybını önler ve ses yalıtımı sağlar.

Kazan gövdesi brülörde oluşan ısıyı ısıtma suyuna aktarır. Isı yalıtımı enerji kayıplarını önler.

CE Bu kazanın yapısı ve işletme davranışı AB Direktifleri ile ülkelerin ek taleplerine uygundur. Uygunluğu CE İşareti ile ispatlanır. Bu ürünün uygunluk beyanı İnternet'te www.buderus.de/konfo adresinden veya yetkili Buderus temsilciliğinden alınabilir.

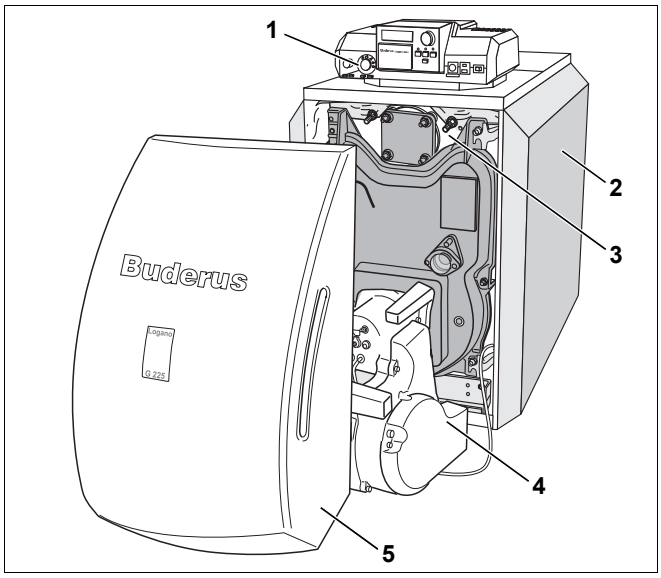

Şekil 1 Brülörsüz ısıtma kazanı

1 Kumanda paneli

2 Kazan dış sacı

3 Isı yalıtımı yapılmış kazan gövdesi

4 Sıvı yakıtlı brülör

5 Brülör kapağı

3 Isıtma Sisteminin Çalıştırılması

3.1 Isıtma Tesisatının Açılması

Sistemi açmadan önce,

- ısıtma tesisatı işletme basıncının yeterli olduğundan,
- ana kontrol vanasında yakıt beslemesinin açık olduğundan,
- ısıtma devresi acil kapatma şalterinin açık olduğundan emin olun.

▶ Kazan suyu sıcaklığı ayar düğmesini "AUT" konumuna getirin.

▶ Açma-kapama şalterini açın ("I" konumuna getirin). Böylece tüm ısıtma tesisatı açılır.

UYGULAYICIYA YÖNELİK AÇIKLAMA

Sıcaklık ayarlama gibi kullanım parametreleri için kumanda panelinin → dokümanlarına bakın.

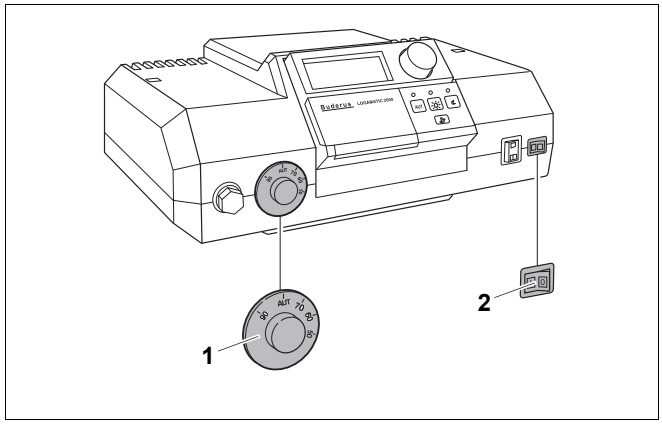

Şekil 2 Isıtma tesisatının açılması (Logamatic 2000)

1 Kazan suyu sıcaklık ayarlayıcısı

2 Açma-kapama şalteri

3.2 Isıtma Tesisatının Kapatılması

▶ Kumanda panelindeki açma-kapama şalterini kapatın ("0" konumu). Böylece ısıtma kazanı tüm bileşenleri (örn. brülör) ile birlikte kapanır.

▶ Ana yakıt kapama tertibatını kapatın.

SİSTEM HASARLARI

Donma nedeniyle tesisatta hasar meydana gelebilir.

Isıtma tesisatı devre dışı ise donma tehlikesi mevcuttur.

▶ Isıtma tesisatını mümkün olduğunca açık durumda bırakın.

▶ Isıtma tesisatının donmasını önlemek için, ısıtma tesisatı ve kullanma suyu borularını en alt noktadan boşaltın.

3.3 Acil Durumda Ne Yapmalı?

Yangın vb. acil durumlarda:

▶ Ana yakıt kapama tertibatını kapatın.

▶ Acil kapama şalteri veya ilgili ev sigortası üzerinden ısıtma tesisatının enerjisini kesin.

3.4 İşletme Basıncının Kontrolü, Gerektiğinde Tesisat Suyu Eklenmesi ve Tesisattaki Havanın Alınması

3.4.1 İşletme Basıncı Ne Zaman Kontrol Edilmelidir?

Yeni doldurulan tesisat suyu çok fazla gaz çıkarttığından, ilk günlerde mevcut hacminin bir kısmını kaybeder. Bu durumda hava yastıkları oluşur ve tesisat sudan sesler gelmeye başlar.

- Yeni ısıtma tesisatlarında işletme basıncı başlangıçta her gün kontrol edilmeli ve gerektiğinde su eklenmeli ve radyatörlerdeki hava alınmalıdır.
- Daha sonraları işletme basıncı ayda bir kontrol edilmeli ve gerektiğinde su eklenerek radyatörlerdeki hava alınmalıdır.

3.4.2 İşletme Basıncının Kontrol Edilmesi

Yetkili servis manometrenin kırmızı ibresini gerekli işletme basıncına (minimum 1 bar) ayarlar.

- Manometrenin ibresinin yeşil işaretin içerisinde olup olmadığını kontrol edin.
- Manometre ibresi yeşil işaretin altında kalıyorsa, tesisat suyu ilave edin.

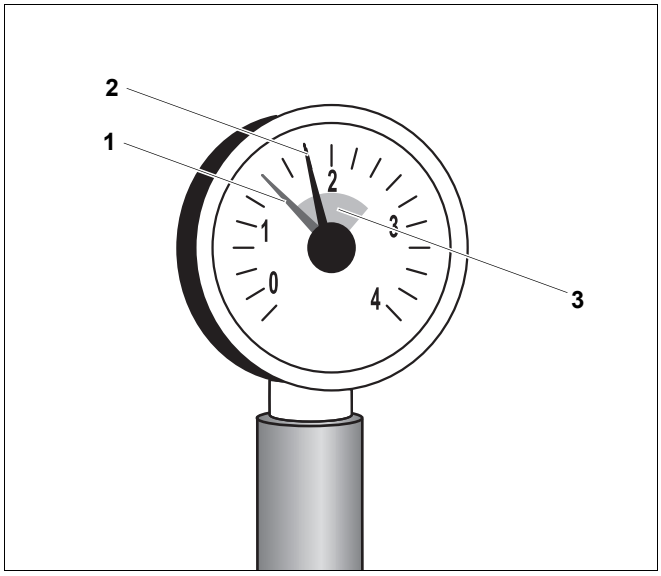

Şekil 3 Kapalı tesisatlar için manometre

1 Kırmızı ibre

2 Manometre ibresi

3 Yeşil işaret

3.4.3 Tesisat Suyu Doldurma ve Havasını Alma

Yetkili servisten size, ısıtma tesisatı suyu eklenmesi için kullanılması gereken KDB-musluğunun (kazanı doldurma ve boşlatma musluğu) ısıtma tesisatının neresinde bulunduğunu göstermesini isteyiniz.

SİSTEM HASARLARI

Isıl gerilmeler sistemde hasara sebep olabilir.

Isıtma tesisatına sıcak durumda iken su doldurulduğunda, ısıl gerilmeler tesisatta ve kazanda çatlaklar oluşturabilir. Isıtma kazanı su sızdırır.

- Isıtma tesisatına sadece soğuk durumdayken (gidiş suyu sıcaklığı maksimum 40 °C olmalıdır) su doldurulmalıdır.

- Dolum için bir hortumu sıhhi tesisat musluğuna bağlayın. KDB vanasının hortum başlığına, sıhhi tesisata bağlanmış olan hortumu bağlayın, hortum kelepçesini sıkın ve KDB vanasını açın.
- Isıtma sistemini yavaşça doldurun. Sistem dolarken basınç göstergesini (manometre) gözleyin.
- İstenen işletme basıncına erişildiğinde, sıhhi tesisat vanasını ve KDB vanasını kapatın.
- Radyatörlerdeki pürjörler üzerinden ısıtma tesisatının havasını alın.
- Hava atılırken işletme basıncı düşerse, tesisata su eklenmelidir.
- Hortumu KDB vanasından sökün.

SİSTEM HASARLARI

Tesisata sık sık su eklenmesi hasara sebep olabilir.

Isıtma tesisatına sık sık tesisat suyu ilave etmeniz gerekiyorsa, ısıtma tesisatında suyun niteliğine bağlı olarak korozyon ve kireçtaşı oluşabilir.

- Yerel su şebekesinden alınan suyunun şartlandırılması gerekip gerekmediğini tesisat uzmanınızdan öğrenmelisiniz.
- Tesisata sık sık besi suyu doldurmanız gerekiyorsa, yetkili servise haber veriniz.

3.5 İşletmeye Yönelik Uyarılar

Doğru yakıt

Sorunsuz bir işletme için ısıtma tesisatında doğru tip ve kalitede yakıt kullanılmalıdır.

SİSTEM HASARLARI

Yanlış yakıt kullandığınızda kazan ve ekipmanlarına zarar verebilirsiniz.

- Sadece kazan için öngörülen yakıt kullanılmalıdır.

Isıtma sisteminizi başka bir yakıt türüne dönüştürmek veya başka kalitede bir yakıt kullanmak istiyorsanız, önce yetkili servise danışınız.

Sadece aşağıda belirtilen yakıtı kullanınız:
Kaşe/Tarih/İmza

Kazan dairesi

KAZANDA HASAR

Yanma havasının kirlenmesi brülörde hasara sebep olabilir.

- ▸ Kazan dairesinde halojen hidrokarbonlar (örn. spreyler, solvent veya temizlik maddeleri, boya, yapışkan) ve klorlu temizleme maddeleri kesinlikle kullanılmamalıdır.
- ▸ Aşırı tozlanmaya karşı önlem alınız.

SİSTEM HASARLARI

Su baskınları tesisata hasar verebilir.

- ▸ Sel tehlikesinde, kazan dairesine su girmeden önce ısıtma kazanını yakıt ve elektrik şebekesi bağlantısından kesin (→ Bölüm 3.2, Sayfa 5).
- ▸ Kazan dairesinde meydana gelen bir su basma olayından sonra ısıtma tesisatını tekrar işletime almadan önce ısıtma tesisatının yetkili servis tarafından kontrol edilmesini sağlayın.
- ▸ Suyla temas etmiş olan armatürlerin, kumanda ve kontrol tertibatlarının yetkili bir servis tarafından değiştirilmesini sağlayın.

3.6 Düzenli Bakımın Önemi

Aşağıda belirtilen nedenlerden dolayı ısıtma tesisatında düzenli bakım yapılması gereklidir:

- Yüksek bir verim sağlamak ve ısıtma tesisatını tasarruflu (daha az yakıt tüketerek) olarak işletmek
- Yüksek işletme emniyeti sağlamak
- Isıtma kazanında çevre dostu yanmayı sağlayabilmek.

SİSTEM HASARLARI

Eksik veya yetersiz bir temizlik ve bakım tesisatta hasara sebep olabilir.

- ▸ Isıtma cihazınızı ve ekipmanlarını yılda bir defa yetkili servise kontrol ettirip, ısıtma tesisatını yetkili ve bilgili kişiler tarafından temizlettirin ve bakımını yaptırın.
- ▸ Yıllık kontrol ve ihtiyaca göre bakım yapılması için bir "Bakım Sözleşmesi" imzalamanızı öneririz.

4 Arızaların Giderilmesi

İki farklı arıza tipi mevcuttur

- Brülör hataları ve
- kumanda paneli ile ısıtma tesisatı arızaları.

Bir brülör arızasında brülör üzerinde bulunan arıza lambası yanar. Bu hatalar genelde brülördeki resetleme düğmesine basılarak resetlenebilir.

Kumanda panelinde ve ısıtma tesisatında oluşan arızalar, gösterge ile donatılmış kumanda panellerinin göstergelerinden okunabilir. Ayrıntılı bilgileri kumanda panelinin → dokümanlarında bulabilirsiniz.

Brülör hatalarının giderilmesi

- ▸ Yanlardaki cıvataları sökün ve brülör kapağını çıkartın.
- ▸ Brülördeki reset tuşuna basın (→ Brülörün dokümanları).

SİSTEM HASARLARI

Reset tuşuna çok sık basıldığında brülörün ateşleme trafosunda hasar meydana gelebilir.

- ▸ Reset tuşuna arka arkaya en fazla üç defa basınız. Arızayı üçüncü denemeden sonra da gidermek mümkün olmazsa, arızanın kazan ve ekipmanları etkilememesi için brülör dokümanlarından faydalanarak sorunu tespit etmeye çalışın ve gerekiyorsa yetkili servise haber verin.

- ▸ Brülör kapağını monte edin ve yanlardaki bulunan her iki cıvata ile sabitleyin.

HAYATİ TEHLİKE

Elektrik akımı nedeniyle hayati tehlike söz konusudur.

- ▸ Isıtma kazanı sadece kapağı kapalı olarak çalıştırılmalıdır.

SİSTEM HASARLARI

Donma nedeniyle tesisatta hasar meydana gelebilir.

Isıtma tesisatı bir arıza nedeniyle devre dışı kaldığında, çok düşük sıcaklıklarda tesisat donabilir.

- ▸ Hatayı derhal giderip ısıtma tesisatını tekrar devreye alın.
- ▸ Bu mümkün değilse, ısıtma tesisatının donmasını önlemek için, ısıtma tesisatı ve kullanma suyu borularını en alt noktadan boşaltın.

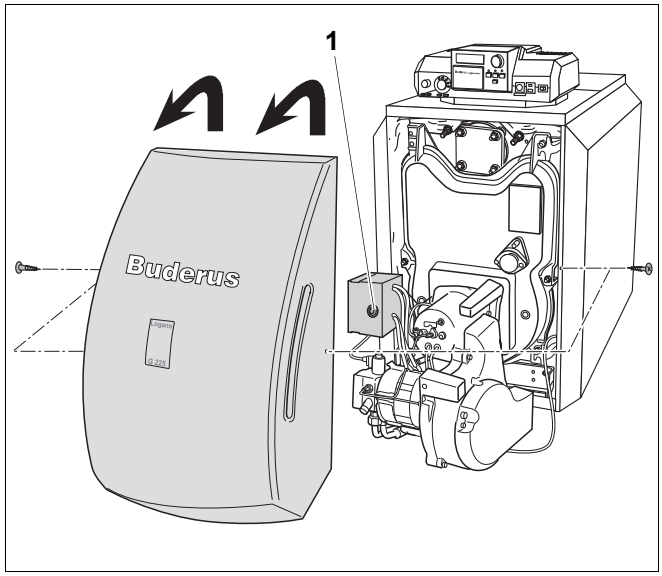

Şekil 4 Brülörün Resetlenmesi

1 Resetleme tuşu

Middle East and Caucasian Area

Bosch Termoteknik Dış Ticaret A.Ş.
İstanbul Deri ve Endüstri Serbest Bölgesi
T-10 Parsel 34975 Tuzla
İstanbul / Turkey
Tel.: +90 216 581 03 00

Products manufactured by
Bosch Thermotechnik GmbH
Sophienstrasse 30-32
D-35576 Wetzlar

www.buderus.com

Buderus