Kullanım ve Servis Kılavuzu

Temel kontrol ünitesi

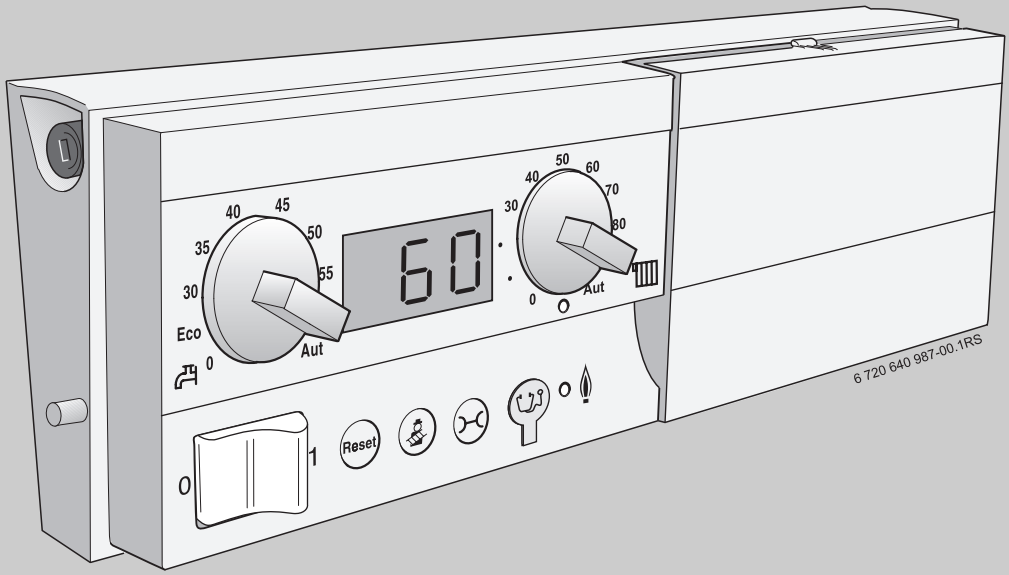

Logamatic

BC10

Kullanıcı ve yetkili servis için

Kullanmadan ve servis işlerinden önce dikkatle okuyun.

6 720 646 716 (06/2009) TR

Buderus

İçindekiler

1 Sembol Açıklamaları ve Emniyetle İlgili Bilgiler 3
1.1 Sembol Açıklamaları 3
1.2 Emniyetle ilgili Bilgiler 3

2 Ürünle İlgili Bilgiler 4
2.1 AT Uygunluk Beyanı 4
2.2 Amacına Uygun Kullanım 4
2.3 Kontrol Ünitesinin Temizlenmesi 4

3 Kontrol Ünitesinin Kullanımı 5
3.1 BC10 üzerindeki kumanda elemanları . . . 5
3.2 Açma ve Kapama 6
3.3 Isıtma İşletimi için Maksimum Kazan Sıcaklığının Ayarlanması 6
3.4 Sıcak Kullanım Suyu Ayarının Yapılması 7
3.5 "Brülör" LED lambası (Devrede/Kapalı) . . 7
3.6 Arızaların Resetlenmesi (Reset) 8
3.7 Manuel İşletme Seçimi 8
3.8 İşletme Durumunun Gösterilmesi 9

4 Yetkili servis personeli içindir 10
4.1 Kontrol Ünitesinin Takılması 10
4.2 Kontrol Ünitesinin Sökülmesi 10
4.3 Kısmi Yük İşletmesinin Başlatılması . . . 11
4.4 Baca Gazı Testi 11
4.5 Parametre Ayarı 12
4.5.1 Isıtma Yükünün Sınırlandırılması 12
4.5.2 Pompa ek çalışma süresi 12
4.5.3 Sıcak kullanım suyu 12
4.5.4 Brülör Fanının Hızı 12
4.6 Hata Arama 13
4.7 Bakım Aralığının Resetlenmesi 15

5 Çevre Koruma/Atık Yok Etme 16

1 Sembol Açıklamaları ve Emniyetle İlgili Bilgiler

1.1 Sembol Açıklamaları

İkaz Uyarılar



Metinde yer alan güvenlik uyarıları gri renkte arka plana sahip bir ikaz üçgeni ile belirtilmekte ve bir çerçeve içinde yer almaktadır.



Elektriğin neden olduğu tehlikelerde, ikaz üçgeninin içindeki ünlem işareti yerine bir yıldırım sembolü bulunmaktadır.

Bir güvenlik uyarısının başlangıcındaki sinyal sözcükler, hasarların önlenmesine yönelik tedbirlere uyulmaması halinde ortaya çıkabilecek tehlikelerin türlerini ve ağırlıklarını belirtmektedir.

- **UYARI**: Hasarların oluşabileceğini gösterir.
- **DİKKAT:** İnsanlar için hafiften orta ağırlığa kadar kişisel yaralanmaların meydana gelebileceğini gösterir.
- **İKAZ:** Ağır yaralanmaların meydana gelebileceğini gösterir.
- **TEHLİKE:** Ölümcül ağır yaralanmaların meydana gelebileceğini gösterir.

Önemli Bilgiler



İnsanlar için tehlikelerin veya maddi hasar tehlikesinin söz konusu olmadığı önemli bilgiler yanda gösterilen sembol ile belirtilmektedir. Metnin altında ve üstünde bulunan çizgilerle sınırlanırlar.

Diğer semboller

Sembol	Anlamı
▸	İşlem adımı
→	Doküman içinde başka yerlere veya başka dokümanlara çapraz başvuru
•	Sayma/liste maddesi
–	Sayma/liste maddesi (2. düzlem)

Tab. 1

1.2 Emniyetle ilgili Bilgiler

Montaj ve İşletmeye Alma

- ▸ Ürünün kusursuz şekilde çalışması için bu kullanım ve servis kılavuzuna uyun.
- ▸ Emniyetle ilgili uyarıları okuyun ve bu uyarılara uyun.
- ▸ Montaj ve işletmeye alma çalışmaları sadece yetkili servis tarafından yapılmalıdır.

Kullanım

- ▸ Cihaz, sadece amacına uygun olarak ve belirtilen kontrol sistemleriyle bağlantılı olarak kullanılmalıdır.
- ▸ Montajda ve işletmede dikkat edilecek ülkeye özgü talimatlar ve standartlar.
- ▸ Sadece orijinal yedek parçalar kullanın.

Elektrik akımı nedeniyle hayati tehlike

- ▸ Elektrikle ilgili çalışmaların sadece yetkili uzman elektrik tesisatçıları tarafından gerçekleştirildiğinden emin olun.
- ▸ Bağlantı şemasını dikkate alın.
- ▸ Elektrik çalışmalarından önce tüm kutupları şebekeden ayırarak tesisatın elektriğini kesin ve yanlışlıkla açılmaması için emniyete alın.
- ▸ Gerilim olmadığından emin olun.
- ▸ Cihazı nemli odalara monte etmeyin.

Haşlanma tehlikesi

- ▸ Kullanım suyu sıcaklığını maks. 50 °C ile sınırlandırmak için termostatik üç yollu bir vananın monte edilmiş olduğundan emin olun.

Donma tesisatta hasar yapabilir

Isıtma tesisatı çalışmadığında veya bir arıza nedeniyle kilitli olduğunda, çok düşük sıcaklıklarda donabilir:

- ▸ Isıtma tesisatını sürekli olarak açık tutun.
- ▸ Donma koruma emniyetini etkinleştirin.
- ▸ Bir arıza durumunda: Arızanın derhal giderilmesini sağlayın.

Kullanıcı hatalarından kaynaklanan hasarlar

Kullanım hataları, yaralanmalara ve/veya maddi hasarlara neden olabilir.

- ▸ Çocukların bu cihazı denetimsiz olarak kullanmamaları veya bununla oynamamaları için gerekli önlemler alınmalıdır.
- ▸ Cihaza, bunu sadece talimatlara uygun olarak kullanabilecek kişilerin erişebilmesini sağlayın.

2 Ürünle İlgili Bilgiler

Temel kontrol ünitesi BC10, enerji yönetim sistemi (EMS)[1] olan Buderus ısıtma tesisatlarının temel fonksiyonlarının doğrudan ısıtma kazanından kumanda edilmesine imkan tanımaktadır.
Temel kontrol ünitesi ile bağlantılı olarak, örneğin oda ve kullanım suyu sıcaklığının konforlu şekilde ayarlamak veya ısıtma programları kullanmak için farklı tip kumanda üniteleri kullanılabilir.
Temel kontrol ünitesi BC10 doğrudan ısıtma kazanına monte edilmiş olmalıdır.

2.1 AT Uygunluk Beyanı

Bu ürünün yapısı ve işletimi AB Direktifleri ile üye ülkelerin ek taleplerine uygundur. Uyumluluğu CE işareti ile ispatlanmıştır. Bu ürünün uyumluluk Beyanı internette www.buderus.de/konfo adresinden veya yetkili Buderus temsilciliğinden edinilebilir.

2.2 Amacına Uygun Kullanım

Temel kontrol ünitesi BC10, sadece Buderus ısıtma tesisatlarının kumanda edilmesi ve ayarlanması için kullanılabilir.

- Cihaz, sadece amacına uygun olarak ve belirtilen kontrol sistemleriyle bağlantılı olarak kullanılmalıdır.
- Montajda ve işletmede dikkat edilecek ülkeye özgü talimatlar ve standartlar.

2.3 Kontrol Ünitesinin Temizlenmesi

- Temel kontrol ünitesini sadece nemli bir bez ve yumuşak bir deterjanla temizleyiniz.

1) Enerji Yönetim Sistemi (EMS), ısıtma tesisatını kumanda eder ve denetler.

3 Kontrol Ünitesinin Kullanımı

Temel kontrol ünitesi BC10, ısıtma tesisatının temel fonksiyonlarının kullanılabilmesini sağlamaktadır Kullanılabilecek fonksiyonlar şunlardır:

- Isıtma tesisatının açılması ve kapatılması
- Sıcak kullanım suyu ve ısıtma işletmesinde maksimum kazan sıcaklık ayarı
- Durum göstergesi

3.1 BC10 üzerindeki kumanda elemanları

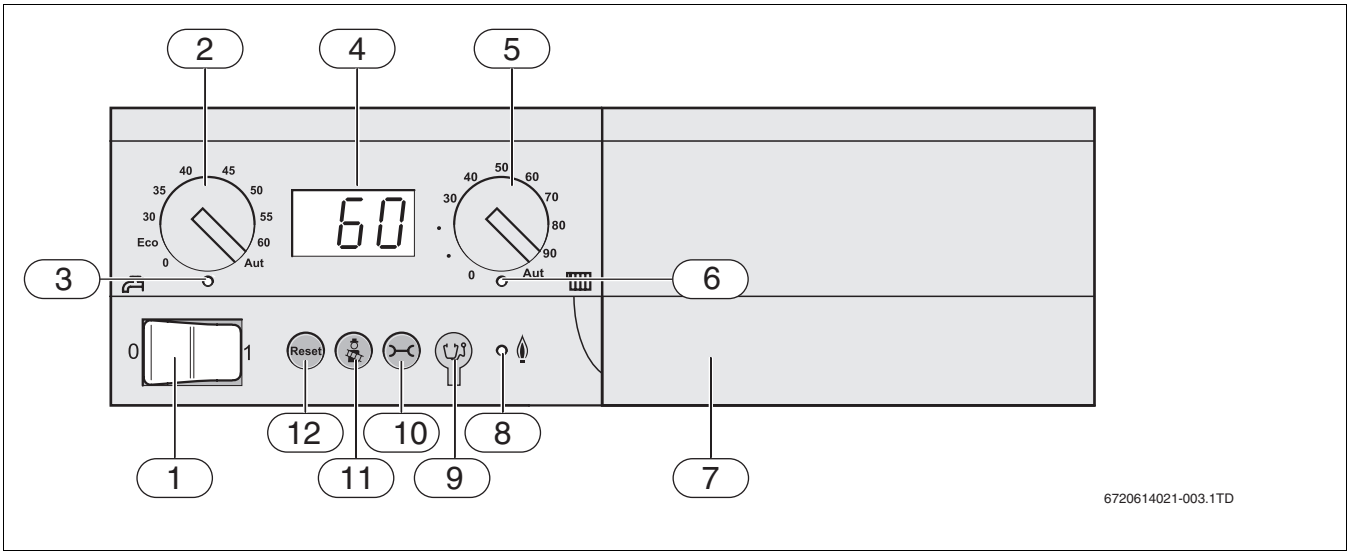

Res. 1 Kumanda elemanları

1 Açma-kapama şalteri "Açık/Kapalı"
2 Sıcak kullanım suyu ayar değeri için kumanda düğmesi
3 LED "Sıcak su hazırlama"
4 Durum göstergesi için ekran
5 Isıtma işletmesinde maks. kazan suyu sıcaklığı için kumanda düğmesi
6 "Isı talebi" LED lambası
7 Bir kontrol ünitesi, örneğin RC3x veya ön kapak takmak için
8 “Brülör” LED lambası (Devrede/Kapalı)
9 Arıza arama cihazının fişi için bağlantı soketi
10 "Durum göstergesi” tuşu
11 Manuel kazan kumandası ve atık gaz testi için "Bacacı" tuşu
12 “Reset” tuşu (sıfırlama)

3.2 Açma ve Kapama

TEHLİKE: Elektrik akımı nedeniyle hayati tehlike!

- Tehlike durumunda ısıtma tesisatı, ısıtma devresi acil kapatma şalteri üzerinden tüm elektrik bağlantıları kesilerek kapatılmalı veya ev sigortası üzerinden elektrik şebekesinden ayrılmalıdır.

- Açmak için açma-kapama şalterini [1] "1" pozisyonuna getirin.
  Böylece tüm ısıtma tesisatı devreye girer. Temel kontrol ünitesindeki durum göstergesi yanar ve °C olarak anlık kazan suyu sıcaklığı görünür.
- Kapatmak için açma-kapama şalterini [1] "0" pozisyonuna getirin.

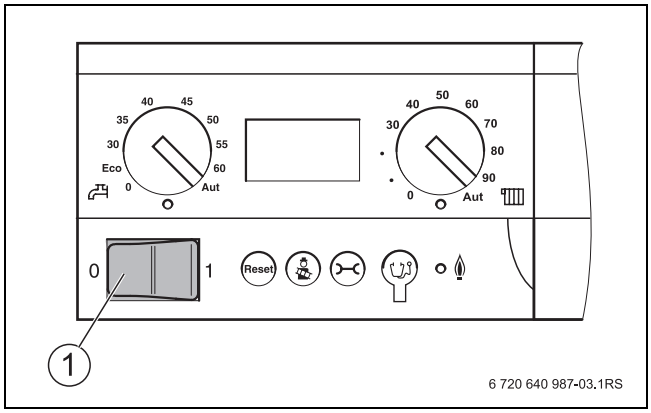

Res. 2 Temel kontrol ünitesinin açılması ve kapatılması

3.3 Isıtma İşletimi için Maksimum Kazan Sıcaklığının Ayarlanması

Isıtma işletmesinde üst kazan sıcaklık sınırı "maksimum kazan sıcaklığı" [1] kumanda düğmesi ile ayarlanır. Bu sınır sıcak kullanma suyu hazırlanması için geçerli değildir.

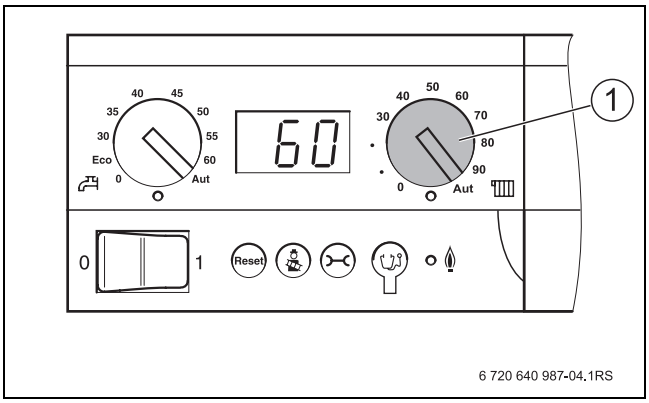

Res. 3 Isıtma işletmesinde maks. kazan suyu sıcaklığı için kumanda düğmesi

	Açıklama
0	Isıtma işletmesi kapalıdır (ihtiyaca göre sadece sıcak kullanım suyu işletimi).
30 – 90[1)]	Sıcaklık BC10'da sabit olarak ayarlanır ve bu ayar bir kontrol ünitesi ile değiştirilemez.[2)]
Aut	Sıcaklık, bir kontrol ünitesi (örn. RC3x) ile otomatik olarak ısıtma eğrisi üzerinden belirlenmektedir. Hiçbir kontrol ünitesi bağlı değilse, maksimum kazan suyu sıcaklığı olarak 90 °C geçerlidir.[2)]

Tab. 2 "Maksimum kazan sıcaklığı" kumanda düğmesindeki ayarlar

1) Kontrol ünitesi RC3x ile bağlantılı olarak daima "Aut" ayarı seçilmelidir.

2) Kumanda ünitesinin tüm ayar fonksiyonları (örneğin ısıtma programı, yaz/kış arsında geçiş) aktif kalmaya devam eder.

Isıtma sistemi açıldığında ve ısı gereksinimi olduğunda, ayar düğmesinin alt kısmında bulunan LED yanar.

3.4 Sıcak Kullanım Suyu Ayarının Yapılması

Kullanım suyu boylerindeki kullanım suyu sıcaklığı "boyler sıcaklığı" [1] kumanda düğmesi ile ayarlanır.

Sıcak kullanım suyu hazırlama, daima kazan sıcaklığı için izin verilen maksimum sıcaklıkta gerçekleştir.

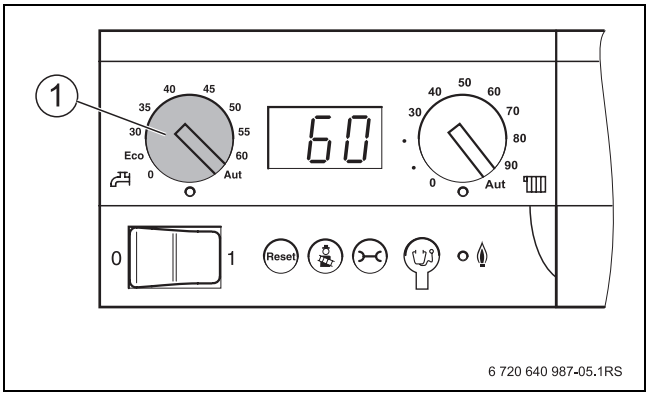

Res. 4 Sıcak kullanım suyu ayar değeri için kumanda düğmesi

	Açıklama
0	Radyatörler için ısıtma yok (sadece sıcak kullanım suyu çalışma modu).
Eco[1)]	Enerji tasarruf işletimi[2)], kullanım suyu sıcaklığı 60 °C Sıcaklık belirgin şekilde düşmüş olduğunda, sıcak su ilk olarak tekrar 60 °C'ye ısıtılır. Bu sayede brülörün devreye girme sayısı azalmakta ve enerji tasarrufu sağlanmaktadır. Fakat başlangıçta gelen suyun bir miktar soğuk olması mümkündür.
30 – 60	Sıcaklık BC10'da sabit olarak ayarlanır ve bu ayar bir kontrol ünitesi ile değiştirilemez[2)].
Aut	Oda kumanda cihazı (örn. RC3x) üzerinden ayarlanır. Bir kumanda cihazı bağlı değilse, sıcak kullanım suyu için 60 °C'lik sıcaklık geçerlidir.

Tab. 3 "İstenen boyler sıcaklığı" kumanda düğmesindeki ayarlar

1) Bu işlev, sıcak kullanım suyu hazırlama fonksiyonu entegre edilmiş olan cihazlar için optimize edilmiştir (kombi cihazlar, örn. GB132T). Diğer kazanlarla bağlantılı olarak, bir kontrol ünitesi varsa, "Aut" ayarını önermekteyiz (diğer durumlarda doğrudan BC10'da ayarlanmalıdır).

2) Kontrol ünitesinin ısıtma programı (zamanlayıcı) aktif durumda kalır, bu sayede gece işletiminde sıcak su hazırlanmaz.

Kullanım suyu boylerindeki sıcak su, önceden ayarlanmış olan ayar değerine ısıtılırken, ayar düğmesinin alt tarafındaki LED lambası yanar.

3.5 "Brülör" LED lambası (Devrede/ Kapalı)

Işıklı diyod (LED) brülörün durumuna işaret eder.

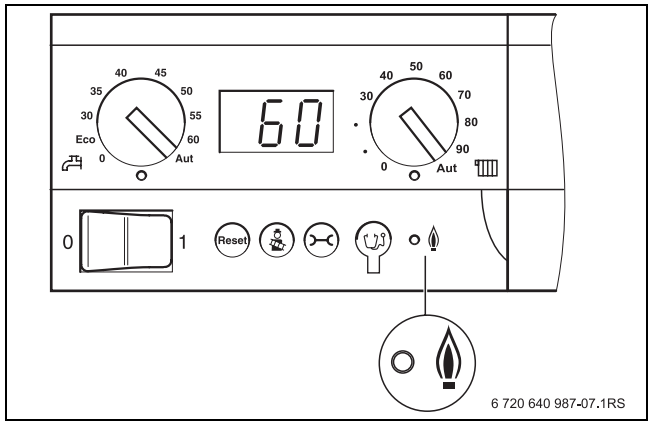

Res. 5 "Brülör" LED lambası (Devrede/Kapalı)

	Durum	Açıklama
Açık	Brülör devrede.	Kazan suyu ısıtılıyor.
Kapalı	Brülör kapalı.	Kazan suyu sıcaklığı istenen sıcaklık aralığındadır veya o an için bir ısı talebi yoktur.

Tab. 4 LED'in anlamı

3.6 Arızaların Resetlenmesi (Reset)

Brülör (brülör beyni) arıza durumuna geçerse, bu arıza "Reset" tuşuna basılarak resetlenebilir. Bu durum sadece kilitleyici hatalar için geçerlidir. Hata nedeni giderildiğinde, bloke edici hatalar otomatik olarak düzeltilir.

- Arızayı resetlemek için "Reset" tuşuna basın. Reset işlemi yürütülürken ekranda **rE** şeklinde bir kod gösterilir.

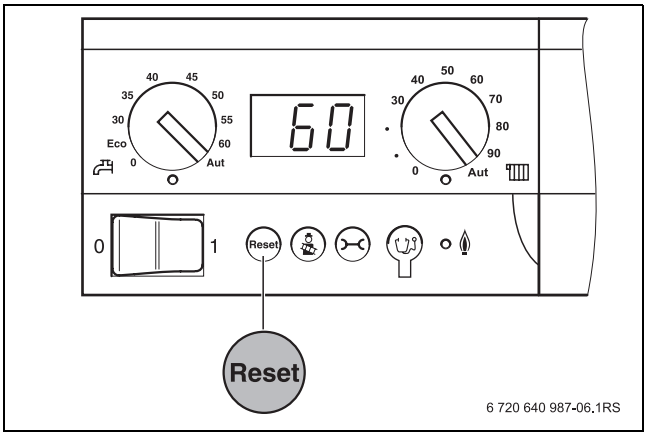

Res. 6 "Reset" tuşu (sıfırlama)

Yer tipi kazanda:
Hatanın resetlenmesi mümkün değilse, kazan suyu sıcaklığı halen çok yüksektir veya reset dijital brülör beyni SAFe üzerinden yapılmalıdır.
Hata resetlendikten sonra, brülör tekrar arıza durumuna geçerse yetkili servise haber verin.

3.7 Manuel İşletme Seçimi

Isıtma tesisatı manuel kazan kumandasında kontrol ünitesinden bağımsız olarak işletilebilir. Isıtma kazanı, sağ taraftaki kumanda düğmesi ile ayarlanmış olan ısıtma kazan suyu ayar değeri ile çalışmaktadır. Manuel işletim sırasında ekrandaki ondalık basamak noktası **yanıp söner**.

- Ekrandaki ondalık basamak noktası **yanıp sönene** kadar tuşunu ("bacacı") en az 8 saniye basılı tutun.
- Kazan suyu sıcaklığı için ayar değeri (kazan gidiş suyu sıcaklığı) sağ taraftaki kumanda düğmesinden ayarlayın.
- Manuel işletimi sonlandırmak içim tekrar tuşuna basın.

Enerji beslemesi kapatıldıktan veya bir elektrik kesintisinden sonra manuel işletim artık etkin değildir.

- Isıtma tesisatının çalışmaya devam etmesi için (özellikle don tehlikesinde), cihazı çalıştırdıktan sonra manuel işletmeyi tekrar etkinleştirin.

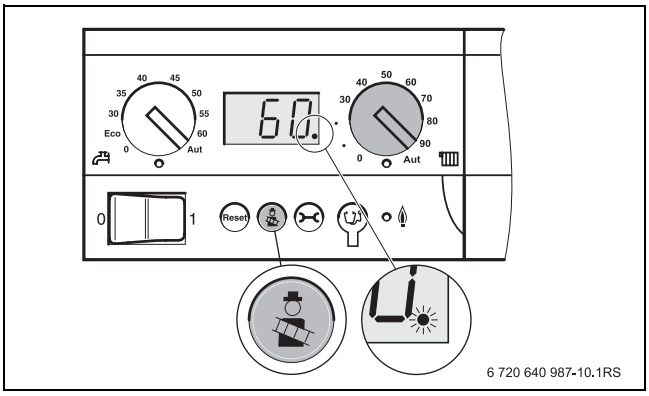

Res. 7 Manuel İşletme Seçimi

3.8 İşletme Durumunun Gösterilmesi

Temel kontrol ünitesi BC10'un ekranında ısıtma cihazının işletme durumu gösterilir.

Bir arıza söz konusu olduğunda, durum göstergesi doğrudan hatayı veya uyarıyı gösterir. Hatalarda yetkili servisinize haber verin ve ayrıca servise arıza kodunu da bildirin.

Uyarılar ve hatalar kullanılan kazana bağlıdır. Kodlarla ilgili ayrıntılı bilgiler için, ilgili kazanın açıklamasına bakınız. Kilitleyici hatalarda durum göstergesi yanıp sönmektedir.

Çıkış durumu:

Normal işletme halinde göstergede anlık kazan sıcaklığı görünür, örneğin **60 °**C.

- Ekranda bir arıza veya ikaz gösterildiğinde, örneğin **H7** veya **2E** (→ Bölüm 4.6).

Diğer durum göstergeleri:

- Bir sonraki durum göstergesine geçmek için ⊖ ("Durum göstergesi") tuşuna basın.
  P1.2: Güncel işletme basıncı (kazan tipine bağlı, sadece bir basınç sensörü varsa görünür)
- Bir sonraki durum göstergesine geçmek için tekrar ⊖ tuşuna basın.
  0Y: Durum göstergesi (ekran kodu)
- Bir sonraki durum göstergesine geçmek için tekrar ⊖ tuşuna basın.
  60: Göstergede tekrar kazan sıcaklığı görünür.

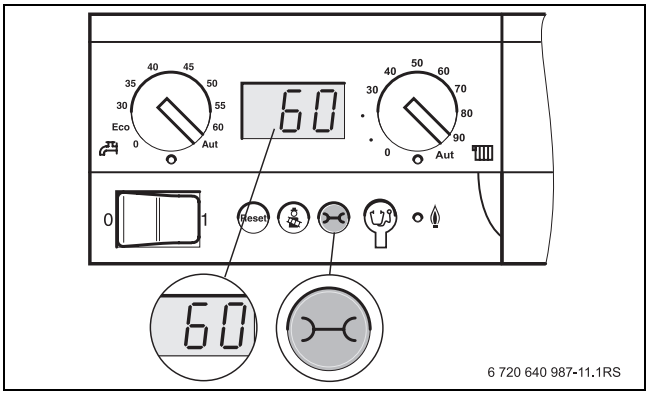

Res. 8 Durum göstergesi için ekran

4 Yetkili servis personeli içindir

Montaj ve servis çalışmalarının sadece uzman tesisatçı firmalar tarafından yapılmasını sağlayın.

4.1 Kontrol Ünitesinin Takılması

- Isıtma sisteminin enerjisini kesin.
- Sadece gaz yakıt kullanıldığında: Gaz vanasını kapatın.

Kontrol ünitesi bir oturma odasına veya temel kontrol ünitesi BC10'a monte edilebilmektedir.

1. Plakadaki bağlantı kulaklarını aynı anda içeriye bastırın.
2. Kapağı ok yönünde temel plakadan çıkartın.

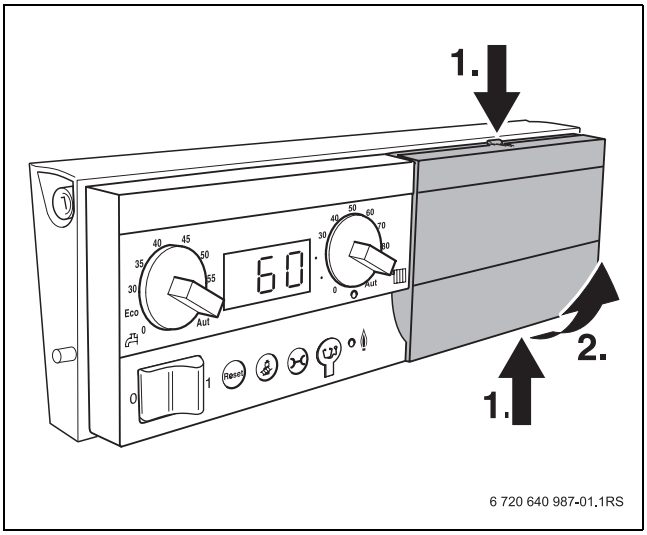

Res. 9 Plakanın çıkarılması

3. Kontrol ünitesini ok yönünde temel plakanın üst tarafına geçirin.
4. Kumanda ünitesini yerine oturana kadar ok yönünde yukarıya doğru bastırın.

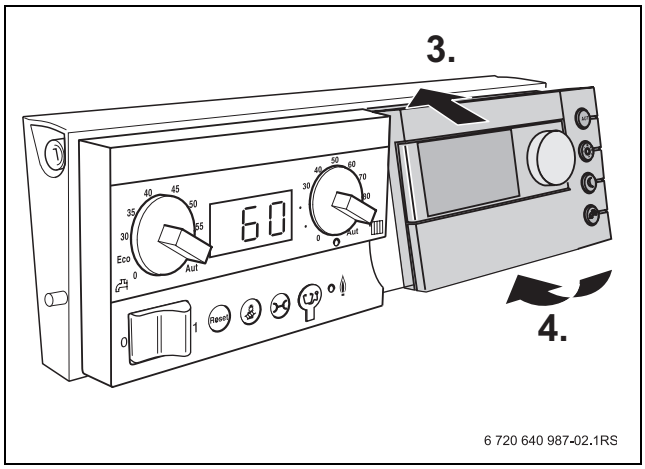

Res. 10 Kontrol ünitesi RC3x'in takılması

4.2 Kontrol Ünitesinin Sökülmesi

TEHLİKE: Elektrik akımı nedeniyle hayati tehlike!

- Elektrikle ilgili çalışmaların sadece yetkili uzman elektrik tesisatçıları tarafından gerçekleştirildiğinden emin olun.
- Kumanda panelini açmadan önce ısıtma tesisatının elektrik beslemesini kesin.
- Isıtma tesisatını yanlışlıkla açılmaya karşı emniyete alın.

1. Kumanda paneli MC10'un kapağındaki vidaları sökün.
2. Muhafaza kapağını yukarıdan çıkarın.

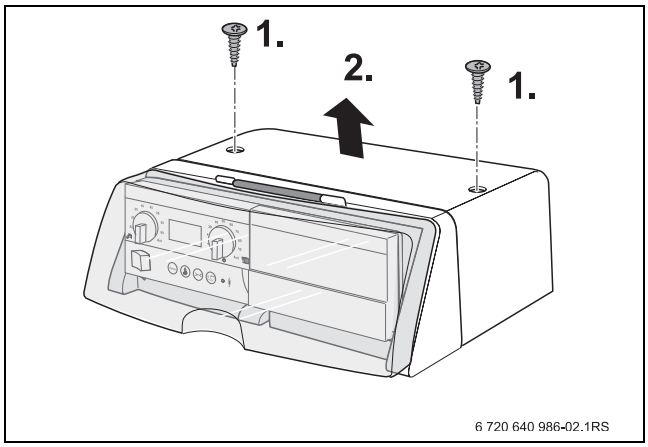

Res. 11 Kapağın çıkartılması

3. Kumanda panelindeki fişli bağlantıları sökün.
4. Temel kontrol ünitesini kumanda panelinden sökün.

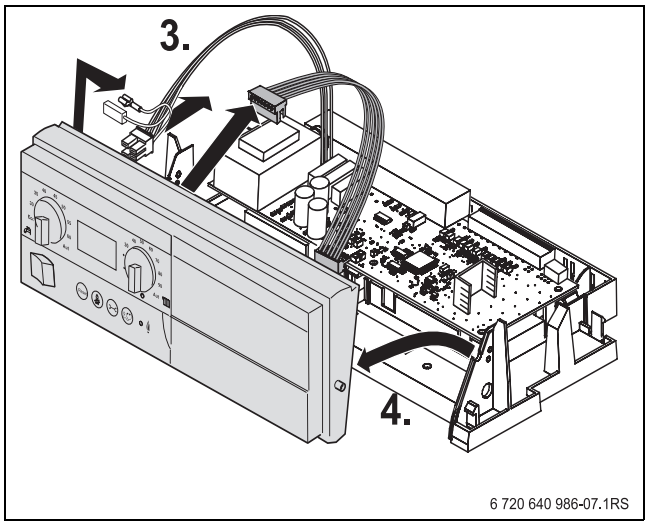

Res. 12 Kontrol Ünitesinin Sökülmesi

4.3 Kısmi Yük İşletmesinin Başlatılması

Isıtma kazanı atık gaz testi esnasında düşük kazan gücünde (istenen kazan suyu sıcaklığı) çalıştırılabilir, örn. gaz vanası ayarı için. Düşük işletme sadece baca testi süresince geçerlidir.

Kısmi yükte işletme sadece iki kademeli ve modülasyonlu brülörlerde mümkündür. Ayarlanabilecek en düşük yük brülöre bağlıdır.

- Ekrandaki ondalık basamak noktası **yanıp sönene** kadar tuşunu ("bacacı") en az 2 saniye basılı tutun.
- Kısmi yükte işletmeye geçmek için ve tuşlarına aynı anda yaklaşık beş saniye basın.
- Kazan anma gücünü yüzdesel olarak düşürmek için "Reset" tuşuna basın.
  Örnek **L50.**: Kazan gücü, kazan anma gücünün % 50'sine düşürülmüştür.
- Kazan gücünü oransal olarak yükseltmek için, -tuşuna basın.

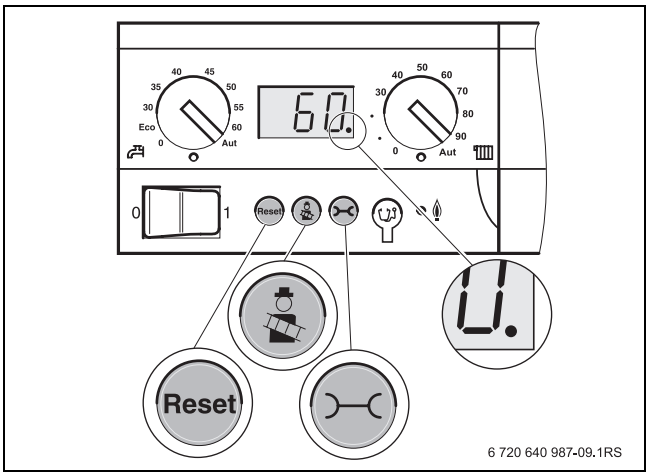

Res. 13 Kısmi Yük İşletmesinin Başlatılması

4.4 Baca Gazı Testi

tuşu ("Bacacı"), bacacı tarafından atık gaz testi yapmak için kullanılır.

Isıtma tesisatı 30 dakika süreyle yüksek gidiş suyu sıcaklığında çalışır. Atık gazı testi yapılırken, ekrandaki ondalık basamak noktası yanar.

- Ekrandaki ondalık basamak noktası **yanana kadar** tuşunu en az 2 saniye basılı tutun.

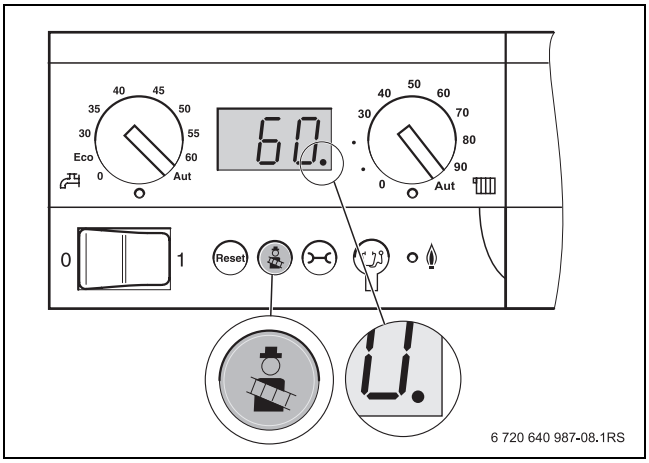

Res. 14 Baca Gazı Testi

- Atık gaz testi yapın.
- Atık gaz testini durdurmak için tekrar tuşuna basın.

4.5 Parametre Ayarı

Programlama modunun kullanılması

- Programlama moduna geçmek için ("bacacı") ve ("durum göstergesi") tuşlarına aynı anda yaklaşık beş saniye basın.
- Bir sonraki parametreye geçmek için tuşuna basın.
- Parametre değerini düşürmek (–) için "Reset" tuşuna basınız.
- Parametrenin değerini arttırmak (+) için tuşuna basın.

Beş dakika boyunca bir tuşa basılmadığında, programlama modundan çıkılır.

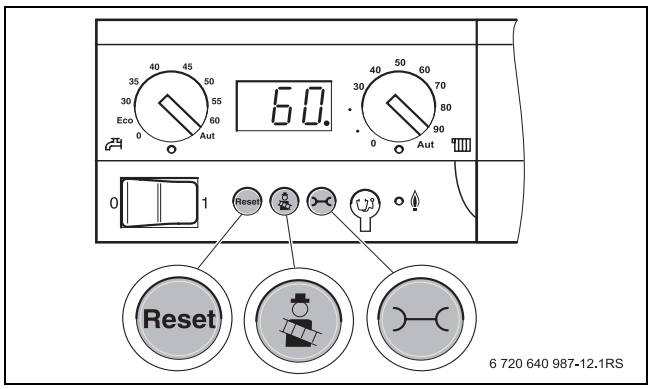

Res. 15 Parametre Ayarı

4.5.1 Isıtma Yükünün Sınırlandırılması

L-- parametresi ile ısıtma işletmesi için brülör gücü düşürülebilir (sadece iki kademeli veya modülasyonlu brülörlerde mümkündür). Bu sayede brülör çalışma süreleri uzar ve brülörün devreye girme sayısı azalır. Bu da, ısıtma tesisatının projelendirilmesine bağlı olarak enerji tasarrufu sağlar.

Bu parametre "L" harfinden tanınabilmektedir. **L--** ayarı, kazan anma gücünün sınırlandırılmadığını gösterir.

	Ayar Alanı	Temel ayar
Isıtma yükü sınırlandırması L	xx – % 99 % 100 (L--)	% 100 (L--)

xx Ayarlanabilecek en düşük yük brülöre bağlıdır.

Brülör gücü düşürüldüğünde, ısıtma sisteminin ısıtma hızı da azalır. Brülör gücü çok fazla düşürüldüğünde, konfor kaybı oluşabilir.

- Ayarlanmış olan değerin, bina için ihtiyaç duyulan brülör gücünden daha yüksek olmasına dikkat edin.

4.5.2 Pompa ek çalışma süresi

F5 parametresi ile kazan pompasının ek çalışma süresi dakika olarak ayarlanabilir.

Bu parametre "F" harfinden tanınabilmektedir. **F1d** ayarında kazan daimi olarak çalışır.

	Ayar Alanı	Temel ayar
Pompa ek çalışma süresi F	1 – 60 dk. 24 saat (F1d)	5 dk.

4.5.3 Sıcak kullanım suyu

C0 parametresi ile ısıtma kazanında sıcak kullanım suyu hazırlanıp hazırlanmayacağı belirlenebilmektedir.

Bu parametre "C" harfinden tanınabilmektedir. **0** ayarı ile kullanma suyu hatları için olan donma koruması da devre dışıdır.

	Ayar Alanı	Temel ayar
Sıcak su C	0 (sıcak su yok) 1 (sıcak su var)	kazana bağlıdır

4.5.4 Brülör Fanının Hızı

1. ve **2.** parametreleri ile yanma havası beslemesinin ayarı düzeltilebilir. Böylece brülör işletmeye almada ayarlanabilir.

Bu parametreler sadece, bu düzeltmenin elektronik olarak mümkün olduğu dijital brülör beyni SAFe ve brülörlü kazanlarda görünür.

	Ayar Alanı	Temel ayar
Hava düzeltmesi 1.kademe: 1.	– 9 – +9	brülöre bağlı
Hava düzeltmesi 1.kademe: 2.	– 9 – +9	brülöre bağlı

4.6 Hata Arama

Temel kontrol ünitesi BC10'un ekranında ısıtma cihazının işletme durumu gösterilir.

Bir arıza söz konusu olduğunda, durum göstergesi doğrudan hatayı veya uyarıyı gösterir. Hatalarda yetkili servisinize haber verin ve ayrıca servise arıza kodunu da bildirin.

Uyarılar ve hatalar kullanılan kazana bağlıdır. Kodlarla ilgili ayrıntılı bilgiler için, ilgili kazanın açıklamasına bakınız. Kilitleyici hatalarda durum göstergesi yanıp sönmektedir.

- Durum göstergeleri arasında geçiş yapmak için ⊖ tuşuna basın.

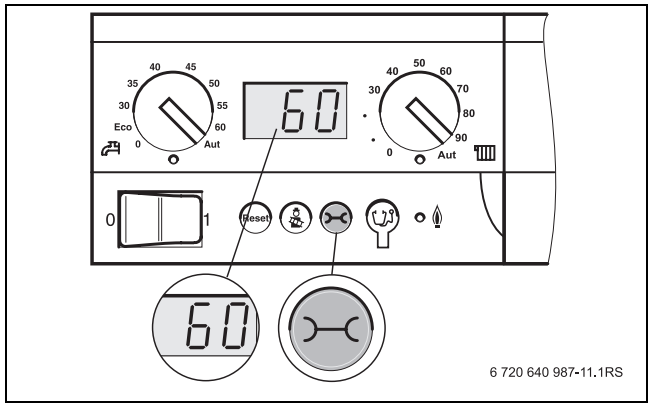

Res. 16 Durum göstergesi için ekran

İşletme durumuna bağlı olarak aşağıdaki durum göstergeleri ekrana getirilebilir:

Gösterge (Örnek)		Değer aralığı	Anlamı	İşletme durumu/önlem
60[1]		Sayı 0 ... 100	Anlık kazan suyu sıcaklığı	**Normal işletme hali**
	P1.5	> P1.0	Güncel işletme basıncı[2]	
	HAH		İşletme saatlerine veya tarihe göre bakım aralığı etkin.	
	– H		İşletme mesajı: EMS'nin güncel durumu	
P0.8/**H7**[1]	(dönüşümlü)	P0.2 ... P1.0	İkaz[2]: İşletme basıncı çok düşük (0,2 ila 1,0 bar arasında).	**İkaz** ▸ Isıtma tesisatını doldurun. İşletme basıncı 1,0 bar'dan fazla ise, ekrana 10 dakika sonra yeniden normal işletme durumundaki standart gösterge gelir.
	– H		İşletme mesajı: EMS'nin güncel durumu	
	60	Sayı 0 ... 100	Anlık kazan suyu sıcaklığı	
	P0.8	P0.2 ... P1.0	Güncel işletme basıncı (sadece dijital basınç sensörü ile)[2]	
P0.1[1]	(yanıp sönüyor)	< P0.2	Hata[2]: İşletme basıncı çok düşük. (< 0,2 bar)	**Hata** İşletme basıncı çok düşük. Brülör ve kazan pompası kapalı. Donma koruması 0,1 bar'a kadar aktif.
	207	Sayı > 200	Arıza kodu	
	60	Sayı 0 ...100	Anlık kazan suyu sıcaklığı	▸ Isıtma tesisatını doldurun. İşletme basıncı 1,0 bar'dan fazla ise, ekrana 10 dakika sonra yeniden normal işletme durumundaki standart gösterge gelir.
	P0.1	< P0.2	Güncel işletme basıncı [2]	▸ Hatayı "Reset" tuşu ile geri alın.

Tab. 5 Olası durum göstergeleri

Gösterge (Örnek)		Değer aralığı	Anlamı	İşletme durumu/önlem
H8[1]		H00 ...H99	Bakım: Bakım gereklidir.	**Servis mesajı (bakım ikazı)**
	**– H**		İşletme mesajı: EMS'nin güncel durumu	▶ Yetkili servise haber verin ve bir bakım yapılmasını sağlayın.
	**60**	Sayı 0 ... 100	Anlık kazan suyu sıcaklığı	Servis kodlarının anlamı (→ ilgili ısıtma kazanının servis kılavuzu).
	**P1.5**	> P1.0	Güncel işletme basıncı[2]	
2E[1]	(kısmen yanıp sönüyor)	Harf-rakam kombinasyonu	Servis kodu	**Hata**
				▶ Yetkili servise haber verin ve mümkünse servis ve arıza kodunu belirtin.
	**207**	Sayı > 200	Arıza kodu	
	**60**	Sayı 0 ... 100	Anlık kazan suyu sıcaklığı	▶ Gösterge yanıp sönüyorsa (kilitleyici hata), hatayı resetlemek için Reset tuşuna basın. Gösterge yanıp sönmüyorsa (bloke edici hata), nedeni giderildiğinde hata otomatik olarak resetlenir.
	**P1.5**	> P1.0	Güncel işletme basıncı [2]	
	**HAH**		İşletme saatlerine veya tarihe göre bakım aralığı etkin.	▶ Bloke edici bir hata uzun zamandan beri varsa, yetkili servis firmanıza haber verin.
A12[1]		A00 ... A99	Servis kodu	**Sistem hatası**
	**816**	Sayı > 800	Arıza kodu	▶ Yetkili servise haber verin ve mümkünse servis ve arıza kodunu belirtin.
	**– H**		İşletme mesajı: EMS'nin güncel durumu	Tesisat hataları brülör işletmesini kısıtlamaz.
	**60**	Sayı 0 ... 100	Anlık kazan suyu sıcaklığı	
	**P1.5**	> P1.0	Güncel işletme basıncı[2]	
	**HAH**		İşletme saatlerine veya tarihe göre bakım aralığı etkin.	
–	(yanıp sönüyor)		**Hata** Kumanda modülü ve brülör beyni arasında iletişim yok.	**Hata** ▶ Yetkili servise haber verin. ▶ Yetkili servis/tesisatçı olarak her iki cihazdaki bağlantıları ve iletişim hatlarını kontrol edin.

Tab. 5 Olası durum göstergeleri

1) Bu işletme durumu için standart gösterge. 5 dakika süre ile herhangi bir tuşa basılmazsa, ekrana bu gösterge gelir.

2) İşletme basıncını ölçebilmek için ısıtma kazanı dijital bir basınç sensörü ile donatılmış olmalıdır.

4.7 Bakım Aralığının Resetlenmesi

Kontrol ünitesi (örn. RC3x) ile dijital brülör beyni SAFe'li kazanlarda, zamana bağlı bir bakım aralığı (işletme saatlerine veya herhangi bir tarihe bağlı olarak) ayarlanabilir.

Bakım zaman aralığı geçtiğinde, ekranda **H3** veya **H8** gösterilir (→ Tab. 5, sayfa 13). Bakım yapıldıktan sonra, bakım aralığını resetlemek için:

- Durum göstergesinde **HrE** görünene kadar "Reset" tuşuna basın.
  Bakım aralığı sıfırlanır ve yeni ayarlanmış olan çalışma saatleri ile yeniden başlar. "Bakım tarihe göre" ayarında, bir sonraki bakım ikazı, tam bir yıl sonra aynı tarihte ekrana gelir.

Bakım aralığı dolmadan bakım yapılması

- Ekrana **HAH** yazısı (bakım aralığı aktif) gelene kadar birkaç defa "durum göstergesi" tuşuna basın.
  Tuşa birkaç defa basılmasına rağmen, ekrana **HAH** yazısı gelmezse, bakım aralığı etkin değildir (resetlemek mümkün değildir).
- Durum göstergesinde **HrE** görünene kadar "Reset" tuşuna basın.
  Bakım aralığı sıfırlanır ve baştan başlar.

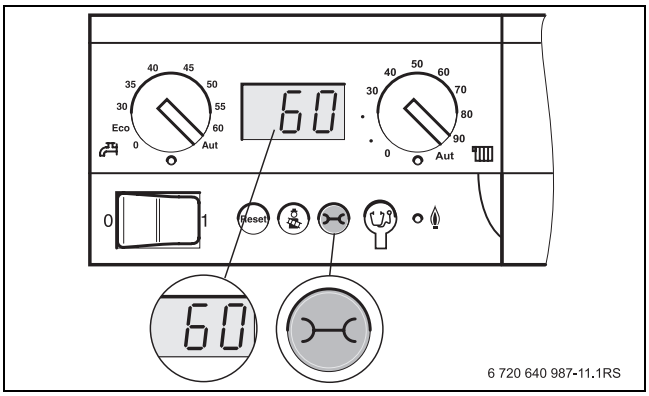

Res. 17 Durum göstergesi için ekran

5 Çevre Koruma/Atık Yok Etme

Çevre koruma, Bosch Şirketler Grubu'muzda temel bir şirket prensibidir.
Ürünlerin kalitesi, ekonomiklik ve çevre koruma, bizler için aynı önem seviyesindedir. Çevre koruması hakkındaki tüm yasalara ve yönetmeliklere büyük bir titizlikle uyarız. Çevrenin korunması için bizler, ekonomik olmayı dikkate alarak, mümkün olan en iyi teknolojiyi ve malzemeyi kullanmaya özen gösteririz.

Ambalaj

Ürünlerin paketlenmesinde, optimum bir geri kazanıma (Recycling) imkan sağlayan, ülkeye özel geri kazandırma sistemlerinde katılımcıyız. Kullandığımız tüm paketleme malzemeleri çevreye zarar vermeyen, geri kazanımlı malzemelerdir.

Eski Cihazlar

Eski cihazlarda geri dönüşüme dahil edilecek olan malzemeler bulunmaktadır.
Parçalar birbirinden kolayca ayrılabilmektedir; plastik parçalar işaretlenmiştir. Böylelikle farklı yapı grupları ayrıştırılabilir ve geri kazanıma veya etkisizleştirilmeye yönlendirilebilir.

Notlar

Notlar

Notlar

Bosch Termoteknik Isıtma ve Klima Sanayi Ticaret Anonim Şirketi

Merkez: Organize Sanayi Bölgesi - 45030 Manisa
İrtibat Adresi: Aydınevler Mahallesi İnönü Caddesi No:20
Küçükyalı Ofis Park A Blok
34854 Maltepe/İstanbul

Tel: (0216) 432 0 800
Faks: (0216) 432 0 986
Isı Sistemleri Servis Destek Merkezi: 444 5 474
www.buderus-tr.com
www.isisanservis.com

Üretici Firma:
Bosch Thermotechnik GmbH
Sophienstr. 30 - 32
D-35576 Wetzlar / Germany
www.bosch-thermotechnology.com

Almanya'da üretilmiştir.
Kullanım Ömrü 5 Yıldır

Şikayet ve itirazlarınız konusundaki başvurularınızı tüketici mahkemelerine ve tüketici hakem heyetlerine yapabilirsiniz.

Malın ayıplı olması durumunda;
a) Satılanı geri vermeye hazır olduğunu bildirerek sözleşmeden dönme,
b) Satılanı alıkoyup ayıp oranında satış bedelinden indirim isteme,
c) Aşırı bir masraf gerektirmediği takdirde, bütün masrafları satıcıya ait olmak üzere satılanın ücretsiz onarılmasını isteme,
ç) İmkân varsa, satılanın ayıpsız bir misli ile değiştirilmesini isteme, haklarından birisi kullanılabilir.

Buderus