Kullanma Kılavuzu

Sıvı/Gaz Yakıtlı Isıtma Kazanı

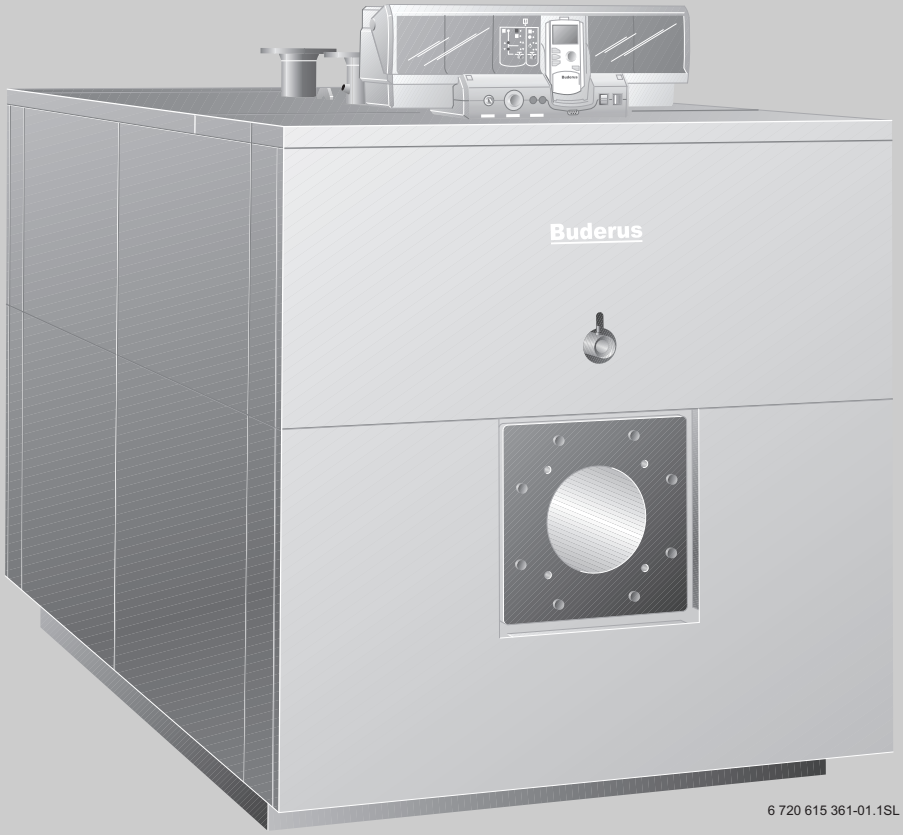

6 720 615 361-01.1SL

Çelik Kazanlar

Kullanici ve yetkili servis içindir

Logano SK645
Logano SK745

6 720 646 766 (2012/10) TR

Buderus

Önsöz

Sayın Müşterimiz,

Isıtma bizim işimiz ve üstelik 275 yılı aşkın bir süredir. Baştan beridir tüm enerjimizi ve tutkumuzu, kendinizi rahat hissedeceğiniz bir ortam için size kişisel çözümler geliştirmek amacıyla harcıyoruz.

Söz konusu olanın ısıtma, sıcak kullanım suyu veya havalandırma olması fark etmez. Bir Buderus ürünü edindiğinizde, çok verimli bir ısıtma teknolojisi ile birlikte, size uzun bir süre boyunca ve güvenilir bir şekilde konfor sunacak olan kendini kanıtlamış Buderus kalitesine sahip olursunuz.

En yeni teknolojileri kullanarak üretim yapıyor ve ürünlerimizin birbirine verimli bir şekilde entegre olmasına dikkat ediyoruz. Ekonomiklik ve çevre duyarlılığı ise her zaman en öncelikli konulardır.

Tercihinizi bizden ve yüksek konfor ile birlikte verimli enerji kullanımından yana kullandığınız için teşekkür ederiz. Bunu sürekli kılmak için kullanma kılavuzunu lütfen dikkatle okuyunuz. Ancak ürününüzle ilgili olarak yine de bir sorun yaşayacak olursanız, lütfen yetkili servisimize başvurunuz. Yetkili servisimiz size yardımcı olmaktan mutluluk duyacaktır.

Yetkili servisimize ulaşamadınız mı? Sorun değil! Günün her saati aralıksız hizmet veren müşteri hizmetleri merkezimiz var!

Buderus ürününüzü iyi günlerde kullanmanızı dileriz!

Saygılarımızla, Buderus

İçindekiler

1 Emniyetle İlgili Bilgiler ve Sembol Açıklamaları 3
1.1 Sembol Açıklamaları 3
1.2 Emniyetle İlgili Bilgiler 3

2 Ürün Tanıtımı 4

3 İşletmeye Alma 4
3.1 Isıtma Sistemini Çalıştırmaya Hazırlama 4
3.2 Kumanda Panelinin ve Brülörün İşletmeye Alınması 4

4 Devre dışı bırakma 5
4.1 Kumanda Panelinin ve Brülörün Devre Dışı Bırakılması . 5
4.2 Isıtma Tesisatının Acil Durumda Devre Dışı Bırakılması . 5

5 Brülör hatalarının giderilmesi 5

6 Isıtma Tesisatının Bakımın Yapılması 5
6.1 Düzenli Bakımın Önemi 5
6.2 Su Basıncının Kontrolü ve Düzeltilmesi 6
6.2.1 Isıtma tesisatı suyunun basıncı ne zaman kontrol edilmelidir? 6
6.2.2 Açık sistemler 6
6.2.3 Kapalı sistemler 6

7 Enerji Tasarrufu Bilgileri 7

8 Genel bilgiler 8

1 Emniyetle İlgili Bilgiler ve Sembol Açıklamaları

1.1 Sembol Açıklamaları

İkaz Uyarılar



Metinde yer alan güvenlik uyarıları gri renkte arka plana sahip bir ikaz üçgeni ile belirtilmekte ve bir çerçeve içinde yer almaktadır.



Elektriğin neden olduğu tehlikelerde, ikaz üçgeninin içindeki ünlem işareti yerine bir yıldırım sembolü bulunmaktadır.

Bir güvenlik uyarısının başlangıcındaki sinyal sözcükler, hasarların önlenmesine yönelik tedbirlere uyulmaması halinde ortaya çıkabilecek tehlikelerin türlerini ve derecelerini belirtmektedir.

- **UYARI**: Hasarların oluşabileceğini gösterir.
- **DİKKAT:** İnsanlar için hafiften orta dereceye kadar kişisel yaralanmaların meydana gelebileceğini gösterir.
- **İKAZ:** Ağır yaralanmaların meydana gelebileceğini gösterir.
- **TEHLİKE:** Ölümcül ağır yaralanmaların meydana gelebileceğini gösterir.

Önemli Bilgiler



İnsanlar için tehlikelerin veya maddi hasar tehlikesinin söz konusu olmadığı önemli bilgiler yanda gösterilen sembol ile belirtilmektedir. Metnin altında ve üstünde bulunan çizgilerle sınırlanırlar.

Diğer semboller

Sembol	Anlamı
►	İşlem adımı
→	Doküman içinde başka yerlere veya başka dokümanlara çapraz başvuru
•	Sayma/liste maddesi
–	Sayma/liste maddesi (2. düzlem)

Tab. 1

1.2 Emniyetle İlgili Bilgiler

Logano SK645 / SK745 ısıtma kazanının amacına uygun olarak kullanılmaması maddi hasarlara neden olabilir.

- ► Isıtma kazanı sadece mevzuata uygun ve kusursuz bir durumda ise kullanınız.
- ► Isıtma kazanının yetkili servis tarafından devreye alınmasını sağlayın.
- ► Yetkili servisinizden, size ısıtma tesisatının nasıl kullanılacağını detaylı olarak öğretmesini isteyiniz.
- ► Bu kullanma kılavuzunu dikkatle okuyunuz.

Amacına Uygun Kullanım

Logano SK645 / SK745 sıvı/gaz yakıtlı ısıtma kazanları, ısıtma tesisat suyunu ısıtmak için tasarlanmıştır. Çalışma aralıkları ısıtma kazanının teknik verilerine uygun olan ve EN 267 veya EN 676 standartlarına göre tipleri test edilmiş olan tüm sıvı ve gaz yakıt brülörleri kullanılabilmektedir. Bu ısıtma kazanında Logamatic 4212, 4321 ve 4322 kumanda panelleri kullanılabilmektedir.

Doldurma ve tamamlama suyunun özelikleri, ekte bulunan işletim kitapçığında belirtilen spesifikasyonlara uygun olmalıdır.

Kendi güvenliğinize dikkat etmediğinizde, örneğin yangın gibi acil durumlarda hayati tehlike mevcuttur.

- ► Kendinizi hiçbir zaman tehlikeye atmayın. Kendi emniyetiniz daima en önde gelir.

Yakıt sızıntısı bulunması halinde tehlike söz konusudur

- ► Yakıt kaçaklarının vakit geçirilmeden yetkili bir servis tarafından giderilmesini sağlayınız.

Çiğ Gaz Kokusu Halinde

- ► Gaz vanasını kapatın.
- ► Pencereleri açın.
- ► Elektrikli şalterlere dokunmayın. Buna telefon, her türlü fiş ve zil de dahildir.
- ► Açık alevleri söndürün.
- ► Ateş yakılmaz.
  Sigara içilmez.
  Kesinlikle çakmak kullanmayınız.
- ► Evde oturanlara haber verin, fakat zillerini çalmayın.
- ► **Evin dışına çıkarak** gaz dağıtım şirketine ve yetkili servise telefon edin.

Atık Gaz Kokusu Halinde

- ► Cihazı kapatın (→ Sayfa 5).
- ► Pencere ve kapıları açın.
- ► Yetkili servise haber verin.

Yerleşim ve Tadilat

Taze hava girişinin yeterli olmaması tehlikeli atık gaz çıkışlarına sebep olabilir.

- ► Cihazın yerleşimi ve tadilat işleri sadece yetkili bir bayi tarafından yapılmalıdır.
- ► Atık gaz tahliye eden parçaları değiştirilmemelidir.
- ► **Oda havasına bağlı işletimde:** Kapılarda, pencerelerde ve duvarlarda bulunan havalandırma menfezlerinin önlerini kapatmayın veya kesitlerini daraltmayın. Hava geçişine imkan vermeyen bir pencere monte edildiğinde, yakma havası beslemesi için gerekli tedbirleri alın.
- ► Kazan dairesinin dona karşı korunmuş olmasına dikkat ediniz.

Kontrol ve Bakım

- ► **Müşterilere yönelik öneri:** Yetkili bir servis ile yıllık kontrol şartını ve gerekli hallerde bakım yapılmasını içeren bir kontrol ve bakım sözleşmesi yapın.
- ► Isıtma tesisatının emniyetinden ve çevreye zarar vermemesinden işletici sorumludur (Alman Emisyon Yasası).
- ► Sadedce orijinal yedek parçalar kullanın!

Patlayıcı ve Kolay Tutuşabilen Materyaller

- ► Kolay tutuşabilen materyalleri (kağıt, tiner, boya, v.s) cihazın yakınında kullanmayın ve depolamayın.

Yanma Havası / Oda Havası

- ► Yanma havası/oda havası aşındırıcı maddeler ihtiva etmemelidir (örn. klor ve flor bileşenleri ihtiva eden halojenik hidrokarbonlar). Bu sayede korozyon önlenir.
- ► Aşırı toz birikimini önleyin.
- ► Kazan dairesine çamaşır asmayınız.

2 Ürün Tanıtımı

Logano SK645 / SK745 sıvı/gaz yakıtlı ısıtma kazanlarının ana bileşenleri:

- Kazan bloğu [1]
  Kazan bloğu, brülör tarafından üretilen ısıyı ısıtma suyuna iletmektedir.
- Kazan sacı (Manto, [3], ısı yalıtımı [4].
  Kazan sacı ve ısı yalıtımı, enerji kaybını önlemektedir.
- Kumanda paneli [2]
  Kumanda paneli, Logano SK645 / SK745 sıvı/gaz yakıtlı ısıtma kazanına ait tüm elektrikli parçaları denetlemekte ve kumanda etmektedir.

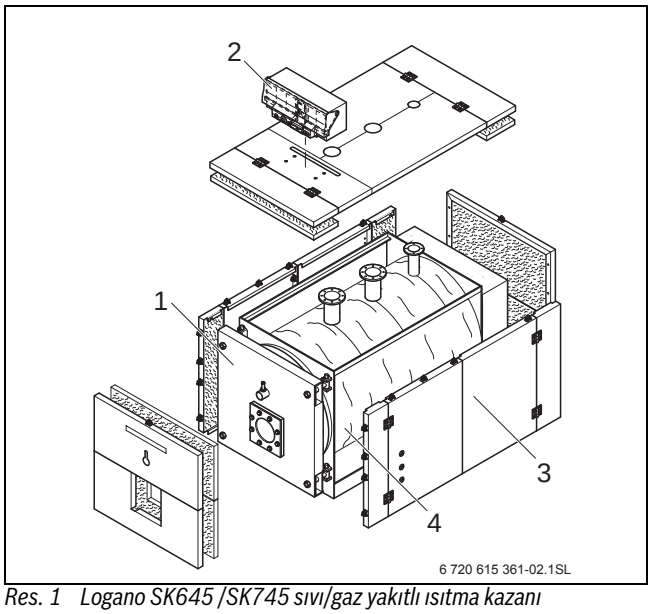

Res. 1 Logano SK645 /SK745 sıvı/gaz yakıtlı ısıtma kazanı

[1] Kazan bloğu
[2] Kumanda paneli
[3] Kazan sacı (dış gömlek)
[4] Isı yalıtımı

3 İşletmeye Alma

Bu bölümde sizlere ısıtma tesisatınızın nasıl işletmeye hazır duruma getirileceği ve kumanda paneli ile brülörün nasıl devreye alınacağı açıklanmaktadır. Buderus ısıtma kazanının ilk devreye alınması Isısan yetkili servis personeli tarafından gerçekleştirilmelidir.

3.1 Isıtma Sistemini Çalıştırmaya Hazırlama

Isıtma tesisatının devreye alınabilmesi için aşağıdaki kontrollerin gerçekleştirilmesi gerekmektedir:

- ▶ Isıtma tesisatının su basıncında sorun olup olmadığı (→ Bölüm 6.2, sayfa 6),
- ▶ Yakıt besleme vanasının açık olup olmadığı,
- ▶ Isıtma devresi acil kapatma şalterinin açık olup olmadığı.

Yetkili servisten, ısıtma tesisatına su doldurma musluğunun tesisatın neresinde olduğunu göstermesini isteyiniz.

3.2 Kumanda Panelinin ve Brülörün İşletmeye Alınması

Isıtma kazanınızı kumanda paneli üzerinden devreye alın (Buradaki örnekte, Şekil 2: Logamatic 4321). Kumanda panelini devreye alarak brülör de otomatik olarak devreye almış olursunuz. Brülör daha sonra kumanda paneli üzerinden çalıştırılabilir.

UYARI: Yanlış parametre ayarları ve/veya yanlış ilk devreye alma çalışmaları kazanda hasarlar meydana gelmesine neden olabilir.

- ▶ Brülörü işletmeye almadan önce kumanda panelinde kazana özel kontrol parametrelerinin ayarlanması gereklidir (Montaj kılavuzu - Kumanda panelinin işletmeye alınması).
- ▶ Brülörü işletmeye almadan önce kazana özgü yol verme talimatları dikkate alınmalıdır (Montaj kılavuzu - İlk işletmeye alma).

Daha fazla bilgi için kumanda panelinin veya brülörün kullanma kılavuzuna bakınız.

- ▶ Kazan suyu sıcaklığı ayar düğmesini [1] "AUT" konumuna, açma-kapama şalterini [2] "I" (AÇIK) konumuna getirin.

Kumanda panelinin kullanma kılavuzu dikkate alınmalıdır.

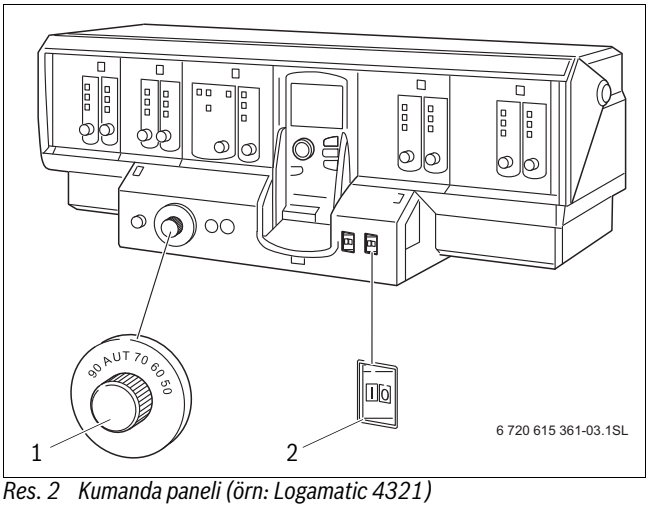

Res. 2 Kumanda paneli (örn: Logamatic 4321)

[1] Kazan suyu sıcaklık ayar termostatı
[2] Açma-kapama şalteri

4 Devre dışı bırakma

Bu bölümde sizlere kazanın, kumanda panelinin ve brülörün nasıl devre dışı bırakılacağı açıklanmaktadır. Burada ayrıca acil durumlarda ısıtma tesisatının nasıl kapatılacağı da açıklanmaktadır.

UYARI: Donma nedeniyle sistemde hasar meydana gelebilir.
Isıtma tesisatı, örn. arıza kapatması nedeniyle çalışmadığında bir don durumunda donması mümkündür.

- ▶ Isıtma tesisatını don tehlikesi bulunduğunda donmaya karşı koruyunuz.
- ▶ Isıtma tesisatı don tehlikesinde bir arıza kapatması nedeniyle birkaç gün boyunca kapalı durumda bulunduğunda: Isıtma suyunu doldurma ve boşaltma vanası aracılığıyla tahliye ediniz. Bunu yaparken ısıtma sisteminin en yüksek noktasında bulunan pürjör açık olmalıdır.

▶ Yakıt besleme vanasını kapatın.

4.1 Kumanda Panelinin ve Brülörün Devre Dışı Bırakılması

Isıtma kazanınızı kumanda paneli üzerinden devreden çıkarın (örn. kumanda paneli Logamatic 4321, → Şekil 2, Sayfa 4). Kumanda paneli devre dışı bırakıldığında brülör de otomatik olarak kapanır.

▶ Açma-kapama şalterini (→ Şekil 2, [2], Sayfa 4) "0" (KAPALI) konumuna getirin.

Daha fazla bilgi için ilgili kumanda panelinin kullanma kılavuzuna bakınız.

4.2 Isıtma Tesisatının Acil Durumda Devre Dışı Bırakılması

Isıtma tesisatını, kazan dairesinin sigortası veya ısıtma devresi acil kapatma şalteri üzerinden doğrudan sadece hayati tehlike oluşturan acil durumlarda kapatınız.

▶ Doğrudan hayati tehlike bulunmayan diğer tehlike durumlarında derhal yakıt besleme vanasını kapatınız ve ısıtma sisteminin enerji beslemesini kazan dairesi sigortası veya ısıtma sistemi acil kapatma şalteri aracılığıyla kesiniz (→ Bölüm 1.2, sayfa 3).

5 Brülör hatalarının giderilmesi

Gösterge, ısıtma tesisatındaki arızaları göstermektedir. Hata göstergeleri ile ilgili uyarılar, kontrol panelinin servis kılavuzunda verilmiştir. Brülör arızası ayrıca brülör üzerinde bulunan bir arıza ikaz lambası ile de gösterilir.

UYARI: Donma nedeniyle sistemde hasar meydana gelebilir.
Isıtma tesisatı, örn. arıza kapatması nedeniyle çalışmadığında bir don durumunda donması mümkündür.

- ▶ Isıtma tesisatı don tehlikesinde bir arıza kapatması nedeniyle birkaç gün boyunca kapalı durumda bulunduğunda: Isıtma suyunu doldurma ve boşaltma vanası aracılığıyla tahliye ediniz. Bunu yaparken ısıtma sisteminin en yüksek noktasında bulunan pürjör açık olmalıdır.

▶ Brülörün resetleme tuşuna basın (brülörün kullanma kılavuzuna bakınız).

UYARI: Resetleme düğmesine sık sık basılması sistemde hasara sebep olabilir.
Brülörün ateşleme trafosu zarar görebilir.

- ▶ Reset tuşuna arka arkaya en fazla üç kez basınız.

Üç denemenin ardından da brülör çalışmaya başlamıyorsa yetkili servisi arayınız.

6 Isıtma Tesisatının Bakımın Yapılması

Bu bölümde size, ısıtma tesisatınızda düzenli olarak bakım yapılmasının ne kadar önemli olduğu açıklanmaktadır. Burada ayrıca, ısıtma tesisatınızın su basıncını nasıl kontrol edip düzeltebileceğiniz de açıklanmaktadır.

UYARI: Eksik veya yetersiz bir temizlik ve bakım, sistemde hasara sebep olabilir.

- ▶ Isıtma tesisatını yılda bir defa yetkili servise kontrol ettirip, temizlettirin ve bakımını yaptırın.
- ▶ Yıllık kontrol ve ihtiyaca göre bakım yapılması için yetkili servisle bir "Bakım Sözleşmesi" yapmanızı öneririz.

6.1 Düzenli Bakımın Önemi

Isıtma tesisatınızın bakımını düzenli olarak yaptırın.

- Yüksek bir verim sağlamak ve ısıtma tesisatını tasarruflu (daha az yakıt tüketimi) olarak işletmek
- Yüksek işletme emniyeti sağlamak
- Çevre dostu yanmayı yüksek bir seviyede tutmak.

Yıllık olarak denetleme ve bakım yapılması, garanti koşullarının bir parçasıdır.

6.2 Su Basıncının Kontrolü ve Düzeltilmesi

Isıtma tesisatınızın iyi çalışmasını sağlamak için sistemde yeterli miktarda su bulunmalıdır.

▶ Isıtma tesisatındaki suyun basıncı çok düşük olduğunda, ısıtma tesisatı takviye suyu kullanılarak doldurulmalıdır.

UYARI: Sisteme sık sık su eklenmesi hasara neden olabilir.
Isıtma tesisatında, suyun özelliklerine bağlı olarak korozyon veya kireç taşı nedeniyle hasar meydana gelebilir.
- ▶ Isıtma tesisatını yılda bir defa yetkili servise kontrol ettirip, temizlettirin ve bakımını yaptırın.
- ▶ Yıllık kontrol ve ihtiyaca göre bakım yapılması için yetkili servisle bir "Bakım Sözleşmesi" yapmanızı öneririz.

▶ Su basıncını ayda bir kontrol edin.

6.2.1 Isıtma tesisatı suyunun basıncı ne zaman kontrol edilmelidir?

Yeni doldurulan doldurma veya ekleme suyu çok fazla gaz çıkarttığından, ilk günlerde hacminin bir kısmını kaybeder. Bu nedenle yeni doldurulmuş sistemlerde tesisat suyunun basıncı önce her gün ve daha sonra da devamlı artan aralıklarla ölçülmelidir.

Doldurma ve tamamlama suyunun özelikleri, ekte bulunan işletim kitapçığında belirtilen spesifikasyonlara uygun olmalıdır.

Doldurma veya ekleme suyunun gazı çıktığında, ısıtma tesisatında hava yastığı oluşabilir.
- ▶ Isıtma tesisatının havasını alın (örn. radyatörlerde).
- ▶ İhtiyaç halinde sisteme su takviyesi yapın

- Isıtma suyunun hacminde belirli bir azalma meydana gelmediğinde, tesisat suyunun basıncını ayda bir defa kontrol etmeniz yeterlidir.

Genelde açık ve kapalı sistemler arasında fark vardır. Pratikte açık sistem kurulması çok sık görülmez. Bu nedenle, su basıncını nasıl kontrol edebileceğiniz, kapalı ısıtma tesisatı örneğinden yola çıkılarak açıklanmaktadır. Tüm ön ayarlar, ilk işletmeye alma işlemleri sırasında yetkili servis personeli tarafından yapılmış durumdadır.

6.2.2 Açık sistemler

Açık sistemlerde hidrometrenin ibresi [1] kırmızı işaretin [3] üzerinde bulunmalıdır.

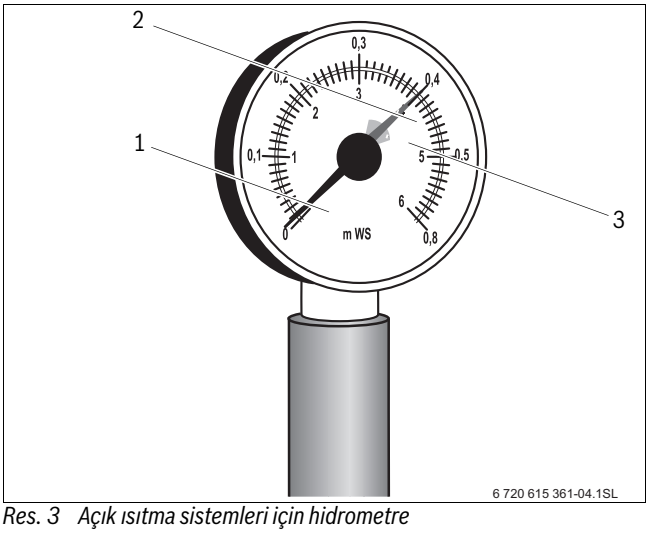

Res. 3 Açık ısıtma sistemleri için hidrometre

[1] Hidrometrenin ibresi
[2] Yeşil ibre
[3] Kırmızı işaret

6.2.3 Kapalı sistemler

Kapalı sistemlerde, manometrenin ibresi [2] yeşil alan [3] üzerinde bulunmalıdır. Manometrenin kırmızı ibresi [1] ısıtma tesisatı için gerekli olan basınca ayarlanmış olmalıdır.

▶ Isıtma sisteminin su basıncını kontrol ediniz.

UYARI: Sisteme sık sık su eklenmesi hasara neden olabilir.
Isıtma tesisatında, suyun özelliklerine bağlı olarak korozyon veya kireç taşı nedeniyle hasar meydana gelebilir.
- ▶ Isıtma sisteminin havasının alınmış olmasını sağlayınız.
- ▶ Isıtma tesisatının sızdırmazlığını ve genleşme tankının çalışmasını kontrol edin.
- ▶ Sisteme çok sık olarak su ilave edilmesi gerektiği takdirde yetkili servise haber veriniz.
- ▶ Şebeke suyunu kullanmadan önce herhangi bir işleme tabi tutulmasına gerek olup olmadığını yetkili servise sorunuz.

- ▶ Manometre ibresi [2] yeşil işaretin [3] altına düştüğünde sisteme suyu ilave ediniz.
- ▶ Tamamlama suyu, ısıtma tesisatının boru devresinde bulunan doldurma vanası üzerinden doldurulmalıdır.
- ▶ Isıtma tesisatının havasını alınız.
- ▶ Suyun basıncını yeniden kontrol ediniz.

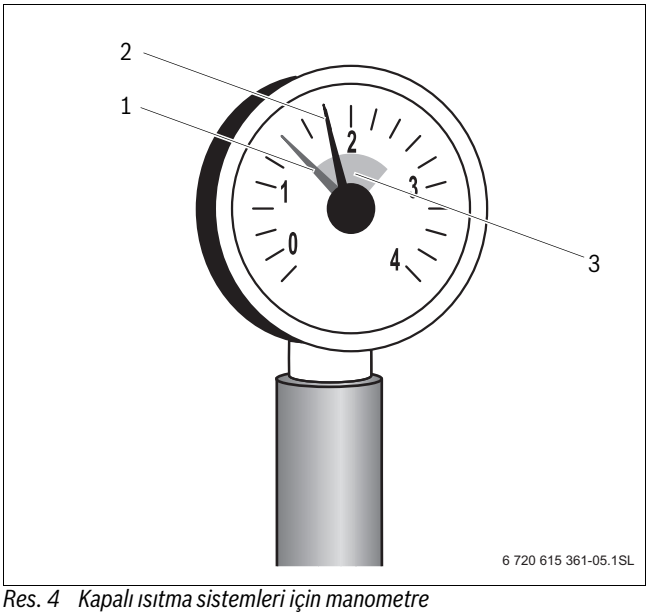

Res. 4 Kapalı ısıtma sistemleri için manometre

[1] Kırmızı ibre
[2] Manometre ibresi
[3] Yeşil işaret

7 Enerji Tasarrufu Bilgileri

Tasarruflu Isınma

Bu cihaz, sıvı/gaz yakıt tüketimi ile çevreye olan etkisi mümkün olan en düşük seviyede tutulacak ve konfor düzeyi ise en üst seviyede olacak şekilde tasarlanmıştır.

Kontrol ve Bakım

Sıvı/Gaz yakıt tüketiminin ve çevreye olan etkilerin uzun süreler için mümkün olabilecek en düşük seviyede kalabilmesi için yetkili servis ile yılda bir defa kontrol ve ihtiyaç halinde bakım yapılmasını öngören bir bakım ve kontrol sözleşmesi yapmanızı öneririz.

Isıtma tesisatında hidrolik dengeleme

Optimum bir sıcaklık dağılımı için oda termostatı ve termostatik radyatör vanası kullanılmasını önemle tavsiye ederiz. Oda termostatı kullanımı, tasarruf bilinci nedeniyle bazı ülkelerde yasal zorunluluk haline bile gelmiştir (Örn. Almanya).

Daha detaylı bilgileri ilgili kumanda panelinin montaj ve kullanma kılavuzunda bulabilirsiniz.

Dış hava kontrollü ısıtma sistemleri

Bu kontrol şeklinde, dış hava sıcaklığı ölçülmekte ve ısıtma gidiş suyu sıcaklığı, ayarlanmış olan ısıtma eğrisine uygun olarak kontrol edilmektedir. Dış hava sıcaklığı düştükçe, gidiş suyu sıcaklığı arttırılmaktadır.
Isıtma eğrisi, mümkün olduğunca düşük olarak ayarlanmalıdır. Cihazın sıcaklık ayarını, ısıtma tesisatının çalışabileceği maksimum sıcaklığa getiriniz.

Oda sıcaklığı kontrollü ısıtma sistemleri

Oda termostatının takılı bulunduğu oda, diğer tüm odaların sıcaklığı için referans olmaktadır (Referans oda). Referans odaya termostatik vana takılmamış olmalıdır.
Cihazın termostatı, sisteminin çalışabileceği maksimum sıcaklığa ayarlanmalıdır.
Tüm odaların sıcaklığı (referans oda hariç) termostatik vanalar aracılığıyla ayrı olarak ayarlanabilmektedir. Referans odanın sıcaklığı diğer odalardan daha düşük tutulmak istendiğinde oda termostatının sıcaklık ayarını değiştirmeye gerek yoktur; radyatör vanasını kısmak yeterlidir.

Termostatik vanalar

Arzu edilen oda sıcaklığına ulaşmak için termostatik radyatör vanalarını sonuna kadar açın. Ancak uzun bir süre geçmesine rağmen arzu edilen oda sıcaklığına ulaşılamadığı takdirde kontrol elemanındaki sıcaklık ayarını değiştirin.

Düşük Sıcaklıkta İşletme (Gece Çalışma Modu)

Geceleri oda sıcaklıklarının gündüzlere oranla daha düşük seviyede tutulması yakıttan önemli miktarda tasarruf edilmesini sağlamaktadır. Sıcaklığın yaklaşık 1 K kadar düşürülmesi, %'e 5 varan bir enerji tasarrufu getirmektedir. Her gün ısıtılan odaların sıcaklığını +15 °C'in altına düşürmek anlamsızdır, çünkü soğuyan duvarlar ortama sürekli olarak soğukluk vermektedir. Genellikle oda sıcaklığı arttırılmakta ve eşit bir ısı beslemesine oranla daha fazla enerji tüketilmektedir.

Isı izolasyonu iyi olan binalarda/evlerde, düşük işletim sıcaklığını daha düşük değere ayarlayın. Ayarlanmış olan ekonomik sıcaklığa ulaşılamasa bile, ısıtma tesisatının kapalı kalacak olması nedeniyle yine de enerji tasarrufu sağlanacaktır. Gerekmesi halinde düşük işletim modunun başlangıç saati daha erkene ayarlanabilir.

Havalandırma

Odayı/odaları havalandırmak için pencereleri üstten açılı olarak hafif açık konumda bırakmayın. Bu durumda, oda havasında belirgin bir iyileşme olmadığı halde odadan sürekli ısı kaybı olacaktır. Pencereleri kısa süreli olarak tam bir şekilde açmak daha iyi sonuç vermektedir.

Havalandırma sırasında termostatik radyatör vanalarını kapatın.

Sıcak Kullanım Suyu

Kullanım suyu sıcaklığını olabildiğince düşük olarak ayarlayın. Termostatın düşük olarak ayarlanması büyük oranda bir enerji tasarrufu sağlamaktadır.
Bunun yanı sıra, yüksek kullanım suyu sıcaklıkları aşırı kireçlenmeye neden olmakta ve bu durumda cihazın çalışmasına olumsuz olarak etki etmektedir (örn. daha uzun ısıtma süreleri, daha düşük akış miktarı).

Sirkülasyon Pompası

Sıcak kullanım suyu için olması muhtemel bir sirkülasyon pompasını bir zaman program saati aracılığıyla bireysel ihtiyaçlara uygun olarak ayarlayınız (örn. sabah, öğle, akşam).

Böylelikle Buderus cihazı ile nasıl tasarruflu ısıtma yapılabileceğini öğrenmiş bulunuyorsunuz. Tüm sorularınızla ilgili olarak lütfen yetkili servisinize başvurunuz.

8 Genel bilgiler

Kazan sacının temizlenmesi

Kazan sacını nemli bir bez kullanarak siliniz. Keskin kenarlı aletler veya aşındırıcı temizlik maddeleri kullanmayın.

Cihaz Bilgileri

Yetkili servis ile irtibata geçtiğinizde, cihazınızla ilgili detaylı bilgiler vermeniz çok daha hızlı sonuç almanızı sağlayacaktır. Cihazınızla ilgili bu bilgileri tip etiketinde veya cihaz tipi teknik bilgi tablolarından bulabilirsiniz (→ Montaj ve Bakım Kılavuzu).

Sıvı/Gaz yakıtlı ısıtma kazanı (örn. Logano SK645):

.....

Seri numarası:.....

İşletmeye Alma Tarihi:

.....

Doğru yakıt

Sorunsuz bir işletme için ısıtma tesisatında doğru yakıt kullanılmalıdır. Yetkili servis ısıtma tesisatını işletmeye alırken, hangi yakıtı kullanmanız gerektiğini aşağıdaki tabloya kaydeder.

UYARI: Yanlış yakıt kullanımı sisteme hasar verebilir.
- ▶ Isıtma tesisatınız için sadece öngörülen yakıtı kullanın.

Isıtma tesisatını başka bir yakıt türüne dönüştürmek istediğinizde yetkili servise danışmanızı öneririz.

Kullanılacak yakıt türü:
Kaşe/İmza/Tarih

Tab. 2

Notlar

Notlar

Notlar

BOSCH TERMOTEKNİK ISITMA VE KLİMA TİCARET AŞ

İSTANBUL AVRUPA BÖLGE MÜDÜRLÜĞÜ Barbaros Bulvarı, No:38 Balmumcu - Beşiktaş / İstanbul • Tel: (0212) 340 37 00 Faks: (0212) 272 22 32
İSTANBUL ANADOLU BÖLGE MÜDÜRLÜĞÜ Ankara Asfaltı Üzeri Onur Sk. No:18/A Koşuyolu - Kadıköy / İstanbul • Tel: (0216) 544 11 00 Faks: (0216) 340 40 17
ADANA BÖLGE MÜDÜRLÜĞÜ Turgut Özal Bulvarı No:129 (Metropol Sinema Karşısı) 01170 Adana • Tel: (0322) 232 70 20 Faks: (0322) 232 70 25
ANKARA BÖLGE MÜDÜRLÜĞÜ Akay Cad. Büklüm Sok. No: 2 (Dedeman Oteli Karşısı) 06660 Kavaklıdere / Ankara • Tel: (0312) 418 32 20 Faks: (0312) 417 92 55
ANTALYA BÖLGE MÜDÜRLÜĞÜ Ali Çetinkaya Caddesi No:152 Ptt Karşısı / Antalya • Tel: (0242) 322 04 44 Faks: (0242) 322 27 25
BURSA BÖLGE MÜDÜRLÜĞÜ Ovaakça Mah. Yalova Yolu 14. Km No: 28 Osmangazi / Bursa • Tel: (0224) 267 04 85 Faks: (0224) 267 00 69
İZMİR BÖLGE MÜDÜRLÜĞÜ Akçay Caddesi No: 283 Emlak Bankası Konutları Karşısı Gaziemir / İzmir • Tel: (0232) 274 81 00 Faks: (0232) 274 81 80

Isısan Servis
Servis Destek Merkezi
444 5 474
www.isisan.com
www.isisanservis.com

İTHALATÇI FİRMA:
Bosch Termoteknik Isıtma ve Klima Ticaret A.Ş.
Ankara Asfaltı Üzeri, Onur Sk. No: 18/A Koşuyolu - Kadıköy / İstanbul
Tel: (0216) 544 11 00 Faks: (0216) 340 40 17

ÜRETİCİ FİRMA:
Bosch Thermotechnik GmbH
Sophienstrasse 30-32
35576 Wetzlar / Germany
Tel: +49 6441 418-0 Faks: +49 6441 45602
www.buderus.com

Kullanım Ömrü 10 Yıldır