ISISAN

Kullanma Kılavuzu

Yoğuşmalı Kazan

Logamax plus GB112-24/29/43/60
Logamax plus GB112-24T25V/29-36T25V

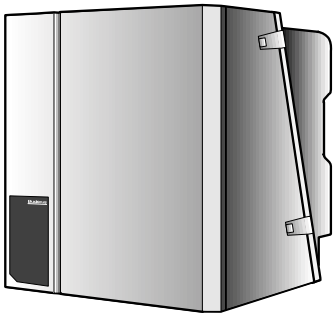

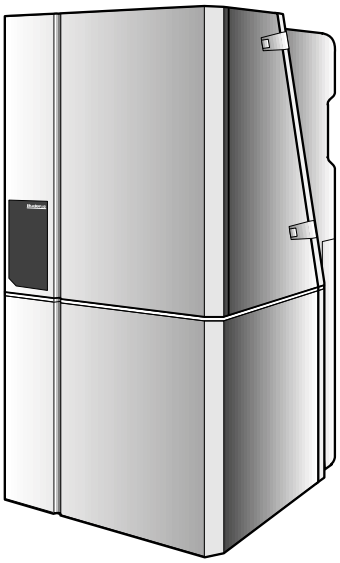

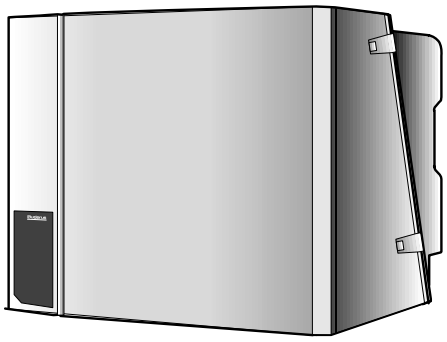

Buderus

Önsöz

Kullanımla ilgili önemli genel hususlar ve tavsiyeler

Cihaz yalnızca tespit edilmiş olan amaca uygun ve Kullanım Kılavuzundaki kayıtlara uyarak kullanılmalıdır. Bakım ve tamirat yalnızca yetkili uzman elemanlar tarafından yapılmalıdır. Cihaz yalnızca Kullanım Kılavuzunda belirtilmiş olan kombinasyonlar içinde ve orada belirtilmiş olan aksesuarları ve yedek parçaları kullanarak çalıştırılmalıdır. Başka kombinasyonlar, başka aksesuar ve aşınma parçaları ancak bunlar açıkça söz konusu kullanım amacına yönelik olarak imal edilmişlerse ve güç karakteristiği ve emniyet gereksinimlerini etkilemiyorlarsa kullanılmalıdır.

Teknik değişiklik hakkı saklıdır!

Sürekli gelişmeler sonucunda şekillerde, fonksiyonlarda ve teknik verilerde küçük ölçüde değişiklikler olabilir.

Teknik ilerlemelerden ötürü değişiklikler yapma hakkı mahfuzdur!

Sayın Müşterimiz,

Buderus ürünü yoğuşmalı kazanlar **Logamax plus GB112-24/29/43/60** ve **GB112-24T25/29-36T25** en son teknolojik gelişmelere ve emniyet tekniği kurallarına göre tasarlanmış ve üretilmiştir. Kullanımının kolay almasına özellikle dikkat edilmiştir.

Tesisatın optimum seviyede emniyetle, ekonomik ve çevre dostu olarak kullanılabilmesi için, emniyet uyarılarının ve bu kullanma kılavuzunun dikkate alınmasını öneririz.

1 Emniyet uyarıları

DİKKAT!
gaz kokusu alındığında:

1. **Ateş Yakılmaz!**
   Sigara içilmez!
2. **Kıvılcım oluşmamalıdır!**
   Elektrik anahtarı,
   telefon, fiş veya zil kullanmayınız!
3. **Gaz vanasını kapatınız!**
4. **Pencere ve kapıları açınız!**
5. **Diğer oturanları ikaz edip, binayı terk ediniz!**
6. **Bina dışından gaz dağıtım şirketine veya tesisat firmasına telefon ediniz!**

TAVSİYE!
Diğer tehlikelerde ise derhal gaz vanası kapatılır ve tesisata giden elektrik akımı kesilir, örn. kazan dairesi önündeki acil kapama şalteri ile.

2 Kazan dairesi

DİKKAT!
Yakma ve çıkış havası menfezleri küçültülmemeli veya kapatılmamalıdır.

DİKKAT!
Yanıcı veya tutuşucu maddeler veya sıvılar kazanların yakınında depolanmamalı veya kullanılmamalıdır.

TAVSİYE!
Kazanın hasar görmemesi için, yakma havası halojenli hidrokarbonlarla (örn. spreylerde, çözücülerde, temizlik maddelerinde, boyalarda, yapışkanlarda bulunurlar) kirlenmemeli ve aşırı tozlanmalar önlenmelidir. Kazan dairesi dona karşı korunmalı ve iyi havalandırılmalıdır.

3 Isıtma tesisatında yapılacak çalışmalar

DİKKAT!
Montaj, yakit ve baca gazı bağlantıları, ilk devreye alma, elektrik bağlantısı ile bakım çalışmaları sadece yetkili servis tarafından yapılmalıdır. Gaz hattındaki çalışmalar yetkili bir firma tarafından yapılmalıdır.

TAVSİYE!
Yılda bir defa bakım ve temizlik çalışması yapılmalıdır. Bu çalışmaları yaparken tüm tesisatın kusursuz olarak çalışıp çalışmadığı da kontrol edilmelidir. Tespit edilen eksiklikler derhal giderilmelidir.

Bir ISISAN Yetkili Servisi ile bir "Bakim Sözleşmesi" imzalamanızı öneririz.

4 Fonksiyonların tanıtılması ve kullanma

Yetkili Servis kullanıcıya ısıtma tesisatının fonksiyon ve kullanımını anlatmalı ve teknik dokümanları kendisine teslim etmelidir.

Teknik ilerlemelerden ötürü değişiklikler yapma hakkı mahfuzdur!

5 Devreye alma

- Kullanma alanının kapağı açınız.
- Su basıncını kontrol ediniz (şekil. 1, poz. 1). Basınç 1,0 bar'ın altında ise, su ilave edilir ve tesisatın havası atılır. Maksimum su basıncı 2,0 bar olabilir. Su miktarı çok sık aralıklarla azalıyorsa, yetkili servise haber verilip nedeni tespit ettirilmeli ve sorun giderilmelidir.
- Gidiş suyu sıcaklığını (şekil. 1, poz. 2). Tablo 1'e göre ayarlayınız.
- Boyler sıcaklığını (şekil. 1, poz. 4). Tablo 2'ye göre ayarlayınız.
- Oda sıcaklığını ecomatic panelde veya uzaktan kumandada en yüksek değere ayarlayınız.
- Gaz kapama vanasını açınız: içeri bastırıp dikey pozisyona gelene kadar sola çeviriniz (şekil. 1, poz. 5).
- Elektrik anahtarını (şekil. 1, poz. 3) "I" konumuna getiriniz. Cihazın başlama programı devreye girer ve yakl. 30 saniye sonra brülör ateşlenir.
- Kullanma alanının kapağını kapatınız.
- Oda sıcaklığını ecomatic panelde veya uzaktan kumandada istenen değere ayarlayınız.

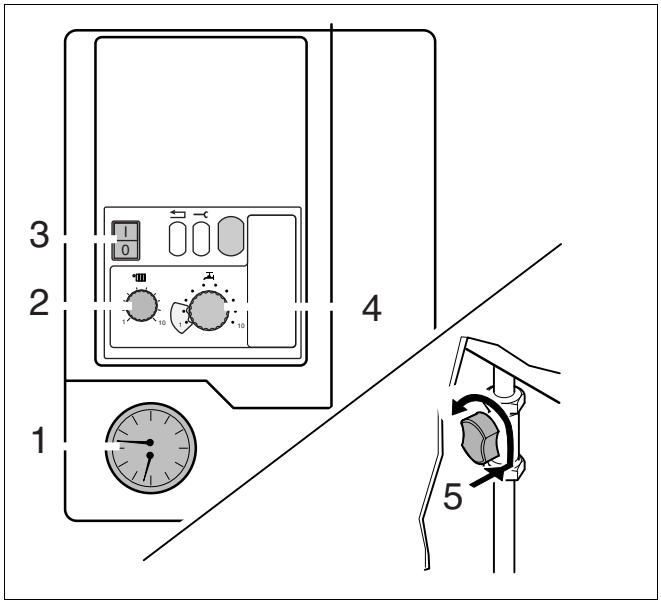

Şekil. 1 Kullanma alanı, basınç göstergesi, gaz vanası

Ecomatic panelin kullanma kýlavuzunu dikkate alýnýz

Ecomatic panel	Kullanıldığı yerler	Döner düğmenin konumu/Gidiş suyu sıcaklığı
*i*RT30, Logamatic RC, ERC, 4111, 4112 ve kaskat kontrolü	Yerden ısıtma Radyatör ısıtması	1 (40 °C) [1] 7 (75 °C) [1]
Aç/Kapa Sıcaklık Termostatı, 24 V	Yerden ısıtma Radyatör ısıtması	11 (40 °C) 16 (40 °C, yeni bina) ile 10 (90 °C, eski bina) arasında

1. Ana ayar: Gerçek gidiş suyu sıcaklığı Logamatic tarafından belirlenir. Ecomatic panelin tesisata özgü ayarları yetkili servis tarafından yapılmalıdır.

Tablo 1 Gidiş suyu sıcaklığı

Kullanıldığı yerler	Döner düğmenin konumu	Harici Boylerdeki Su Sıcaklığı
az konforlu, ısı kaybı düşük	1	27 °C
orta konforlu, ısı kaybı orta derecede	5	40 °C
optimum konfor, ısı kaybı normal	10	60 °C

Tablo 2 Boyler sıcaklığı

5.1 Yakıtlar

Doğalgaz, LPG.

5.2 Isıtma tesisatında donma tehlikesi

Isıtma tesisatında donma tehlikesi mevcut ise:

- Kullanma alanının kapağını açınız.
- 2. Kullanma seviyesinin kapağını açınız (şekil. 2, poz. 1).
- Anahtarı ▲ **2** konumuna (pompanın sonradançalışma süresi 24 h) getiriniz (şekil. 2, poz. 5).
- Kullanma alanının ve 2. Kullanma seviyesinin kapağını kapatınız.

5.3 İşletme ve hata mesajları

Tesisatın işletme durumu ve hata ekranda (şekil. 2, poz. 4) gösterilir. Mesaj iki işaretten oluşmaktadır. Servis tuşuna (şekil. 2, poz. 3) basıldıktan sonra ekrana ikinci bir karakter gelir.

Tablo 3'te verilmeyen mesajların tümünü not edin. Bu hataların giderilmesi için yetkili servise başvurmanız gerekmektedir.

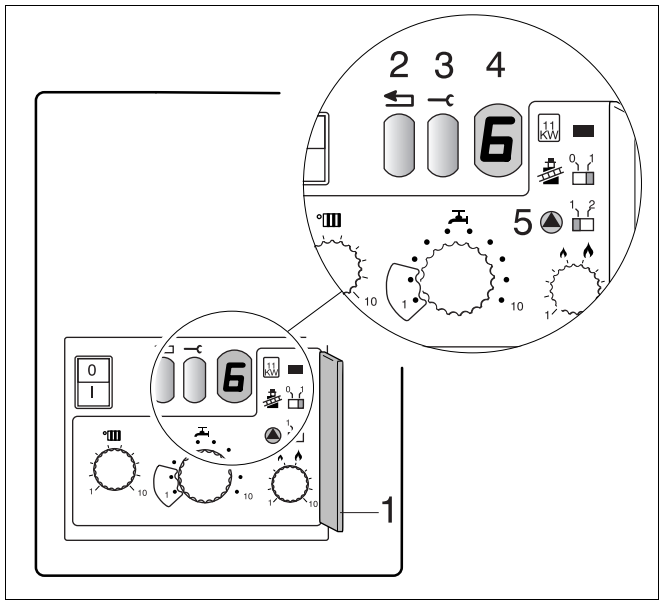

Şekil. 2 Kullanma seviyesi, işletme ve hata mesajları

Gösterge	Servis tuşuna bastıktan sonra gelen gösterge	Anlamı	Giderilmesi
0	A, H, L, P, U, Y	Cihaz işletmeye hazır	
6[1]	A	Brülör ateşlenmedi	Reset tuşuna (şekil. 2, poz. 2) basılır ve yakl. 5 s basılı tutulur. Brülör bir kaç denemedan sonra devreye girmez ise, yetkili servise haber verilir.
-.	H	Normal ısıtma işletmesi	
=.	H	Normal boyler işletmesi	

1. Üç ateşleme denemesinden sonra yanıp sönmeye başlar

Tablo 3 İşletme ve hata mesajları

6 Devreden çıkarma

- Kullanma alanının kapağını açınız.
- Elektrik anahtarını (şekil. 3, poz. 1) "0" konumuna getiriniz.
- Gaz vanasını sağa döndürerek kapatınız (şekil. 3, poz. 2).
- Kullanma alanının kapağını kapatınız.
- Uzun bir müddet evde olmadığınız zaman su besleme hattını da kapatınız.

Isıtma tesisatında donma tehlikesi

- Elektrik anahtarını "I" konumuna getirip gaz vanasını açınız.
- Oda sıcaklığını ecomatic panelde veya uzaktan kumandada ayarlayarak en düşük veya don koruma değerine ayarlayınız.

Tesisat donma tehlikesinde de devreden çıkarılmak istenirse, tesisattaki su tamamem boşaltılmalıdır.

Antifriz kesinlikle kullanılmamalıdır.

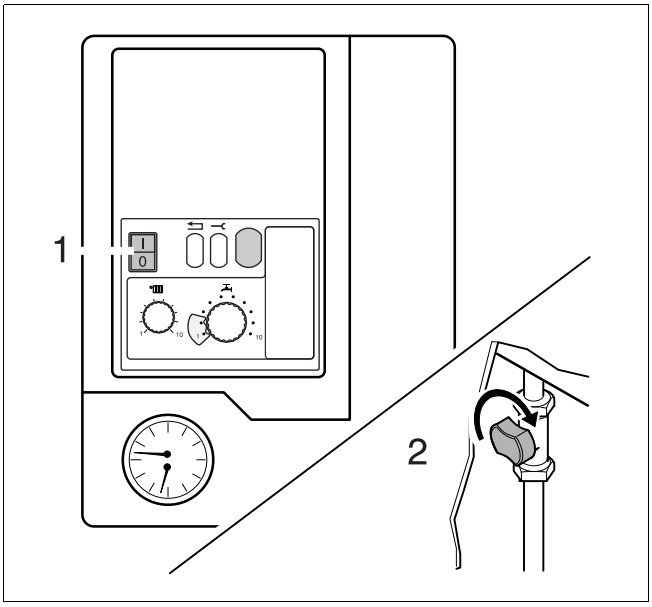

Şekil. 3 Elektrik anahtarı, gaz vanası

Teknik ilerlemelerden ötürü değişiklikler yapma hakkı mahfuzdur!

Bosch Termoteknik Isıtma ve Klima Sanayi Ticaret Anonim Şirketi

Merkez: Organize Sanayi Bölgesi - 45030 Manisa
İrtibat Adresi: Aydınevler Mahallesi İnönü Caddesi No:20
Küçükyalı Ofis Park A Blok
34854 Maltepe/İstanbul

Tel: (0216) 432 0 800
Faks: (0216) 432 0 986
Isı Sistemleri Servis Destek Merkezi: 444 5 474
www.buderus-tr.com
www.isisanservis.com

Üretici Firma:
Bosch Thermotechnik GmbH
Sophienstr. 30 - 32
D-35576 Wetzlar / Germany
www.bosch-thermotechnology.com

Hollanda'da üretilmiştir.
Kullanım Ömrü 15 Yıldır

Şikayet ve itirazlarınız konusundaki başvurularınızı tüketici mahkemelerine
ve tüketici hakem heyetlerine yapabilirsiniz.

Malın ayıplı olması durumunda;
a) Satılanı geri vermeye hazır olduğunu bildirerek sözleşmeden dönme,
b) Satılanı alıkoyup ayıp oranında satış bedelinden indirim isteme,
c) Aşırı bir masraf gerektirmediği takdirde, bütün masrafları satıcıya ait olmak üzere
satılanın ücretsiz onarılmasını isteme,
ç) İmkân varsa, satılanın ayıpsız bir misli ile değiştirilmesini isteme, haklarından birisi kullanılabilir.

Buderus