7201 2700 - 10/2003 TR(TR)

Buderus
HEIZTECHNIK

ISISAN

Kullanma Kılavuzu

Yoğuşmalı Kazan
Logamax plus GB112-24/29/43/60
Logamax plus GB112-24T25V/29-36T25V

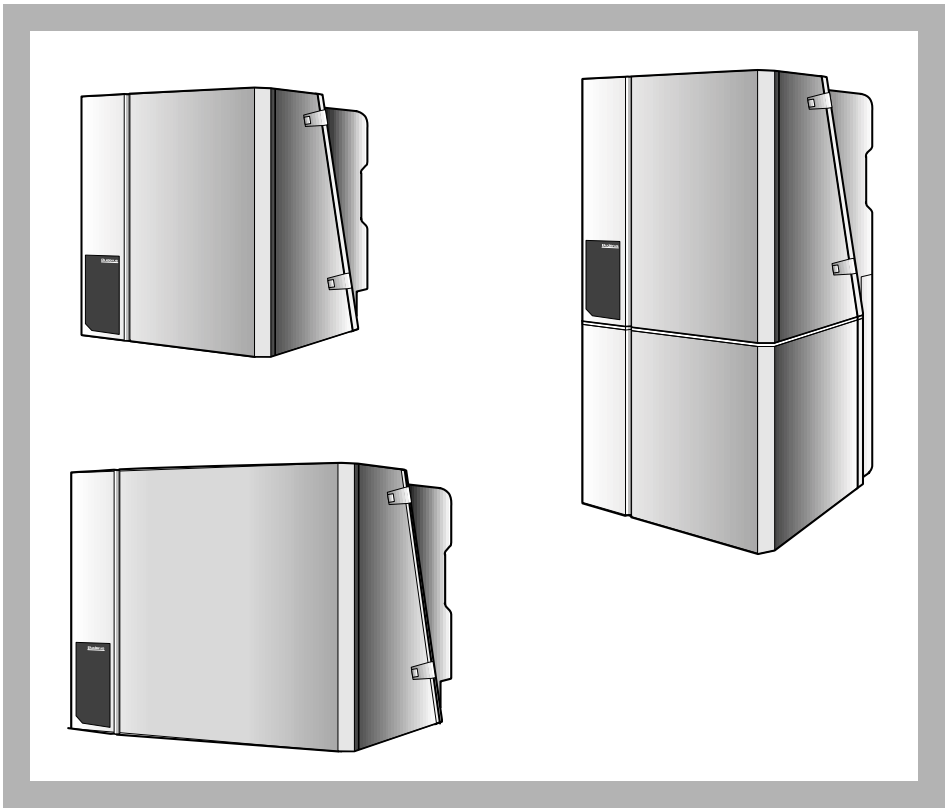

Lütfen saklayınız

Sayın Müşterimiz,

Buderus ürünü yoğuşmalı kazanlar **Logamax plus GB112-24/29/43/60** ve **GB112-24T25/29-36T25** en son teknolojik gelişmelere ve emniyet tekniği kurallarına göre tasarlanmış ve üretilmiştir. Kullanımının kolay almasına özellikle dikkat edilmiştir.

Tesisatın optimum seviyede emniyetle, ekonomik ve çevre dostu olarak kullanılabilmesi için, emniyet uyarılarının ve bu kullanma kılavuzunun dikkate alınmasını öneririz.



gaz kokusu alındığında:

Emniyet uyarıları

1. **Ateş Yakılmaz! Sigara içilmez!**
2. **Kıvılcım oluşmamalıdır! Elektrik anahtarı, telefon, fiş veya zil kullanmayınız!**
3. **Gaz vanasını kapatınız!**
4. **Pencere ve kapıları açınız!**
5. **Diğer oturanları ikaz edip, binayı terk ediniz!**
6. **Bina dışından gaz dağıtım şirketine veya tesisat firmasına telefon ediniz!**

Diğer tehlikelerde ise derhal gaz vanası kapatılır ve tesisata giden elektrik akımı kesilir, örn. kazan dairesi önündeki acil kapama şalteri ile.

Kazan dairesi

Yakma ve çıkış havası menfezleri küçültülmemeli veya kapatılmamalıdır.

Yanıcı veya tutuşucu maddeler veya sıvılar kazanların yakınında depolanmamalı veya kullanılmamalıdır.

Kazanın hasar görmemesi için, yakma havası halojenli hidrokarbonlarla (örn. spreylerde, çözücülerde, temizlik maddelerinde, boyalarda, yapışkanlarda bulunurlar) kirlenmemeli ve aşırı tozlanmalar önlenmelidir. Kazan dairesi dona karşı korunmalı ve iyi havalandırılmalıdır.

Isıtma tesisatında yapılacak çalışmalar

Montaj, yakit ve baca gazı bağlantıları, ilk devreye alma, elektrik bağlantısı ile bakım çalışmaları sadece yetkili servis tarafından yapılmalıdır. Gaz hattındaki çalışmalar yetkili bir firma tarafından yapılmalıdır.

Yılda bir defa bakım ve temizlik çalışması yapılmalıdır. Bu çalışmaları yaparken tüm tesisatın kusursuz olarak çalışıp çalışmadığı da kontrol edilmelidir. Tespit edilen eksiklikler derhal giderilmelidir.

Bir ISISAN Yetkili Servisi ile bir "Bakim Sözleşmesi" imzalamanızı öneririz.

Fonksiyonların tanıtılması ve kullanma

Yetkili Servis kullanıcıya ısıtma tesisatının fonksiyon ve kullanımını anlatmalı ve teknik dokümanları kendisine teslim etmelidir.

Devreye alma

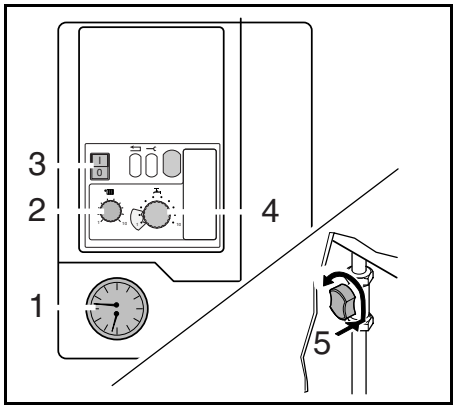

Şekil 1 Bedienfeld, Druckanzeige, Gasabsperrhahn

- Kullanma alanının kapağı açınız.
- Su basıncını kontrol ediniz (şekil 1, poz. 1). Basınç 1,0 bar'ın altında ise, su ilave edilir ve tesisatın havası atılır. Maksimum su basıncı 2,0 bar olabilir. Su miktarı çok sık aralıklarla azalıyorsa, yetkili servise haber verilip nedeni tespit ettirilmeli ve sorun giderilmelidir.
- Gidiş suyu sıcaklığını (şekil 1, poz. 2). Tablo 1'e göre ayarlayınız.
- Boyler sıcaklığını (şekil 1, poz. 4). Tablo 2'ye göre ayarlayınız.
- Oda sıcaklığını ecomatic panelde veya uzaktan kumandada en yüksek değere ayarlayınız.
- Gaz kapama vanasını açınız: içeri bastırıp dikey pozisyona gelene kadar sola çeviriniz (şekil 1, poz. 5).
- Elektrik anahtarını (şekil 1, Ppoz. 3) "I" konumuna getiriniz. Cihazın başlama programı devreye girer ve yakl. 30 saniye sonra brülör ateşlenir.
- Kullanma alanının kapağını kapatınız.
- Oda sıcaklığını ecomatic panelde veya uzaktan kumandada istenen değere ayarlayınız.

Ecomatic panelin kullanma kılavuzunu dikkate alınız

Ecomatic panel	**Kullanıldığı yerler**	**Döner düğmenin konumu/Gidiş suyu sıcaklığı**
*i*RT30, Logamatic RC, ERC, 4111, 4112 ve kaskat kontrolü	Yerden ısıtma Radyatör ısıtması	1 (40 °C)* 7 (75 °C)*
Aç/Kapa Sıcaklık Termostatı, 24 V	Yerden ısıtma Radyatör ısıtması	1 (40 °C) 6 (40 °C, yeni bina) ile 10 (90 °C, eski bina) arasında

* Ana ayar: Gerçek gidiş suyu sıcaklığı Logamatic tarafından belirlenir. Ecomatic panelin tesisata özgü ayarları yetkili servis tarafından yapılmalıdır.

Tablo 1 Gidiş suyu sıcaklığı

Kullanıldığı yerler	**Döner düğmenin konumu**	**Harici Boylerdeki su Sıcaklığı**
az konforlu, ısı kaybı düşük	1	27 °C
orta konforlu, ısı kaybı orta derecede	5	40 °C
optimum konfor, ısı kaybı normal	10	60 °C

Tablo 2 Boyler sıcaklığı

Yakıtlar

Doğalgaz, LPG.

Isıtma tesisatında donma tehlikesi

Isıtma tesisatında donma tehlikesi mevcut ise:

- Kullanma alanının kapağını açınız.
- 2. Kullanma seviyesinin kapağını açınız (şekil 2, poz. 1).
- Anahtarı ▲ "**2**" konumuna (pompanın sonradançalışma süresi 24 h) getiriniz (şekil 2, poz. 5).
- Kullanma alanının ve 2. Kullanma seviyesinin kapağını kapatınız.

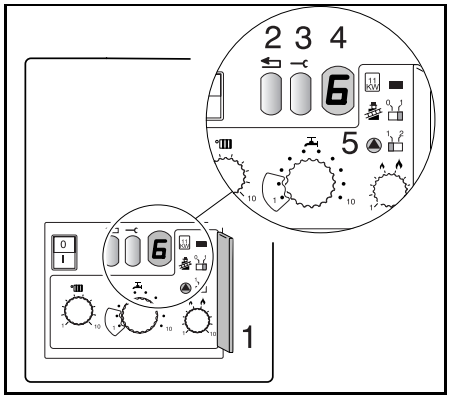

Şekil 2 Kullanma seviyesi, işletme ve hata mesajları

İşletme ve hata mesajları (şekil 3)

Tesisatın işletme durumu ve hata ekranda (şekil 2, poz. 4). Mesaj iki işaretten oluşmaktadır. Servis tuşuna (şekil 2, poz. 3) basıldıktan sonra ekrana ikinci bir karakter gelir.

şekil 3'te verilmeyen mesajların tümünü not edin. Bu hataların giderilmesi için yetkili servise başvurmanız gerekmektedir.

Gösterge	**Servis tuşuna bastıktan sonra gelen gösterge (şekil 2, Poz. 3)**	**Anlamı**	**Giderilmesi**
0	A, H, L, P, U, Y	Cihaz işletmeye hazır	
6 *	A	Brülör ateşlenmedi	Reset tuşuna (şekil 2, poz. 2) basılır ve yakl. 5 s basılı tutulur. Brülör bir kaç denemedan sonra devreye girmez ise, yetkili servise haber verilir.
-.	H	Normal ısıtma işletmesi	
=.	H	Normal boyler işletmesi	

* Üç ateşleme denemesinden sonra yanıp sönmeye başlar

Tablo 3 İşletme ve hata mesajları

Devreden çıkarma

- Kullanma alanının kapağını açınız.
- Elektrik anahtarını (şekil 3, poz. 1) "**0**" konumuna getiriniz.
- Gaz vanasını sağa döndürerek kapatınız (şekil 3, poz. 2).
- Kullanma alanının kapağını kapatınız.
- Uzun bir müddet evde olmadığınız zaman su besleme hattını da kapatınız.

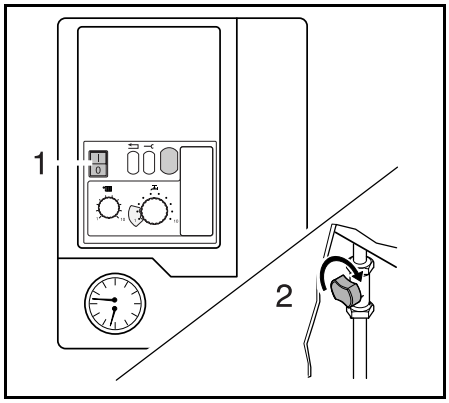

Şekil 3 Elektrik anahtarı, gaz vanası

Isıtma tesisatında donma tehlikesi

- Elektrik anahtarını "**I**" konumuna getirip gaz vanasını açınız.
- Oda sıcaklığını ecomatic panelde veya uzaktan kumandada ayarlayarak en düşük veya don koruma değerine ayarlayınız.

Tesisat donma tehlikesinde de devreden çıkarılmak istenirse, tesisattaki su tamamem boşaltılmalıdır.

Antifriz kesinlikle kullanılmamalıdır.

Notlar

ISISAN-BUDERUS DAÍMA YAKININIZDADIR.

Yüksek kaliteli ısıtma teknolojisi profesyonel bir montaj ve bakım gerektirmektedir. Isısan-Buderus tüm ürünlerini yetkili bayileri aracılığı ile Türk piyasasına sunmaktadır. Yetkili bayimizden Buderus hakkında bilgi edinebilirsiniz. Ayrıca Türkiye çapında dağılmış bölge müdürlüklerimize de danışabilirsiniz.

MERKEZ:
Bestekar Şevki Bey Sokak, No. 1 80700 Balmumcu ● İSTANBUL
Tel. (0-212) 288 96 96 – 272 53 00 ● Fax. (0-212) 272 22 32 – 266 11 34

BALMUMCU SHOWROOM:
Barbacos Bulvarı, No. 38 80700 Balmumcu ● İSTANBUL
Tel. (0-212) 267 31 85 – 267 31 86 ● Fax. (0-212) 266 87 72

KADIKÖY SHOWROOM:
Ankara Asfaltı Üzeri, Onur Sokak No. 16 81020 Koşuyolu ● Kadıköy ● İSTANBUL
Tel. (0-216) 325 80 80 ● Fax. (0-216) 340 40 17

SERVIS MÜDÜRLÜĞÜ:
Ankara Asfaltı Üzeri, Onur Sokak No. 16 81020 Koşuyolu ● Kadıköy ● İSTANBUL
Tel. (0-216) 325 80 80 ● Fax. (0-216) 325 80 77

ANKARA BÖLGE MÜDÜRLÜĞÜ: VE SHOWROOM
Akay Caddesi, No. 22 06640 Dedeman Oteli karşısı ● ANKARA
Tel. (0-312) 418 32 20 ● Fax. (0-312) 417 92 55

SERVIS MÜDÜRLÜĞÜ:
Gersan Sanayi Sitesi 657, Sokak No. 35 Ergazi, Batikent ● ANKARA
Tel. (0-312) 256 99 266 ● Fax. (0-312) 256 10 12

İZMİR BÖLGE MÜDÜRLÜĞÜ: VE SHOWROOM
Akçay Caddesi, No. 283 ● Emlak Bankası Konutları Karşısı ●
35410 Gaziemir ● İZMİR
Tel. (0-232) 251 30 50 ● Fax. (0-232) 251 91 81

BURSA BÖLGE MÜDÜRLÜĞÜ: VE SHOWROOM
Yalova Yolu, 9. km 16250 Ovaakça ● BURSA
Tel. (0-224) 267 04 85 ● Fax. (0-224) 267 00 69

ANTALYA BÖLGE MÜDÜRLÜĞÜ: VE SHOWROOM
Ali Çetinkaya Caddesi, No. 152 07100 PTT karşısı ● ANTALYA
Tel. (0-242) 322 04 44 ● Fax. (0-242) 322 27 25

ESKİŞEHİR BÖLGE MÜDÜRLÜĞÜ: VE SHOWROOM
Cengiz Topel Caddesi, No. 258 26170 Anadolu Üniversitesi karşısı ● ESKİŞEHIR
Tel. (0-222) 323 99 80 ● Fax. (0-222) 321 00 54

ADANA BÖLGE MÜDÜRLÜĞÜ: VE SHOWROOM
Turgut Özal Bulvarı sema Apt. No. 129 Seyhon ● ADANA
Tel. (0-322) 232 70 20 ● Fax. (0-322) 232 70 25

Yetkili Servis:

Buderus
HEIZTECHNIK

Buderus Heiztechnik GmbH, 35573 Wetzlar
http://www.heiztechnik.buderus.de
e-mail: info@heiztechnik.buderus.de

720.127A - 3945 - 10/2003