7201_8700_TR.fm Page 1 Tuesday, August 1, 2000 6:21 PM

7201 8700 - 02/00 TR (TR)

Kullanma Kılavuzu

Yoğuşmalı Duvar Tipi Kazan
Logamax plus GB112-11/19/23 K

Lütfen saklayın



Buderus
HEIZTECHNIK

ISISAN

7201_8700_TR.fm Page 2 Tuesday, August 1, 2000 6:21 PM

Sayın Müşterimiz,

Buderus Yoğuşmali Duvar Tipi Kazan **Logamax plus GB112-11/19/23 K** son teknolojik araştırmalara ve güvenlik kurallarına uygun şekilde tasarlanıp üretilmiştir. Kullanma kolaylığına özellikle önem verilmiştir.

Tesisatı güvenli, ekonomik ve çevre koruma ilkeleriyle uyumlu biçimde kullanmak için güvenlik notlarına ve kullanma kılavuzuna uyulması tavsiye olunur.

Güvenlik notları



DİKKAT!

Gaz kokusu varsa:

1. **Ateş yakmayınız! Sigara içmeyiniz!**
2. **Kıvılcım oluşumunu önleyiniz! Telefon, priz ve zil de dahil olmak üzere, hiçbir elektrik şalterini kullanmayınız!**
3. **Ana gaz vanasını kapatınız!**
4. **Kapıları ve pencereleri açınız!**
5. **Bina sakinlerini uyarınız ve binadan çıkınız!**
6. **Binanın dışında bulunan bir telefonu kullanarak gazı temin eden kurumu veya kalorifer servis şirketini arayınız!**

Başka tehlike olaylarında ana gaz vanasını derhal kapatıp tesisat elektriğini kapataniz, kalorifer odasının girişindeki kalorifer tehlike şalterini indiriniz.

7201_8700_TR.fm Page 3 Tuesday, August 1, 2000 6:21 PM

Kazan Dairesi

Hava girişleri ve çıkışları küçültülmemeli ve kapatılmamalı.

Yanabilen maddeler veya sıvılar kalorifer kazanının yakınında depolanmamalı ve kullanılmamalı.

Kazanın hasar görmemesi için yanma sürecinde kullanılan havanın halojen hidrokarbonla (örneğin sprey kutuları, solven ve temizlik maddeleri, boya ve yapıştırıcılarda bulunmaktadır) ve yoğun toz ile kirlenmesi önlenmeli. Kalorifer kazanının kurulacağı oda donmaya karşı güvenli olmalı ve oda iyice havalandırılmalı.

Kalorifer tesisatında yapılan çalışmalar

Montaj, yakıt ve baca bağlantısı, ilk çalıştırılması, elektrik bağlantısı, servis ve bakım ancak servis şirketleri tarafından yapılabilir. Gaz ileten parçalar üzerindeki çalışmalar sadece yetkili servis tarafından yapılabilir.

Kullanıcı kalorifer tesisatının temizliği ve bakımı konusunda yerel yönetmeliklere uymalı.

Temizlik ve bakım yılda bir kez yapılmalı! Bunu yaparken tesisatın tamamının kusursuz çalışıp çalışmadığı kontrol edilmeli. Olası kusurlar gecikmeden giderilmeli.

Bir servis şirketiyle bir servis sözleşmesi yapılması tavsiye olunur

İşlev ve kullanım kılavuzu

Tesisatı kuran kişi kullanıcıya kalorifer tesisatının işlev ve kullanımını açıklamalı ve teknik dokümanları vermeli.

7201_8700_TR.fm Page 4 Tuesday, August 1, 2000 6:21 PM

İlk çalıştırılması

- Klavye kapağını açın.
- Su basıncını kontrol edin (şekil 1, poz. 3).
  Basınç 1,0 bar'dan düşükse su doldurun ve tesisatta bulunan havayı çıkarın. Azami su basıncı 2,0 bar.
  Su kaybı sık sık oluyorsa nedenini saptayıp gidermek amacıyla servisi çağırın.
- Gridiş sicaklığını panelle (şekil 1, poz. 1) Tablo 1 ile ayarlayın.
- Kullanma su sicaklığını panelle (şekil 1, poz. 2) Tablo 2 ile ayarlayın.
- Oda sicaklığını panelle veya uzaktan kumandayla en yüksek dereceye getirin.
- Gaz vanasını açmak için basın ve sola çevirerek dikey konuma getirin (şekil 1, poz. 4).
- Elektrik şalterini (şekil 1, poz. 5) "**I**" konumuna getirin.
  Aygıt başlama programıyla başlar, brülör yaklaşık 30 saniye sonra ateşlenir.
- Klavye kapağını kapatın.
- Oda sicaklığını panelle veya uzaktan kumandayla istenen dereceye getirin.

Lütfen kumanda paneli kullanma kılavuzuna başvurun.

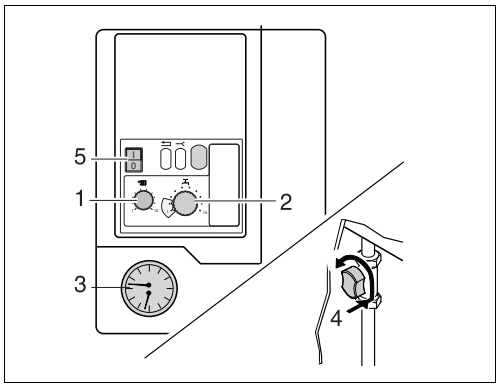

Şekil 1 Klavye, basınç göstergesi, gaz vanası

7201_8700_TR.fm Page 5 Tuesday, August 1, 2000 6:21 PM

Kumanda paneli	Kullanım alanı	Panel ayarı konumu/ Gridiş Suyu Sicaklığı
Ecomatic RC, ERC, HW4201	Yerder ısıtma Radyatör	1 (40 °C)* 7 (75 °C, fabrika ayarı)*
Aç/Kapa ısı termastatı, 24 V	Yerder ısıtma Radyatör	1 (40 °C)* 5 (62 °C, yeni yapılar) – 10 (90 °C, eski yapılar)

Tablo 1 Gridiş suyu sicaklığı

* Temel ayar: Asıl gridiş suyu sicaklığı Ecomatic panel belirlenir. Ecomatic panelde ve UBA'nın klavyesinde yapılan tesisata özgü ayarları servise yaptırın.

Kullanım alanı	Panel ayarı	Harici Boyler Su Sicaklığı
konforu düşük, ısı kaybı düşük	1	27 °C
konfor orta düzeyde, ısı kaybı orta düzeyde	5	40 °C
konforu yüksek, ısı kaybı normal	10	60 °C

Tablo 2 Kullanma suyu sicaklığı

Yakıtlar

Doğalgaz, likitgaz.

7201_8700_TR.fm Page 6 Tuesday, August 1, 2000 6:21 PM

Kalorifer tesisatı için donma tehlikesi söz konusuysa

Kalorifer tesisatı için donma tehlikesi söz konusuysa şalteri ▲ "**2**" (pompanın devam süresi 24 saat) konumuna getirin (şekil 2, poz. 5).

- Klavye kapağını açın.
- 2. klavye düzeyinin kapağını açın (şekil 2, poz. 1).
- Çalteri ▲ "**2**" (pompanın devam süresi 24 saat) konumuna getirin (şekil 2, poz. 5).
- 2. klavye düzeyinin kapağını ve klavyenin kapağını kapatın.

Çalışma ve arıza uyarıları

Çalışma durumu ve olası arızalar ekranda (şekil 2, poz. 4) gösterilir. Uyarılar iki karakterden oluşu. Servis tuşuna (şekil 2, poz. 3) bastıktan sonra ikinci karakter ekrana gelir.

Tablo 3 'de içerilmeyen tüm uyarıları not edin. Söz konusu arızaları gidermek için servise başvurmanız gerekir.

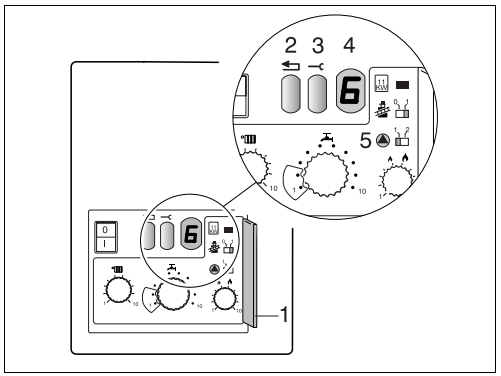

Şekil 2 2. klavye düzeyi, çalışma ve arıza uyarıları

7201_8700_TR.fm Page 7 Tuesday, August 1, 2000 6:21 PM

Gösterge	Servis tuşuna bastıktan sonraki karakter	Anlamı	Çözümü
0	A, H, L, P, U, Y	Aygıt kullanıma hazırdır	
6*	A	Brülör ateşlemedi	"**Reset**" tuşunu (şekil 2, poz. 2) yaklaşık 5 saniye basılı tutun. Kilidi birkaç kere açtıktan sonra brülör yine de çalışmazsa servise başvurun.
-.	H	Normal ısıtma süreci	
=.	H	Normal sıcak su süreci	

Tablo 3 Çalışma ve arıza uyarıları

* Üç başlama girişiminden sonra yanıp sönüyor

7201_8700_TR.fm Page 8 Tuesday, August 1, 2000 6:21 PM

Kapatmak

- Klavye kapağını açın.
- Elektrik şalterini (şekil 3, poz. 1) "**0**" konumuna getirin.
- Gaz vanasını kapatmak için:
  sağa çevirin (şekil 3, poz. 2).
- Klavye kapağını kapatın.
- Uzun zaman kullanılmayacaksa su girişini de kapatın.

Buderus Heiztechnik GmbH · 35573 Wetzlar
Değişiklikler yapma hakkı saklıdır

Kalorifer tesisatı için donma tehlikesi söz konusuysa

- Elektrik şalterini "**I**" konumuna getirip gaz vanasını açık bırakın.
- Oda sicaklığını panelle veya uzaktan kumandayla en düşük dereceye veya donma koruması konumuna getirin.

Donma tehlikesi söz konusuyken bile tesisatı tamamen kapatmak istiyorsanız tesisatta bulunan su tamamen tahliye edilmeli.

Antifriz sıvıları kullanılmamalı.

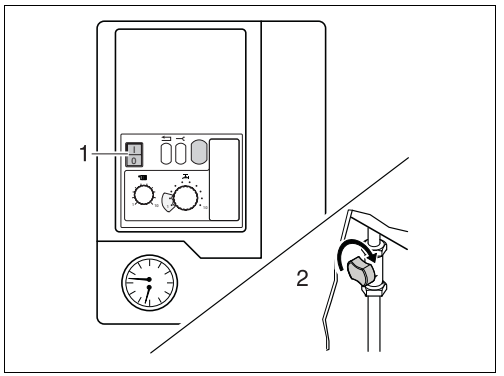

Şekil 3 Elektrik şalteri, gaz vanası