ISISAN

# Kullanma kılavuzu

## Yoğuşmalı kazan
## Logamax plus GB122-11/19/24/24K

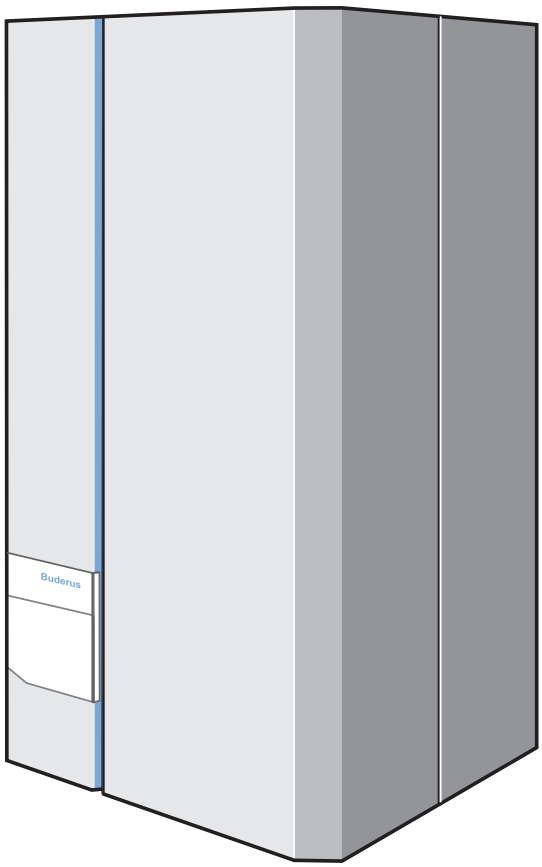


Buderus

# İçindekiler


**1 Emniyetle ilgili uyarılar . . . . . 3**
**2 Kalorifer kazanının yerleştirildiği mekan/kazan dairesi . . . . . 3**
**3 Kalorifer tesisatı ile ilgili çalışmalar . . . . 3**
**4 Tesisatın işleyiş ve kullanımı ile ilgili bilgiler . . . . . 3**
**5 İlk devreye alma . . . . . 4**
5.1 İşletmeye hazırlık . . . . . 4
5.1.1 Su basıncının kontrol edilmesi . . . . . 4
5.1.2 Tesisat suyu devresinin havasının alınması . . . . . 6
5.1.3 Isı ayarlarının yapılması . . . . . 7
5.2 Yakıtlar . . . . . 8
5.3 Kalorifer tesisatı için donma koruması . . . . . 8
5.4 Çalışma ve arıza sinyalleri (tablo 4) . . . . . 9
**6 Devre dışı bırakma . . . . . 10**


# Önsöz

**Kullanım ile ilgili önemli genel uyarılar**

Teknik cihazı ancak amacına yönelik bir şekilde ve kullanma kılavuzuna uygun olarak çalıştırınız. Cihazın bakımı ve tamirini yalnızca yetkili uzmanlara yaptırtın.

Teknik cihazı ancak kullanma kılavuzunda belirtilmiş olan ek aksesuar ve yedek parçalarla çalıştırın.
Bunların dışındaki kombinasyon ve aksesuarlar, ancak verilen özelliklere uyuyorsa kullanılmalıdır.

**Teknik değişiklik yapma hakkı saklıdır!**

Sürekli geliştirme nedeniyle çizimlerin, işlem adımlarının ve teknik verilerin değişmesi mümkündür.

**Sayın kullanıcı,**

Buderus **Logamax plus GB122-11/19/24/24K** yoğuşmalı kazanı en son teknik buluşlar ve emniyet kurallarına göre hazırlanıp imal edilmiştir. Bu bağlamda kullanım kolaylığına ayrıca özel önem verilmiştir.

Tesisin optimal emniyetle, ekonomik ve çevreyi gözeten bir biçimde kullanılabilmesi için emniyet ile ilgili uyarıları ve kullanma kılavuzunu dikkate almanızı tavsiye ederiz.

# 1 Emniyetle ilgili uyarılar

**DİKKAT!**
**Gaz kokusu geliyor ise:**

1. **Ateş yakmayın! Sigara içmeyin**
2. **Kıvılcım oluşmasını önleyin!**
   **Hiç bir elektrik şalterini kullanmayın, telefon veya zil kullanımı ve fişlerin prizden çıkarılması veya takılması da buna dahildir!**
3. **Ana gaz vanasını kapatın!**
4. **Pencere ve kapıları açın!**
5. **Binada bulunanlara tehlikeyi haber verin ve binanın boşaltılmasını sağlayın!**
6. **Doğal gaz dağıtımını yapan firmaya ve Buderus yetkili servisine binanın dışından telefon edin!**

**UYARI!**
Diğer tür tehlike hallerinde derhal ana gaz vanasını kapatarak tesisin elektriğini kesin, mesela kalorifer dairesinin önünde bulunan kalorifer acil şalterini kapatın.

# 2 Kalorifer kazanının yerleştirildiği mekan/ kazan dairesi

**DİKKAT!**
Havalandırmaya yarayan giriş ve çıkışların küçültülmemesi veya kapatılmaması gereklidir.

**DİKKAT!**
Yanıcı madde veya sıvıların kalorifer kazanının yakınında bulundurulması veya kullanılması yasaktır!

**UYARI!**
Kalorifer kazanının zarar görmemesi için yanma havasının halojen hidrokarbonlar ile (ki bu maddeler sprey kutularında, temizlik ve çözme sıvılarında, boyalarda ve yapıştırıcılarda bulunur) ve kuvvetli miktarda toz ile kirlenmesinin önlenmesi gerekir. Kalorifer kazanının bulunduğu kazan dairesinin iyi havalandırılan ve dona karşı korunmuş bir yerde bulunması zorunludur.

# 3 Kalorifer tesisatı ile ilgili çalışmalar

**DİKKAT!**
Tesisatın montajı, gaz bağlantısı ile baca bağlantısının kurulup ilk devreye alınması, elektrik bağlantılarının kurulması ve bakım ile gözetimi mutlaka uzman bir firma tarafından yapılmalıdır. Gaz dolaşımı ile ilgili bölümlerle ilgili işlerin yalnızca yetkili bir uzman firmaya yaptırılması zorunludur.

**UYARI!**
Temizlik ve bakımın yılda bir yapılması zorunludur! Bu yapılırken kalorifer tesisatının bir bütün olarak kusursuz işleyip işlemediğinin denetlenmesi gerekir. Ortaya çıkabilecek aksamaların derhal giderilmesi zorunludur.

Uzman bir firma ile bir bakım sözleşmesi yapmanızı tavsiye ederiz.

# 4 Tesisatın işleyiş ve kullanımı ile ilgili bilgiler

Kalorifer tesisatını kuran firma, kullanıcıya kalorifer tesisatının işleyişini ve kullanımını açıklayıp göstermek ve teknik belgeleri teslim etmekle yükümlüdür.

# 5 İlk devreye alma

## 5.1 İşletmeye hazırlık

**Lütfen kumanda aletinin (Logamatic) kullanma kılavuzuna da bakın!**

### 5.1.1 Su basıncının kontrol edilmesi

- Kumanda bölümünün kapağını açın.
- Su basıncını kontrol edin (resim 1, pozisyon 1). Optimal su basıncı 1,0 ila 1,2 bar arasında bulunmakta, azami su basıncı ise 1,5 bar tutmaktadır.

Su basıncı 1,0 bar altına düşmüş ise "Kalorifer tesisatının doldurulması" bölümündeki işlemi yapınız, yoksa 5.1.3 bölümündeki "ısı ayarlamalarını" yapınız.

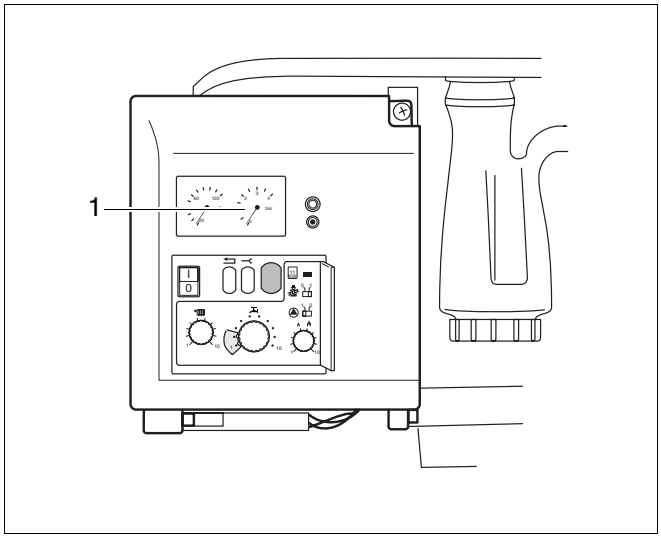


*Resim 1 Basınç göstergesi*

- Harici deposu olan Logamax plus GB122-11/19/24 kombi cihazlarda gidiş geliş bağlantılarındaki bakım vanalarını açınız (resim 2, pozisyon 1 ve 2).

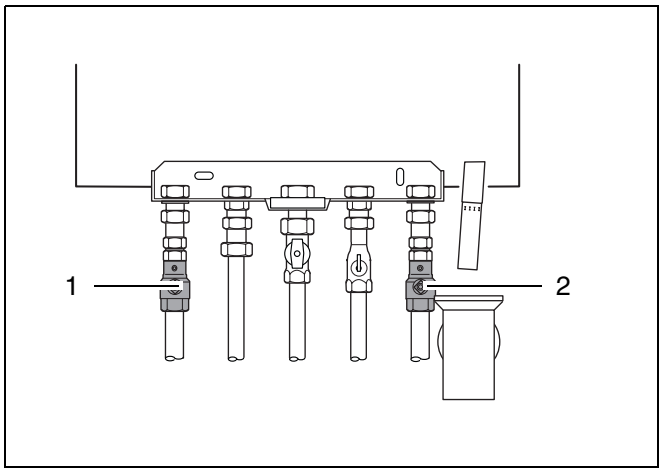


*Resim 2 Bakım vanaları (örnek: Logamax plus GB122-24K, sıva üstü)*

- Su ile dolu hortumu doldurma - boşaltma musluğuna (resim. 3) takarak vanayı mevcut dörtlü anahtarla (ambalajın içinde bulacaksınız) açınız.
- Temiz su musluğunu açarak tesisatı 1,0 - 1,2 bar basınca kadar (resim 1, pozisyon 1) doldurun. Optimal doldurma basıncı 1,0 bar'dır.
- Temiz su musluğunu ve yoğuşmalı kazandaki doldurma-boşaltma musluğunu kapatınız.
- Radyatörlerdeki hava alma pürjörleri ile tesisatın havasını alınız.

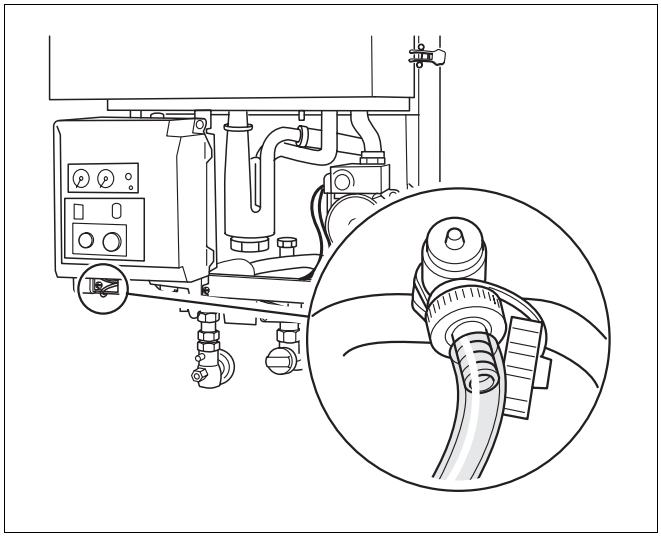

*Resim 3 Kalorifer tesisatının doldurulması*

**Harici boylerli Logamax plus GB122-11/19/24 kombi cihazlarda:**

- Gidiş ve dönüş bağlantılarındaki bakım vanalarını açın (resim 2, pozisyon 1 ve 2).
- Kombi-cihazlarda veya harici boylerli cihazlarda, üç yollu vanayı (resim. 4) orta pozisyona getiriniz. Bu amaçla üç yollu vanadaki manivelayı bir tornavida veya benzeri alet ile sağa doğru iterek bastırın. İçi su dolu hortumu doldurma – boşaltma musluğuna takın (resim. 3) ve musluğu mevcut dörtlü anahtarla (ambalajın içinde bulacaksınız) açın.
- Temiz su musluğunu açarak tesisatı 1,0 - 1,2 bar basınca kadar (resim 1, pozisyon 1) doldurun. Optimal doldurma basıncı 1,0 bar'dır.
- Temiz su musluğunu ve yoğuşmalı kazandaki doldurma-boşaltma musluğunu kapatınız.
- Radyatörlerdeki hava alma pürjörleri ile tesisatın havasını alınız.

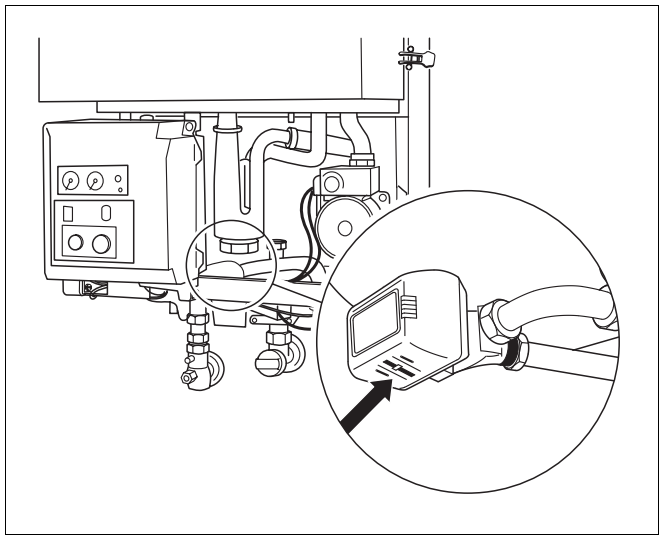

*Resim 4 Üç yollu vana (harici deposuz kombine cihazlarda Logamax plus GB112-11/19/24'te mevcut değildir)*

**Logamax plus GB122-11/19/24 kombi cihazlarda:**

- Gidiş ve dönüş bağlantılarındaki bakım vanalarını açın (resim 2, pozisyon 1 ve 2).
- Kombi-cihazlarda veya harici depolu cihazlarda, üç yollu vanayı (resim. 4) orta pozisyona getiriniz. Bu amaçla üç yollu vanadaki manivelayı bir tornavida veya benzeri alet ile sağa doğru iterek bastırın.
- Su doldurma vanasının her iki musluğunu da açarak (resim. 5) tesisatı 1,0 - 1,2 bar basınca kadar (resim 1, pozisyon 1) doldurun. Optimal doldurma basıncı 1,0 bar'dır.
- Su doldurma vanasının her iki musluğunu da kapatın.
- Radyatörlerdeki hava alma pürjörleri ile tesisatın havasını alınız.

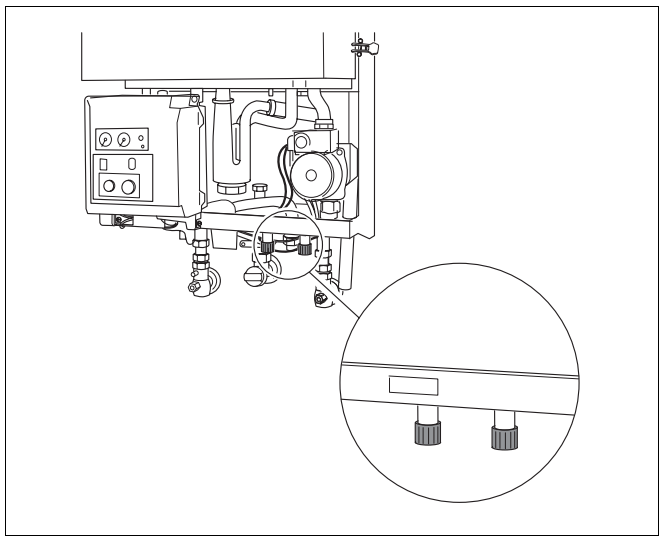

*Resim 5 Bağlantı kesicinin (diskonektörün) muslukları (Yalnızca Logamax plus GB122-24K kombine cihazlarda mevcuttur)*

### 5.1.2 Tesisat suyu devresinin havasının alınması

- Hardalları (resim 6, pozisyon 1) açarak brülör bölümünün kapağını çıkarın.

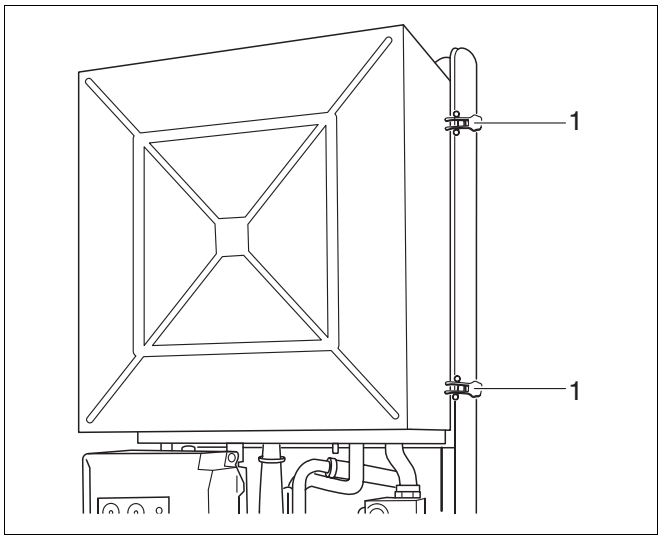


*Resim 6 Brülör bölümünün kapağını çıkarın*

- Kalan havanın çıkabilmesi için otomatik hava pürjöründeki kapağı bir tam tur çevirerek açın (resim. 7).
- Hava alma sonucunda.
- Brülör bölümünün kapağını yeniden monte edin.
- Hortumu doldurma-boşaltma musluğundan çıkararak hortum başlığını sökün ve kapağı takın.

**UYARI!**
Eğer sık sık su kaybı oluyorsa, bunun sebebinin bir uzman firma tarafından tesbit edilerek giderilmesini sağlayın.

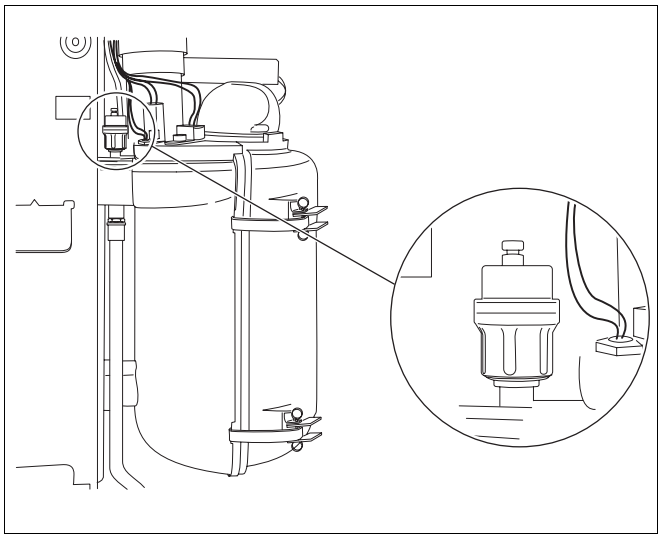

*Resim 7 Otomatik hava pürjörü*

### 5.1.3 Isı ayarlarının yapılması

- Gidiş suyu sıcaklığını termostatta (resim 8, pozisyon 6) ayarlayın (tablo 1'e bakınız).
- Entegre edilmiş sıcak su sistemli Logamax plus GB122-24K için suyun sıcaklığını kumanda üzerinden ayarlayın (resim 8, pozisyon 3) (tablo 2'ye bakın). Enerji tasarrufu için (suyu sıcak tutma işlevi devrede değil) kumandayı soğuk çalıştırma konumuna getirin "**1**" (resim 8, pozisyon 3). Bu durumda çıkış sıcaklığı 60 °C dir.
- Harici depolu Logamax plus GB122 da sıcak su sıcaklığını kontrol panelinde (resim 8, pozisyon 3) tablo 3'ün yardımıyla ayarlayın.
- Oda sıcaklığını kontrol panelinde veya uzaktan kumandada en yüksek değere getirin.
- Gaz vanasını açın: Bastırın ve sola, dik konuma çevirin (resim 8, pozisyon 4).
- Şebeke şalterini (resim 8, pozisyon 1) "**I**" konuma getirin. Cihaz çalışma programını başlatacak ve yaklaşık 30 saniye sonra brülör tutuşacaktır.
- Kumanda bölümünün kapağını kapatın.
- Oda sıcaklığını kontrol panelinde veya uzaktan kumanda aleti üzerinde istenilen değere ayarlayın.

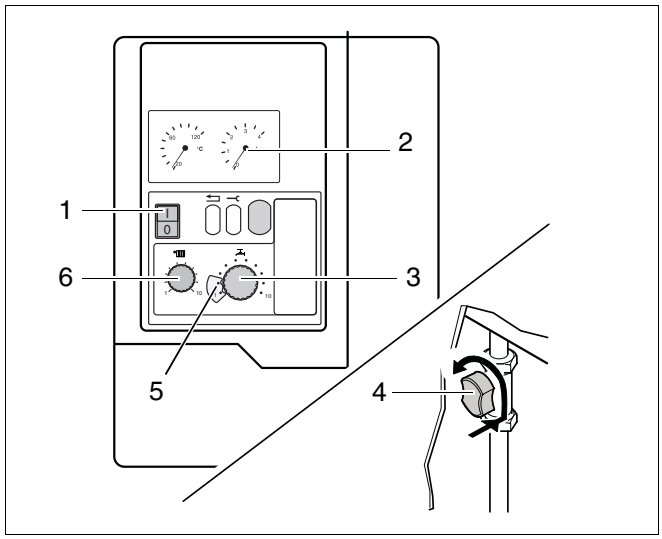


*Resim 8 Kumanda bölümü, basınç göstergesi, gaz kesme vanası, sıcaklık göstergesi*

| Kumanda paneli | Kullanma alanı | Kumanda konumu/ Gidiş suyu sıcaklığı |
|---|---|---|
| Logamatic<br>RC, ERC, 4111 | Yerden ısıtma<br>Kalorifer | 3 (50 °C, azami fabrika ayarı yerden ısıtma)<br>7 (75 °C, asgari fabrika ayarı kalorifer)* |
| On / Off sıcaklık termostadı,<br>24 V | Kalorifer | 5 (62 °C, yeni bina)<br>10 (90 °C, eski bina) |

* Ana ayar: Logamatic termostadı üzerinden ve UBA'nın kumanda bölümünde bu tesis için yapılması gereken özel ayarlamaların yetkili servis tarafından yapılması gerekir.

*Tablo 1 Gidiş suyu sıcaklığı*

| Potansın konumu | Sıcak tutma işlevi [°C] | Çıkış sıcaklığı [°C] |
|---|---|---|
| 1 | - | 60 |
| 2 | - | 60 |
| 3 | 40 | 40 |
| 4 | 43 | 43 |
| 5 | 46 | 46 |
| 6 | 49 | 49 |
| 7 | 52 | 52 |
| 8 | 55 | 55 |
| 9 | 58 | 58 |
| 10 | 60 | 60 |

*Tablo 2 Logamax plus GB122-24K'ta kullanma su sıcaklığı*

| Kullanım alanı | Termostadın konumu | Harici depodaki su sıcaklığı |
|---|---|---|
| Daha az konfor, daha az ısı kaybı | 1 | 27 °C |
| Orta derecede konfor, orta derecede ısı kaybı | 5 | 41 °C |
| En iyi konfor, normal ısı kaybı | 10 | 60 °C |

*Tablo 3 Harici boylerde kullanma su sıcaklığı*

## 5.2 Yakıtlar

Doğal gaz, likit gaz

## 5.3 Kalorifer tesisatı için donma koruması

Kalorifer tesisatı için don tehlikesi mevcut ise:

- Kumanda bölümünün kapağını açın.
- 2. kumanda bölümünün kapağını açın (resim 9, pozisyon 1).
- Şalteri ▲ "**2**" konumuna (pompanın çalışmaya devam etme süresi 24 saat) getirin (resim 9, pozisyon 5).
- 2. kumanda bölümünün ve kumanda bölümünün kapaklarını kapatın.

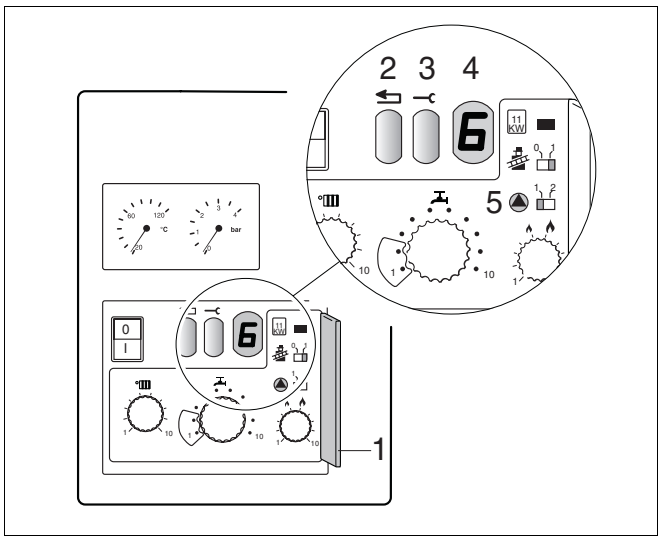


*Resim 9 2. kumanda bölümü*

## 5.4 Çalışma ve arıza sinyalleri (tablo 4)

Çalışma durumu ve olası bir arıza ekranda (resim 10, pozisyon 4) gösterilir. Sinyal iki işaretten ibarettir. Servis tuşuna (resim 10, pozisyon 3) basıldığında ikinci işaret gösterilir.

Tablo 4'te bulunmayan bütün bildirimleri not alınız. Bunlar, giderilmesi için uzman firmaya başvurmanız gereken arızalardır.

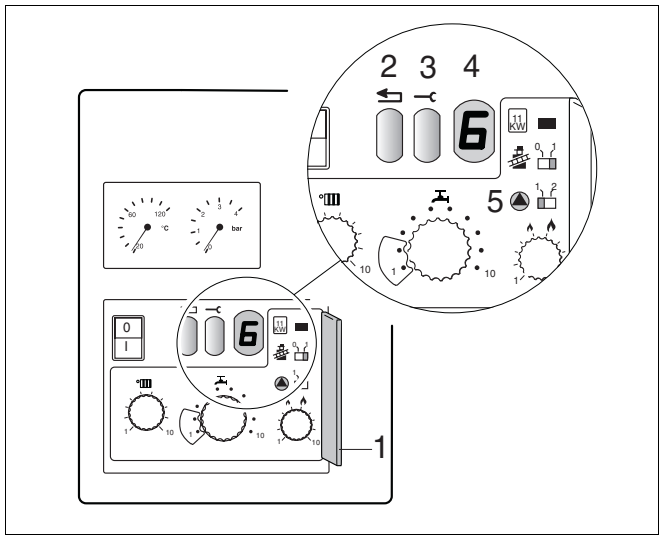


*Resim 10* Çalışma ve arıza sinyalleri

| Gösterge | Servis tuşuna bastıktan sonraki gösterge | Anlamı | Giderilmesi |
|---|---|---|---|
| 0 | A, H, L, P, U, Y | Cihaz işletilmeye hazır | |
| 6* | A | Brülör yanmıyor | Resetleme tuşuna basınız (resim 10, pozisyon 2). Bir kaç kere açtıktan sonra brülör hala çalışmıyorsa yetkili servise başvurun. |
| –. | H | Normal ısıtma işletmesi | |
| =. | H | Normal sıcak su işletmesi | |

* Üç kez denedikten sonra yanıp söner.

*Tablo 4* İşletme ve arıza sinyalleri

# 6 Devre dışı bırakma

- Kumanda bölümünün kapağını açın.
- Şebeke şalterini (resim 11, pozisyon 1) "**0**" konumuna getirin.
- Gaz vanasını kapatın: sağa çevirin (resim 11, pozisyon 2).
- Kumanda bölümünün kapağını kapatın.
- Uzun süre cihaz çalişmayacaksa su besleme vanasını da kapatın.

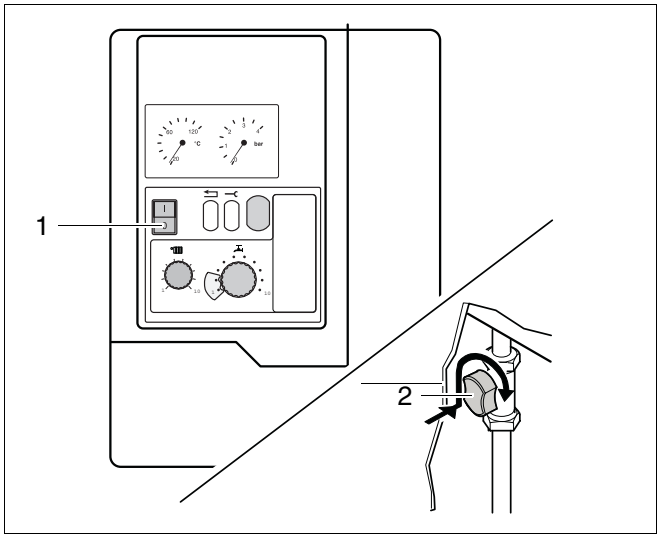


*Resim 11* Şebeke şalteri, gaz kesme vanası

**Kalorifer tesisi için donma koruması**

- Şebeke şalterini "**I**" konumuna getirin ve gaz kesme vanasını açık bırakın.
- Ayar aleti veya uzaktan kumanda aletinde oda sıcaklığını en düşük değere veya donma koruma derecesine getirin.

**UYARI!**
Eğer tesisi don tehlikesi varken de tamamen devre dışı bırakacaksanız, tesiste bulunan bütün suyun boşaltılması zorunludur.
Antifriz maddesi (donmayı önleyici katkı) kullanılmamalıdır.

# Notlar

# ISISAN-BUDERUS DAİMA YAKININIZDADIR.

Yüksek kaliteli ısıtma teknolojisi profesyonel bir montaj ve bakım gerektirmektedir. Isısan-Buderus tüm ürünlerini yetkili bayileri aracılığı ile Türk piyasasına sunmaktadır. Yetkili bayimizden Buderus hakkında bilgi edinebilirsiniz. Ayrıca Türkiye çapında dağılmış bölge müdürlüklerimize de danışabilirsiniz.

**MERKEZ:**
Bestekar Şevki Bey Sokak, No. 1 80700 Balmumcu ● İSTANBUL
Tel. (0-212) 288 96 96 – 272 53 00 ● Fax. (0-212) 272 22 32 – 266 11 34

**BALMUMCU SHOWROOM:**
Barbacos Bulvarı, No. 38 80700 Balmumcu ● İSTANBUL
Tel. (0-212) 267 31 85 – 267 31 86 ● Fax. (0-212) 266 87 72

**KADIKÖY SHOWROOM:**
Ankara Asfaltı Üzeri, Onur Sokak No. 16 81020 Koşuyolu ● Kadıköy ● İSTANBUL
Tel. (0-216) 325 80 80 ● Fax. (0-216) 340 40 17

**SERVIS MÜDÜRLÜĞÜ:**
Ankara Asfaltı Üzeri, Onur Sokak No. 16 81020 Koşuyolu ● Kadıköy ● İSTANBUL
Tel. (0-216) 325 80 80 ● Fax. (0-216) 325 80 77

**ANKARA BÖLGE MÜDÜRLÜĞÜ: VE SHOWROOM**
Akay Caddesi, No. 22 06640 Dedeman Oteli karşısı ● ANKARA
Tel. (0-312) 418 32 20 ● Fax. (0-312) 417 92 55

**SERVIS MÜDÜRLÜĞÜ**:
Gersan Sanayi Sitesi 657, Sokak No. 35 Ergazi, Batikent ● ANKARA
Tel. (0-312) 256 99 266 ● Fax. (0-312) 256 10 12

**İZMİR BÖLGE MÜDÜRLÜĞÜ: VE SHOWROOM**
Akçay Caddesi, No. 283 ● Emlak Bankası Konutları Karşısı ●
35410 Gaziemir ● İZMİR
Tel. (0-232) 251 30 50 ● Fax. (0-232) 251 91 81

**BURSA BÖLGE MÜDÜRLÜĞÜ: VE SHOWROOM**
Yalova Yolu, 9. km 16250 Ovaakça ● BURSA
Tel. (0-224) 267 04 85 ● Fax. (0-224) 267 00 69

**ANTALYA BÖLGE MÜDÜRLÜĞÜ: VE SHOWROOM**
Ali Çetinkaya Caddesi, No. 152 07100 PTT karşısı ● ANTALYA
Tel. (0-242) 322 04 44 ● Fax. (0-242) 322 27 25

**ESKİŞEHİR BÖLGE MÜDÜRLÜĞÜ: VE SHOWROOM**
Cengiz Topel Caddesi, No. 258 26170 Anadolu Üniversitesi karşısı ● ESKİŞEHIR
Tel. (0-222) 323 99 80 ● Fax. (0-222) 321 00 54

**ADANA BÖLGE MÜDÜRLÜĞÜ: VE SHOWROOM**
Turgut Özal Bulvarı sema Apt. No. 129 Seyhon ● ADANA
Tel. (0-322) 232 70 20 ● Fax. (0-322) 232 70 25

Yetkili Servis:

Buderus
HEIZTECHNIK

721.052A - 2075A - 10/2002

Buderus Heiztechnik GmbH, 35573 Wetzlar
http://www.heiztechnik.buderus.de
e-mail: info@heiztechnik.buderus.de