Kullanma kılavuzu

ISISAN

Buderus

Yoğuşmalı kazan
Logamax plus GB022-24/24K

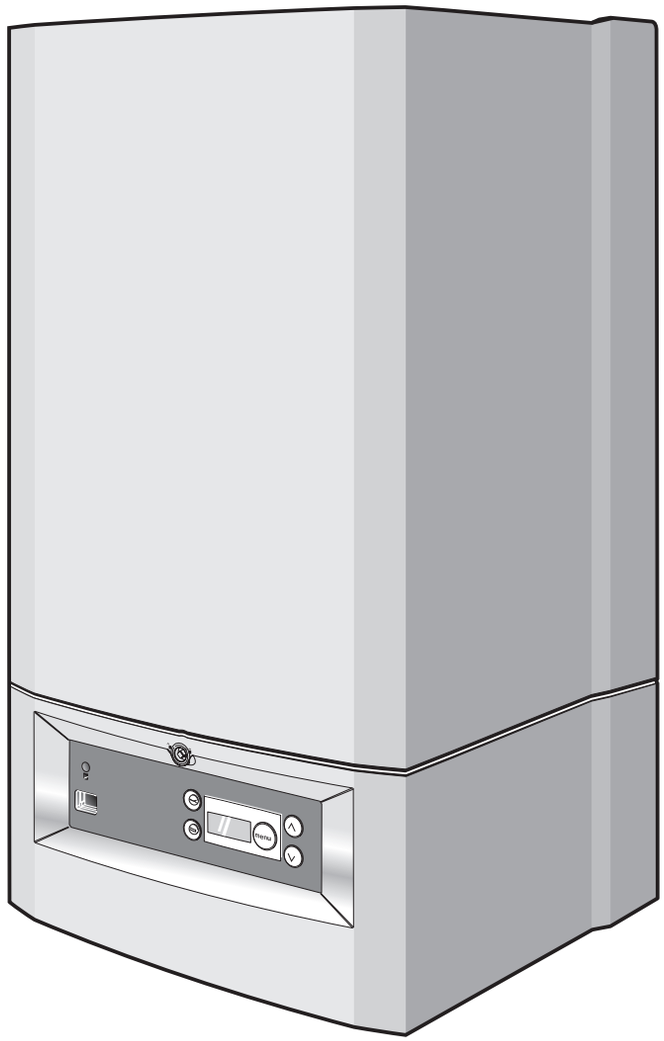

Lütfen cihazı kullanmaya başlamadan önce dikkatle okuyunuz

Kullanmada dikkate alınması gereken önemli genel uyarılar

Cihaz ancak şartnamelere uygun şekilde ve kullanma kılavuzu dikkate alınarak işletilmelidir. Cihazın bakım ve tamiri ancak yetkili servis firmaları tarafından yapılmalıdır.

Cihazı ancak kullanma kılavuzunda belirtilmiş olan kombinasyonlarda ve yine belirtilmiş olan aksesuar ve yedek parçalarla çalıştırınız. Bunların dışındaki kombinasyon, aksesuar ve parçaları ancak, eğer söz konusu elemanların bu tür bir

kullanım için imal edildiği kesin ise ve cihazın teknik özelliklerine ve emniyet kriterlerine uyuyorsa kullanmalısınız.

Sayın müşteri,

Yoğuşmalı kazan Logamax plus GB022-24/24K en son teknik bilgilere ve teknik emniyet kurallarına uygun olarak imal edilmiştir. Bu bağlamda özellikle kullanıcı açısından kolaylık sağlanmasına dikkat edilmiştir.

Tesisin en emin, ekonomik ve çevre açısından olumlu bir biçimde kullanılabilmesi için, emniyet uyarılarına ve kullanma kılavuzuna uygun davranmanızı tavsiye ederiz.

Teknik gelişmeler nedeniyle değişiklik hakkı saklıdır!

1 Emniyet uyarıları



Gaz kokusu alınırsa:

1) Kesinlikle açık ateş kullanmayın! Sigara içmeyin!
2) Her türlü kıvılcım oluşumunu önleyin!
   Elektrik şalterlerini, telefonları ve kapı zillerini kesinlikle kullanmayın! Prize takılı fişlere el sürmeyin!
3) Ana gaz vanasını kapatın!
4) Pencere ve kapıları açın!
5) Binada oturanlara tehlikeyi haber verin ve binanın boşaltılmasını sağlayın!
6) Gaz dağtım firmasına veya kalorifer tesisatçısına binanın dışından telefon edin!

Diğer tehlike hallerinde derhal gaz ana vanasını kapatın ve tesisin elektrik şebekesiyle irtibatını kesin, örneğin kazan dairesinin kapısının önündeki kalorifer kazanı acil kapama şalterini kapatın.

2 Kazan dairesi



DİKKAT!
Kazan dairesinin havalanmasına yarayan hava giriş ve çıkış menfezlerinin küçültülmemesi veya kapatılmaması gerekir.



DİKKAT!
Tutuşabilecek malzeme veya sıvıların cihazın yakınında bulundurulması veya kullanılması yasaktır.



UYARI
Kalorifer kazanının zarar görmemesi için yanma havasının halojen hidrokarbonlar (örneğin spray kutularında, çözelticilerde ve temizlik maddelerinde, boyalarda, yapıştırıcılarda bulunur) ile kirlenmemesine ve fazla toz oluşmamasına dikkat edilmelidir. Kazan dairesinin iyi havalandırılan ve donma tehlikesine karşı güvenli bir yer olması gerekir.

3 Isıtma cihazı üzerinde yapılacak çalışmalar



DİKKAT!
Montaj, gaz besleme hattının ve gaz geri gidiş hattının bağlanması, cihazın ilk defa devreye alınışı, elektrik şebekesine bağlanması ve bakımı yalnızca yetkili servis tarafından yapılmalıdır. Gaz hatlarıyla ilgili işlerin yetkili servis tarafından yapılması zorunludur.



UYARI
Cihazın bakım ve temizliğinin yılda en az bir kere yapılması gerekir. Bu bağlamda cihazın hatasız işleyip işlemediğinin kontrol edilmesi gereklidir. Eksikliklerin derhal giderilmesi zorunludur.

Yetkili bir uzman firmayla veya servis firmasıyla bir bakım sözleşmesi yapmanızı tavsiye ederiz.

4 Kullanım

Uzman kalorifer tesisatçısı, tesisatı kullanacak kişiyi kalorifer sisteminin devreye alınıp idaresiyle ilgili ayrıntılı bir şekilde bilgilendirmekle ve bu kişiye sistemle ilgili teknik verileri vermekle yükümlüdür.

5 Bakım

Cihazın bakım ve temizliğinin yılda en az bir kere yapılması gerekir.

6 Devreye alma

Lütfen kontrol paneli kullanma kılavuzunu dikkatle okuyun !

6.1 Su basıncının kontrol edilmesi

- Tesisatın o anki basıncını kazanın altındaki basınç manometresiyle kontrol edin. Dolu haldeki optimal basınç 1,5 bar'dır.

6.2 Kalorifer tesisatının doldurulması ve havasının alınması



DİKKAT!
Bu anda kaloriferin çalıştırılmaması gerekir.



DİKKAT!
Tesisat suyuna antifriz maddeleri katılmasına izin verilmemiştir!

Tesisatın yalnızca berrak musluk suyuyla doldurulması gerekir.

- İşletme şalterini "**0**" pozisyonuna getirerek cihazı durdurunuz (resim 6, poz. 1).

Kombi cihazlarda:

- Su musluğuna bir hortum takarak hortumu içinde hava kalmayacak gibi su ile doldurunuz.
- Su musluğunu kapatınız.
- Hortumu cihazın doldurma musluğuna bağlayınız (resim 1).



DİKKAT!
Kalorifer sisteminin havasının alınması önemlidir.
Eğer kalorifer sistemi yavaş yavaş doldurulursa kalorifer sisteminin içinde bulunan bütün hava en yüksek noktada toplanır.

- Su musluğunu sonuna kadar açın ve doldurma musluğunu ancak kısmen açın. Böylece kalorifer sistemi doğru bir şekilde doldurulur.
- Kalorifer sistemini yaklaşık 1,5 bar basınca ulaşıncaya kadar doldurun ve sonra doldurma musluğunu kapatın.
- Kalorifer sistemindeki bütün hava alma pürjörlerini aşağıdakilerden başlayıp yukarıdakilere doğru giderek açıp kapatın ki, sistemin içinde kalan bütün hava dışarı çıkabilsin.

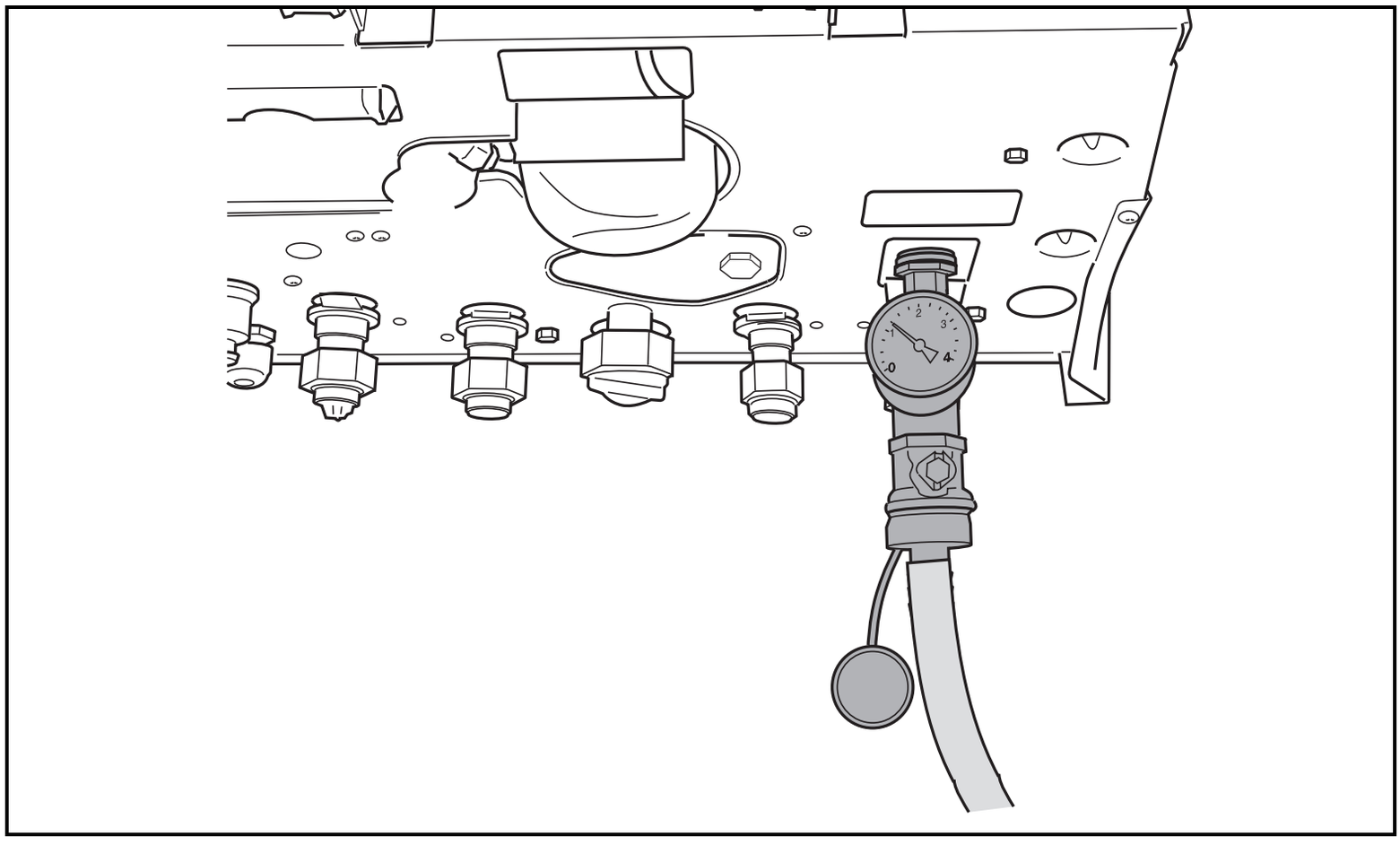

Resim 1 Kombi cihazın doldurulması

- Tesisattaki bütün hava çıktıktan sonra göstergede basıncı kontrol edin. Eğer basınç 1,0 bar'dan düşük ise cihazın tekrar yukarıda anlatıldığı gibi doldurulması gerekir.
- Su musluğunu kapatınız.
- Cihazın doldurma musluğunu kapatınız.
- Hortumu çıkarınız.

Kombilerde:

- Gidiş ve geliş bağlantılarındaki bakım musluklarını açınız.
- İrtibat kesicinin her iki vanasını da açınız (resim 2) ve sistemi 1,0 – 1,5 bar basınca kadar doldurunuz.

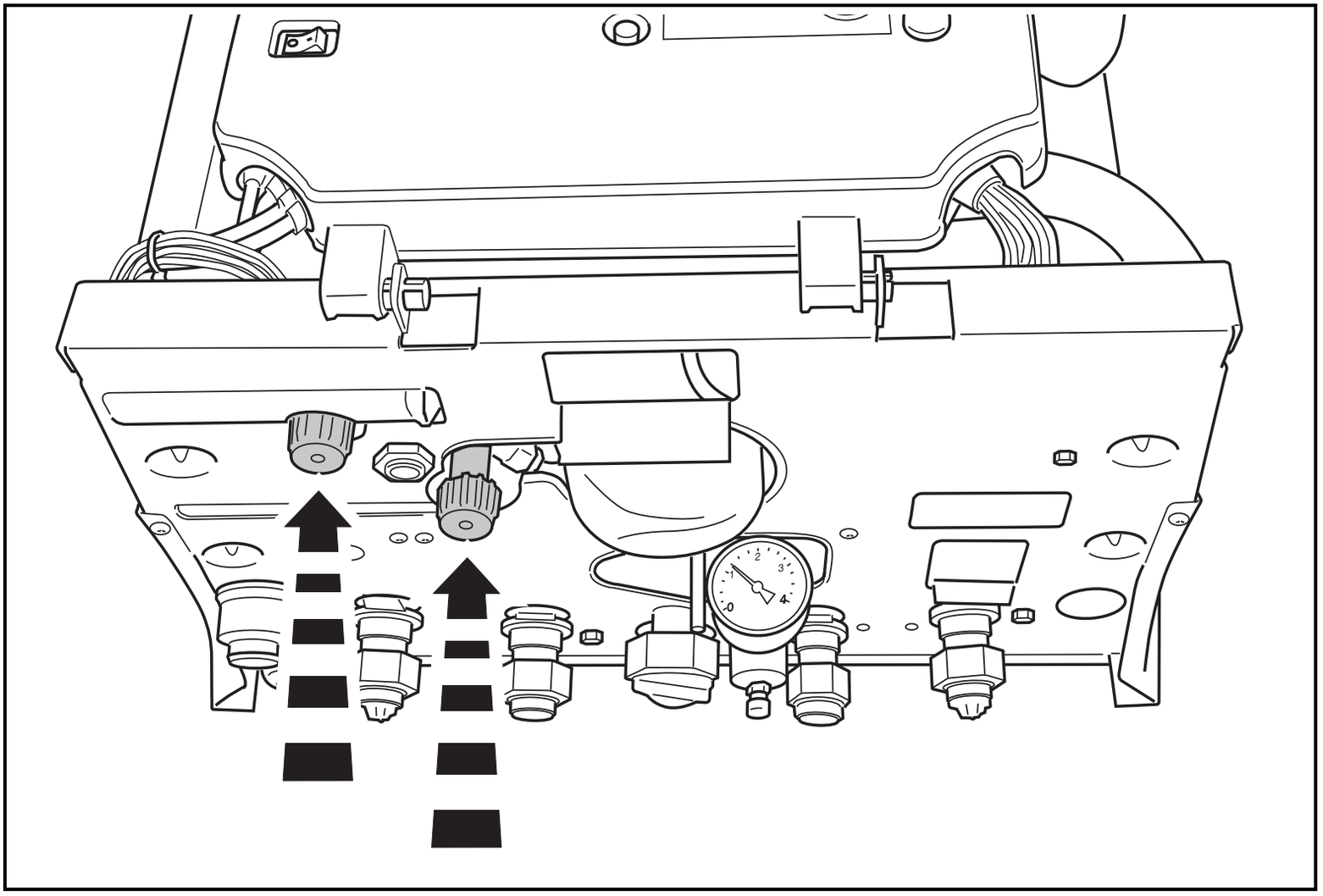

Resim 2 Kombinin doldurulușu (doldurma vanaları)

- İrtibat kesicinin her iki vanasını da kapatınız.

- Kalorifer sistemindeki bütün hava alma pürjörlerini aşağıdakilerden başlayıp yukarıdakilere doğru giderek açıp kapatın ki, sistemin içinde kalan bütün hava dışarı çıkabilsin.
- Kalorifer sistemindeki havanın hepsi çıktıktan sonra basıncı analog basınç manometresi ile kontrol ediniz. Eğer basınç 1,0 bar'dan düşük ise cihazın tekrar yukarıda anlatıldığı gibi doldurulması gerekir.



UYARI
Ancak kalorifer sistemine sık sık su ilave edilmesi gerekiyorsa, sistemde bir su kaybı söz konusu olabilir. Yetkili servis firmanıza haber verin.

6.3 Dijital panel DBA Ayarları

Cihaz bir DBA ile donatılmış bulunmaktadır. DBA ısıtma cihazının kumanda merkezidir. Bu merkez üzerinden cihaz idare edilebileceği gibi, örneğin su sıcaklığının ayarlanması gibi, bütün ayarlar da yapılabilir.

DBA üzerinde şu elemanlar bulunmaktadır:

İşletme şalteri

İşletme şalteri sayesinde (resim 4, poz. 1) cihaza giden elektrik enerjisi açılıp kesilebilir.

Gösterge

Göstergede (resim 4, poz. 2) bütün ayarlar ve hata kodları gösterilir (resim 3).

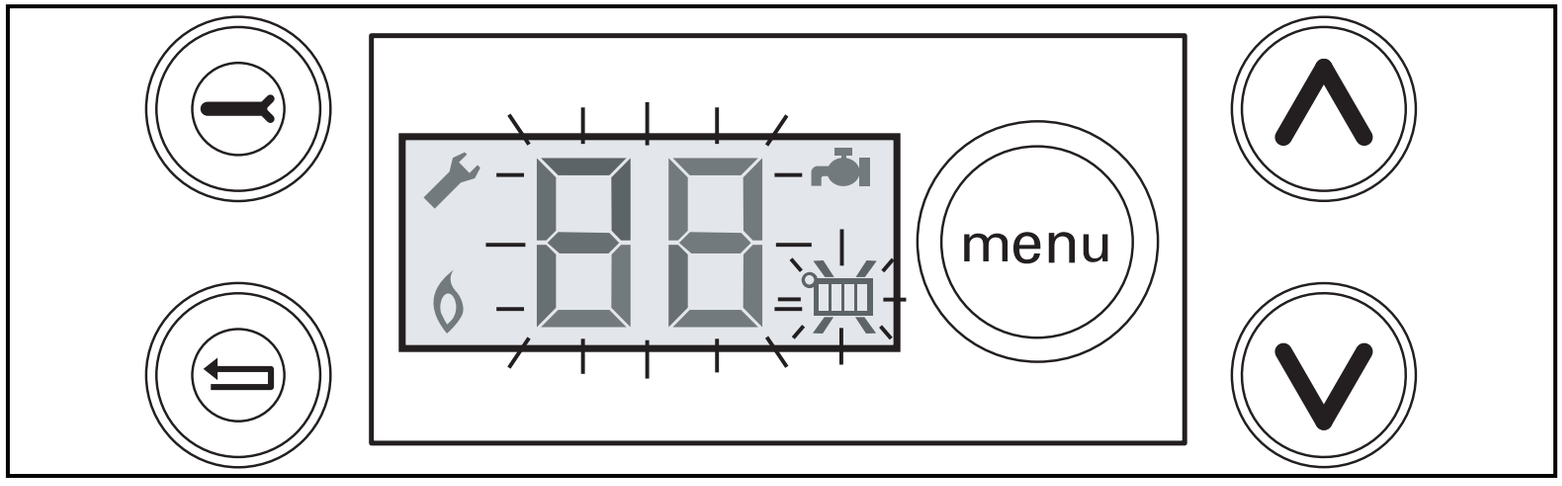

Resim 3 DBA - Menü ayarları

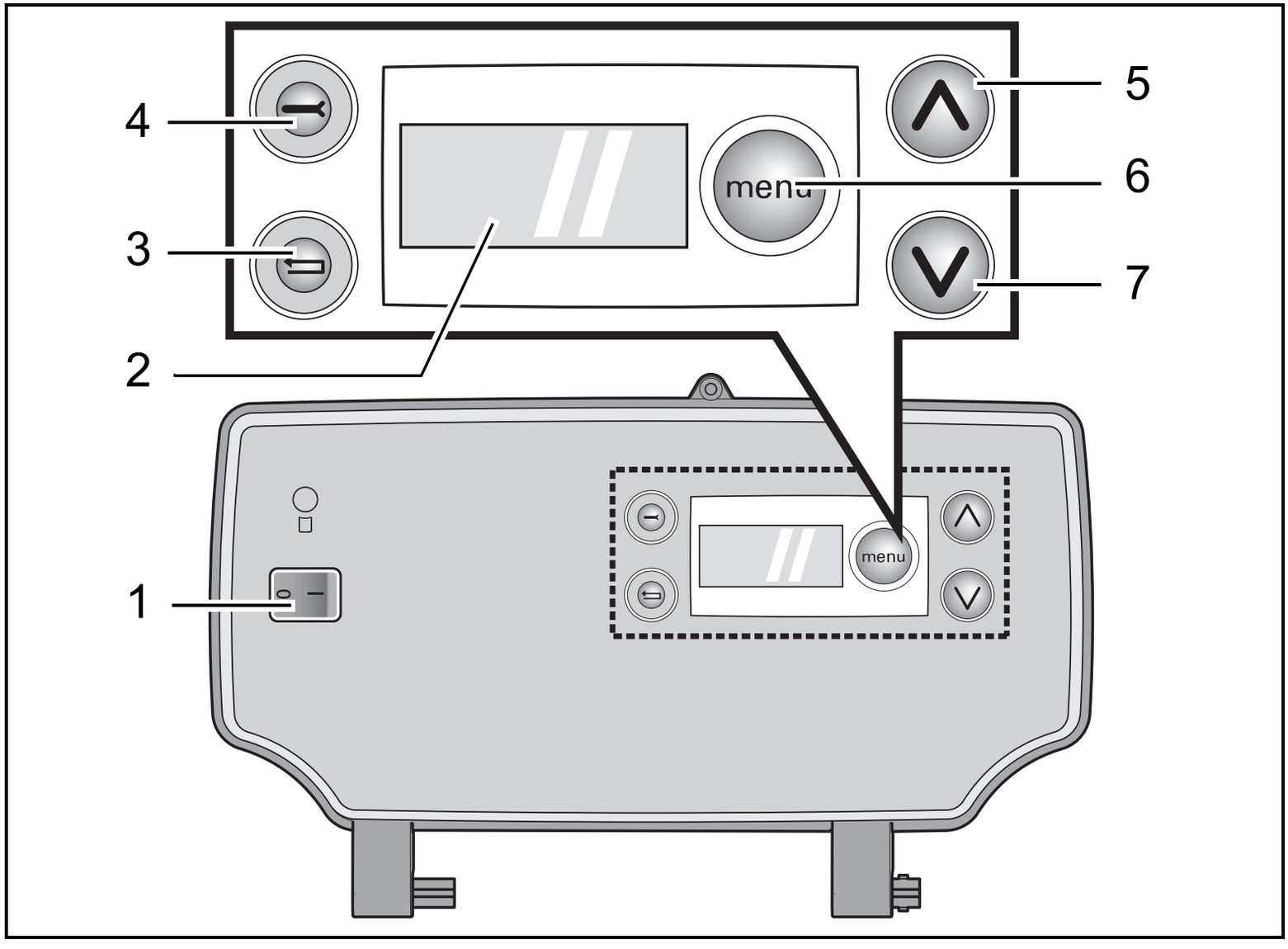

Resim 4 DBA

poz. 1: İşletme şalteri
poz. 2: Gösterge
poz. 3: Reset tuşu
poz. 4: Servis tuşu
poz. 5: Yukarı ok tuşu
poz. 6: Menü tuşu
poz. 7: Aşağı ok tuşu

Reset tuşu

Eğer göstergede yanıp sönen bir işaretle bir hata kodu gösteriliyorsa, reset tuşuna basarak (resim 4, poz. 3) cihaz yeniden çalıştırılabilir.

UYARI

Isıtma cihazının reset tuşu ile yeniden çalıştırılabilmesi için göstergede bir hata kodunun yanıp sönmesi şarttır.

Servis tuşu

Servis tuşuna basılınca (resim 4, poz. 4) ısıtma cihazı bacacı modunda çalışmaya başlar (resim 5).

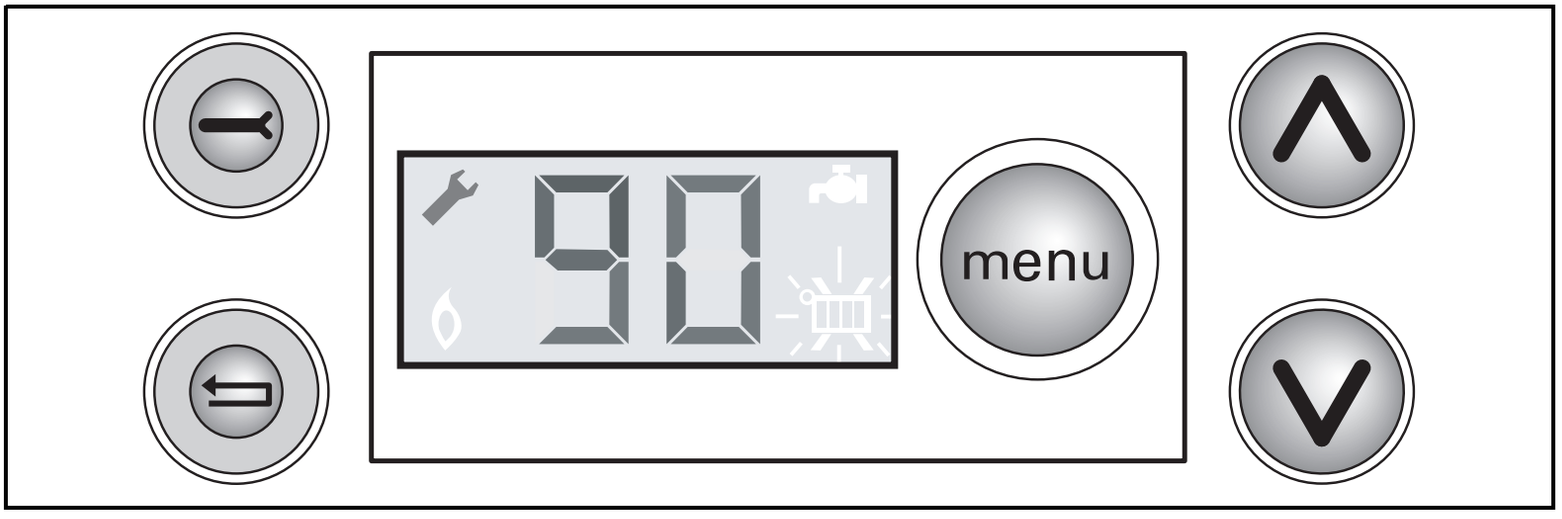

Resim 5 DBA (Servis anahtarı görünüyorsa bacacı fonksiyonunda)

Menü tuşu menu

Kazanın ayarları DBA da menü tuşu menu, ∧-tuşu ve ∨-tuşu (resim 4, poz. 5, 6 ve 7) ve gösterge yardımıyla sırayla gösterilebilir. Bakınız menü 2: "Ayarlar" sayfa 21.

6.3.1 Ayarlar

- Kullanma suyu işletmesi tercihinin girilmesi :
  Menü tuşu "menu" (resim 4, poz. 6) tercih edilen kullanma suyu işletmesini cihaza giriniz (bakınız tabel 1 ve menü 2: "Ayarlar" sayfa 21).

Ayar	Açıklama
 - ECO / Soğuk start	Minimum konfor, minimum enerji tüketimi ve minimum kireçlenme tehlikesi. Cihaz sadece kullanma suyu kullanımı esnasında kullanma suyunu ısıtır.
 - Konfor / Sıcak start	Sıcak kullanım suyu almak için kısa bekleme süresi ile maksimum konfor.

Tablo 1 Kullanim suyu işletmesi tercihinin girilmesi

- İstenen kullanıma suyu sıcaklığının girilmesi :
  Menü tuşu "menu" (resim 4, poz. 6) istenen kullanma suyu sıcaklığını giriniz (bakınız tabel 2 ve menü 2: "Ayarlar" sayfa 21).

Ayar	Birim	Açıklama
40 ... 60	°C	İstenen kullanma suyu sıcaklığı.

Tablo 2 İstenen kullanıma suyu sıcaklığının girilmesi

- Kalorifer devresi işletmesinin girilmesi :
  Menü tuşu "menu" (resim 4, poz. 6) istenen kalorifer devresi işletmesini giriniz (bakınız tablo 3 ve menü 2: "Ayarlar" sayfa 21).

Ayar	Açıklama
	Kalorifer ısıtması devrede.
	Isıtma devredisi (yaz konumu). Cihaz sıcak kullanma suyu vermeye devam eder.

Tablo 3 Kalorifer devresi işletmesinin girilmesi

- İstenen kalorifer suyu sıcaklığının girilmesi :
  Menü tuşu "menu" (resim 4, poz. 6) istenen kalorifer suyu sıcaklığını giriniz (bakınız tabel 4 ve menü 2: "Ayarlar" sayfa 21).

Ayar	Birim	Açıklama
30 ... 90	°C	İstenen kalorifer suyu sıcaklığı.

Tablo 4 İstenen kalorifer suyu sıcaklığının girilmesi

Menü normal işletme			
A1	24 O anda ölçülen kalorifer gidiş suyu sıcaklığı °C olarak.		
A2	(V)-tuşunu basılı tutunuz.		
A3	00 O andaki sıcak su debisi litre/dakika olarak.		
A4	Normal işletme menüsünde devam mı?	Evet	→ **A6**
		Hayır	→ **A5**
A5	(V)–tuşunu bırakınız.		→ **A1**
A6	(^)–tuşunu basılı tutunuz.		
A7	0H İşletme kodu. Tablo 5'e de bakınız. Bu halde: Cihaz işletmeye hazırdır. Isıtma ihtiyacı yok.		→ **A4**

Menü 1: Normal işletme

Menü ayarlar			
A1	24 O anda ölçülen kalorifer gidiş suyu sıcaklığı °C olarak.		
A2	Menü ayarlar açılsın mı?	Evet	→ **A3**
		Hayır	→ **A1**
A3	(menu)–tuşuna 1 kere basınız.		→ **A4**
A4	Kombine cihazlarda mı?	Evet	→ **A5**
		Hayır	→ **A9**
A5	Pr (/) Sıcak su kullanım ayarı. Ekranda Pr göründüğü anda, güncel sıcak su kullanım şekli görülebilir ya da istenilen şekilde ayarlanabilir.		
A6	Kullanma şeklini ayarlamak istiyor musunuz ?	Evet	→ **A7**
		Hayır	→ **A8**

Menü 2: Ayarlar

Menü ayarlar			
A7	(V) ve (Λ)–tuşlarına bir veya daha fazla basarak sıcak su işletmesi açık/kapalı olarak ayarlanabilir. Pr (🚿): Kullanma suyu modunu "Ekonomik" seçili, Pr (🚿): Kullanma suyu modunu "Sıcak start" seçili.		
A8	(menu)–tuşuna 1 kere basınız.		
A9	60° °C olarak ayarlanmış sıcak su sıcaklığı. Göstergede 60° görülür görülmez o andaki sıcak su sıcaklığı okunabilir veya eğer gerekliyse ayarlanabilir.		
A10	Sıcak su sıcaklığı ayarlanacak mı?	Evet	→ **A11**
		Hayır	→ **A12**
A11	**Daha düşük**: Sıcak su sıcaklığını (V)–tuşu ile daha düşük ayarlayın. **Daha yüksek**: Sıcak su sıcaklığını (Λ)–tuşu ile daha yüksek ayarlayın.		

Menü 2: Ayarlar

Menü ayarlar			
A12	menu–tuşuna 1 kere basınız.		
A13	Pr Ayarlanmış olan ısıtma işletmesi. Göstergede Pr görülür görülmez şu anda geçerli ısıtma işletmesi okunabilir veya gerekiyorsa ayarlanabilir.		
A14	Ayarlanmış olan ısıtma işletmesi ayarlanacak mı?	Evet	→ **A15**
		Hayır	→ **A16**
A15	∧ ve ∨–tuşlarına bir veya bir kaç kere basarak ısıtma işletmesi çalıştırılabilir veya durdurulabilir. Pr (🌡): Isıtma işletmesi çalışıyor, Pr (🌡): Isıtma işletmesi çalışmıyor.		
A16	menu–tuşuna 1 kere basınız.		
A17	80 °C olarak ayarlanmış kalorifer gidiş suyu sıcaklığı. Göstergede 80 görülür görülmez o andaki kalorifer gidiş suyu sıcaklığı okunabilir veya eğer gerekliyse ayarlanabilir.		

Menü 2: Ayarlar

Menü ayarlar			
A18	Kalorifer sistemi gidiş suyu sıcaklığı ayarlanacak mı?	Evet	→ **A19**
		Hayır	→ **A20**
A19	**Daha düşük**: Kalorifer sistemi gidiş suyu sıcaklığını (V)–tuşu ile daha düşük ayarlayın. **Daha yüksek**: Kalorifer sistemi gidiş suyu sıcaklığını (Λ)–tuşu ile daha yüksek ayarlayın.		
A20	En az 10 saniye boyunca hiç bir tuşa basılmadı mı veya şebeke cereyanı kesildi mi?	Evet	→ **A22**
		Hayır	→ **A21**
A21	(menu)–tuşuna 1 kere basınız.		
A22	Eğer ayarlarda değişiklik yapıldıysa bunlar şimdi onaylanmış bulunuyor.		→ **A1**

Menü 2: Ayarlar

6.4 İşletmeye hazır olma ve hata bildirimleri

⌃-tuşuyla işletme vaziyeti ve hata bildirimleri görülebilinir.

Eğer gösterilen kod tablo 5'de yoksa, kalorifer tesisatı firmasına danışmak gerekir.

⌃-tuşuna bastıktan sonra göstergede gözüken	**Açıklama**	**Önlem**
0A, 0C, 0E, 0H, 0L, 0U, 0Y	Cihaz işletilmeye hazır.	
6A	Brülör ateşlemiyor.	Reset tuşuna ⇦ basınız (resim 4, poz. 3). Eğer brülör bir kaç kere resetledikten sonra da alev oluşmuyorsa, uzmana danışın.
-H	Cihaz ısıtma işletmesinde.	En uygun konfor 60 °C'de.
=H	Cihaz sıcak su işletmesinde.	

Tablo 5 İşletme ve hata sinyalleri

7 Cihazın devre dışı bırakılması

7.1 Genel olarak devre dışı bırakma

- Şebeke şalterini “**0**” pozisyonuna getirin (resim 6, poz. 1).

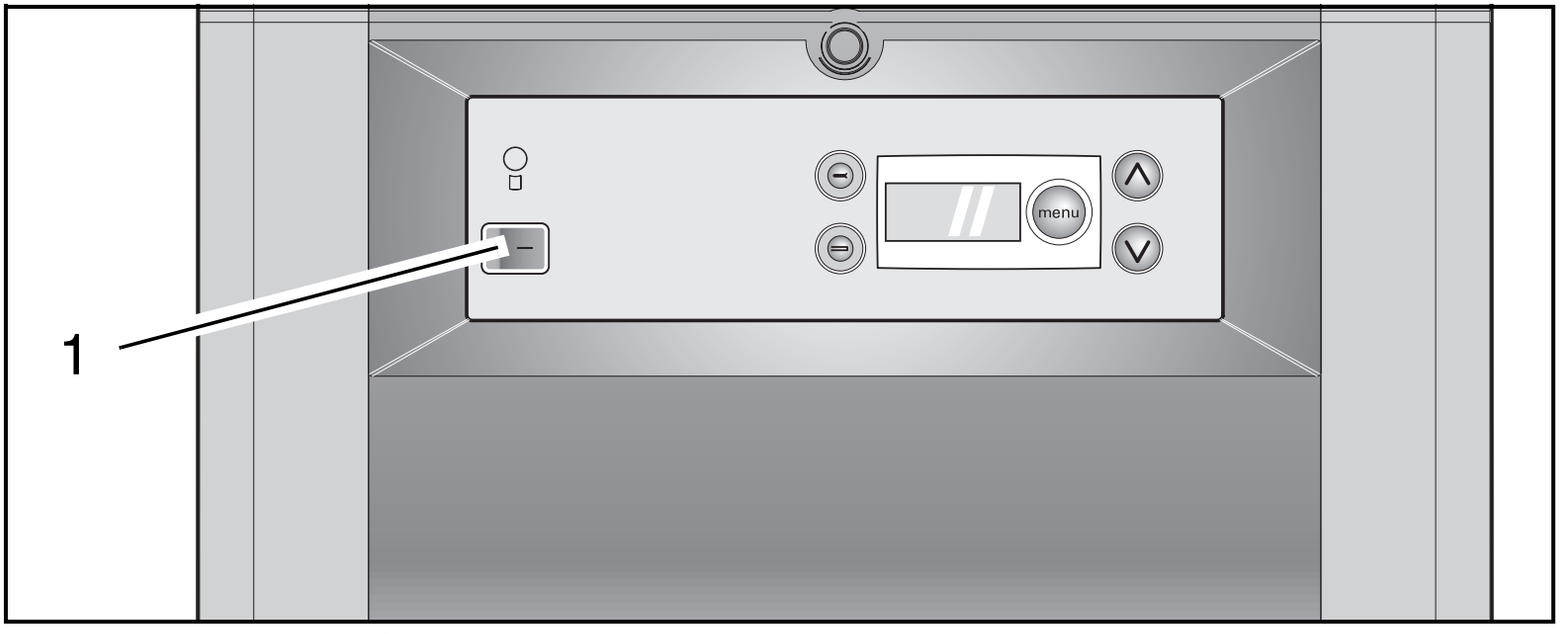

Resim 6 DBA - İşletme şalteri

- Gaz vanasını saat doğrultusunda kapatın (resim 7, poz. 1).

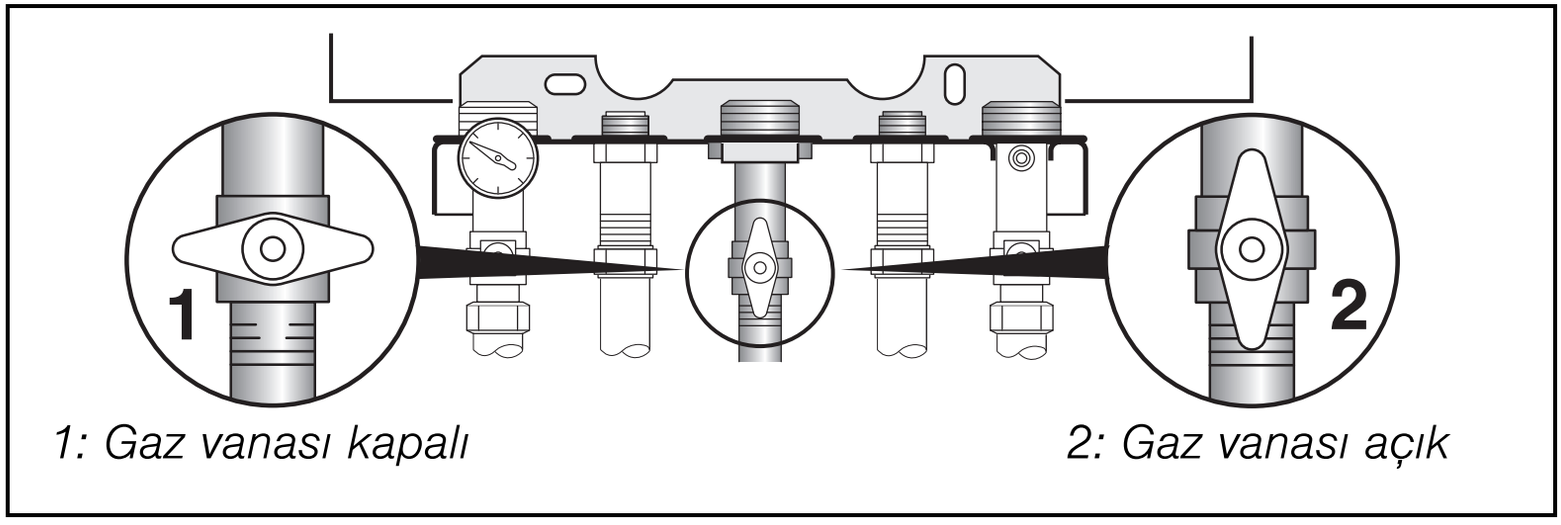

1: Gaz vanası kapalı *2: Gaz vanası açık*

Resim 7 Gaz vanası

7.2 Kalorifer tesisatının boşaltılması

- Kombiyi paragraf 7.1'e uygun biçimde devre dışı bırakma.

Kombi cihazlarda:

- Hortumu cihazın doldurma musluğuna bağlayınız (resim 8).
- Doldurma boşaltma musluğunu tamamen açınız.
  Böylece kalorifer sistemi doğru bir şekilde boşaltılır.
- Kalorifer sistemindeki bütün hava alma pürjörlerini yukarıdakilerden başlayıp aşağıdakilere doğru giderek açıp kapatın ki, sistemin içinde kalan bütün su dışarı akabilsin.
- Kalorifer kazanının doldurma/boşaltma musluğunu kapatınız.

Cihazın devre dışı bırakılması

- Hortumu çıkarınız.
- Doldurma / boşaltma musluğunun üzerine kapağını monte ediniz.

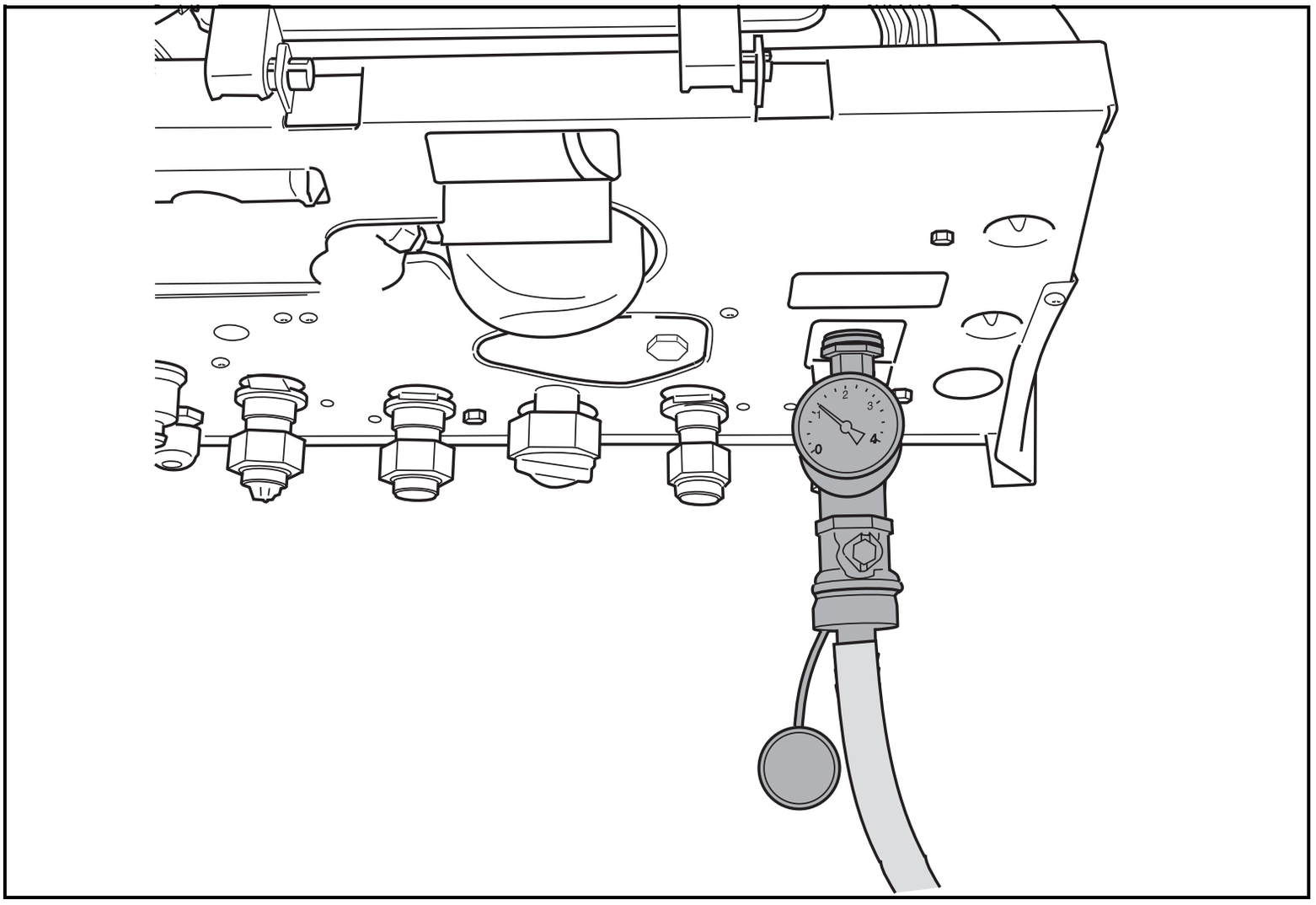

Resim 8 Kombi cihazın boşaltılması

Kombilerde:

- Manometrenin altındaki muslukları (resim 9) açarak kalorifer tesisatındaki bütün suyu boşaltın.
- Muslukları tekrar kapatın.
- Kalorifer sistemindeki bütün hava alma pürjörlerini yukarıdakilerden başlayıp aşağıdakilere doğru giderek açıp kapatın ki, sistemin içinde kalan bütün su dışarı çıkabilsin.

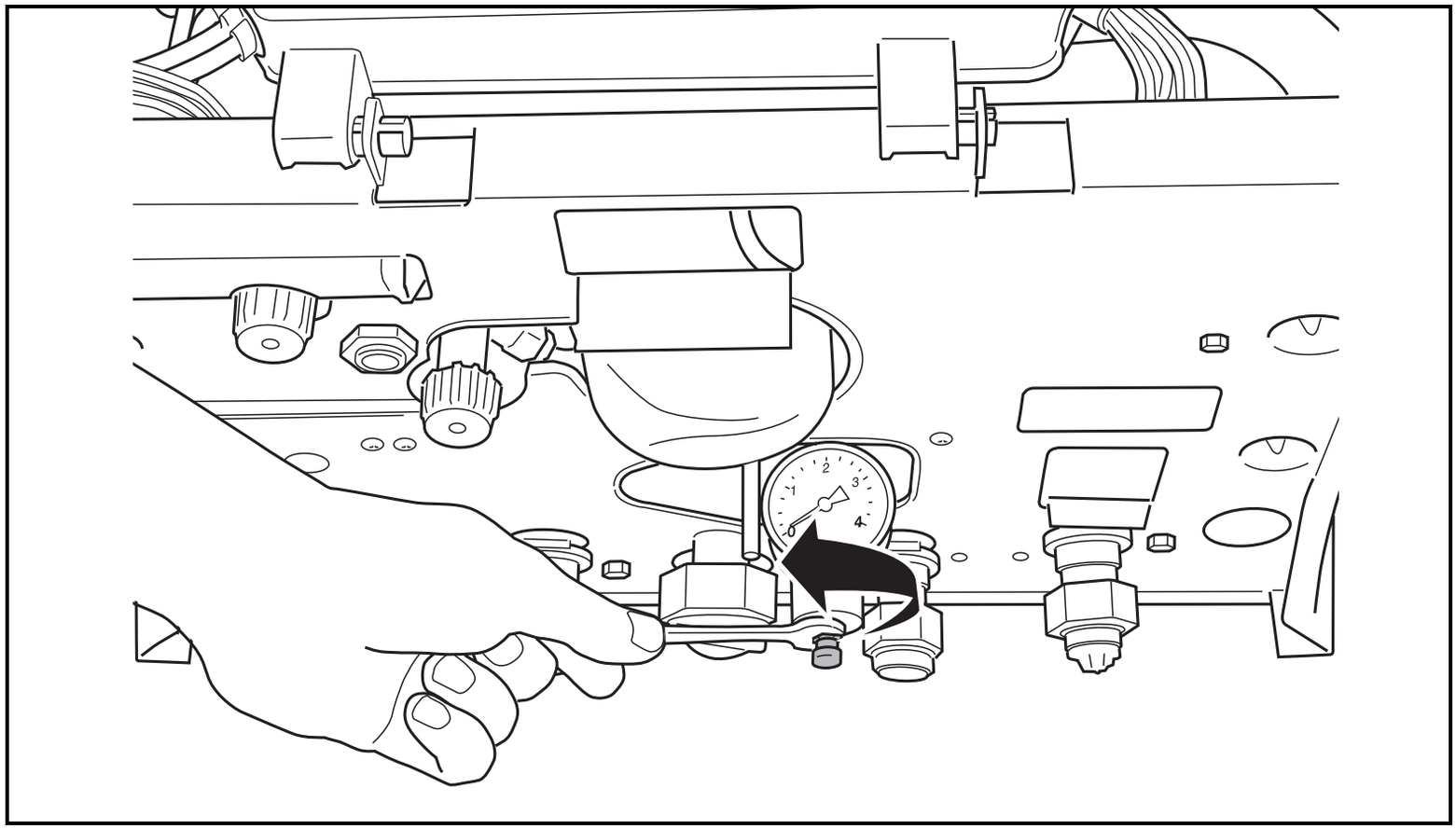

Resim 9 Kombiyi boşaltın

7.3 Donma tehlikesi

Kalorifer cihazı için donma tehlikesi

Kalorifer cihazı otomatik olarak donmaya karşı korumalıdır. Eğer su sıcaklığı 7 °C altına düşecek olursa, cihaz otomatik olarak çalışmaya başlar.

Kalorifer tesisatı için donma tehlikesi

- Oda kumandasını 16 °C'a ayarlayın. Daha ayrıntılı bilgi için oda kumandasının kullanım kılavuzuna bakınız.



DİKKAT!
Eğer kombi devrede değilse, donma riski vardır.
Bu amaçla kalorifer devresindeki bütün suyu boşaltın.



DİKKAT!
Tesisat suyuna antifriz maddeleri katılmasına izin verilmemiştir!

ISISAN Buderus

AKILLI ISITMA SİSTEMLERİ

http://www.isisan.com
e-mail: info@isisanservis.com

MERKEZ :
Bestekar Şevki Bey Sokak
No.1 80700 Balmumcu ● İSTANBUL
tel. (0-212) 340 37 00 - 340 37 37
fax. (0-212) 266 11 34

721.417A - 2177B - 01/2005