Kullanma Kılavuzu

Yoğuşmalı Kazan



Logamax plus

GB162-65
GB162-80
GB162-100

Kullanıcı için

Kullanmadan önce dikkatle okuyunuz.

7215 6600 (2011/02) TR

Buderus

Önsöz

Değerli Müşterimiz,

275 yılı askın bir süredir ısıtma bizim işimiz. Baştan beri tüm enerjimizi ve tutkumuzu, kendinizi iyi hissedeceğiniz bir iklimlendirme ve kişisel çözümler geliştirmek için harcıyoruz.

Söz konusu olanın mahal ısıtma sıcak su veya havalandırma olması fark etmez. Bir Buderus ürünü edindiğinizde, çok verimli bir ısıtma teknolojisi ile birlikte, size uzun bir süre boyunca ve güvenilir bir şekilde konfor sunacak olan kendini kanıtlamış Buderus kalitesine sahip olursunuz.

En yeni teknolojileri kullanarak üretim yapıyor ve ürünlerimizin birbirleri ile uyumlu ve verimli bir şekilde çalışabilir olmasına dikkat ediyoruz. Ekonomiklik ve çevre duyarlılığı her zaman en öncelikli konularımızdır.

Tercihinizi bizden ve yüksek konfor ile birlikte verimli enerji kullanımından yana kullandığınız için teşekkür ederiz. Bunu sürekli kılmak için kullanma kılavuzunu lütfen dikkatle okuyunuz. Ancak ürününüzle ilgili olarak yine de bir sorun yaşayacak olursanız, lütfen yetkili servisimize başvurunuz. Yetkili servisimiz size yardımcı olmaktan mutluluk duyacaktır.

Yetkili servisimize ulaşamadınız mı? Sorun değil! Günün her saati aralıksız hizmet veren müşteri hizmetleri merkezimiz var!

Buderus ürününüzü iyi günlerde kullanmanızı dileriz!

Saygılarımızla, Buderus

İçindekiler

1 Genel Emniyet Uyarıları ve Sembol Açıklamaları . . 4
1.1 Sembol Açıklamaları 4
1.2 Emniyetle İlgili Bilgiler 4

2 Cihazla ilgili Bilgiler 5
2.1 CE Uygunluk Beyanı 5
2.2 Amacına Uygun Kullanım 5
2.3 Modellere genel bakış 5
2.4 Su kalitesi 5
2.5 Atık Yok Etme 5
2.6 Temizlik 5

3 İşletmeye Alma 6
3.1 Isıtma tesisatının doldurulması 6
3.2 Ayarların yapılması 7
3.2.1 Tesisat Gidiş Suyu Sıcaklığının Ayarlanması . 7
3.2.2 Kullanım Suyu Sıcaklığının Ayarlanması 8
3.2.3 Donma Koruması 8
3.2.4 Oda kumandasının ayarlanması 8

4 Kullanım 9
4.1 Genel bilgiler 9
4.2 Kumanda Elemanlarına Genel Bakış 9
4.3 Menü Yapısı 10
4.3.1 Normal işletme menüsü 10
4.3.2 Manuel mod menüsü 11
4.3.3 Ayarlar menüsü 12

5 Isıtma Tesisatının Devre Dışı Bırakılması 14
5.1 Isıtma tesisatının kumanda paneli üzerinden devreden çıkarılması 14
5.2 Isıtma tesisatının boşaltılması 14
5.3 Isıtma Tesisatının Acil Durumda Devre Dışı Bırakılması 14

6 Ekran görüntüleri 15
6.1 Gösterge değerleri 15
6.2 Gösterge ayarları 15
6.3 Ekrandaki Kodlar 16

Alfabetik İndeks 18

1 Genel Emniyet Uyarıları ve Sembol Açıklamaları

1.1 Sembol Açıklamaları

İkaz Uyarılar

Metinde yer alan güvenlik uyarıları gri renkte arka plana sahip bir ikaz üçgeni ile belirtilmekte ve bir çerçeve içinde yer almaktadır.

Bir güvenlik uyarısının başlangıcındaki ikaz kelimeleri, hasarların önlenmesine yönelik tedbirlere uyulmaması halinde ortaya çıkabilecek tehlikelerin türlerini ve ağırlıklarını belirtmektedir.

- **UYARI**: Hasarların oluşabileceğini gösterir.
- **DİKKAT:** İnsanlar için hafiften orta ağırlığa kadar kişisel yaralanmaların meydana gelebileceğini gösterir.

Önemli Bilgiler

İnsanlar için tehlikelerin veya maddi hasar tehlikesinin söz konusu olmadığı önemli bilgiler yanda gösterilen sembol ile belirtilmektedir. Metnin altında ve üstünde bulunan çizgilerle sınırlanırlar.

Diğer semboller

Sembol	Anlamı
▸	İşlem adımı
→	Doküman içinde başka yerlere veya başka dokümanlara çapraz başvuru
•	Sayma/liste maddesi
–	Sayma/liste maddesi (2. düzlem)

Tab. 1

1.2 Emniyetle İlgili Bilgiler

Gaz kokusu alındığında patlama tehlikesi vardır

- ▸ Gaz vanasını kapatın.
- ▸ Pencere ve kapıları açın.
- ▸ Herhangi bir elektrik anahtarına basmayın, herhangi bir elektrik fişini çekmeyin, telefonu kullanmayın veya kapı zilini çalmayın.
- ▸ Açık alevleri söndürün. Sigara içmeyin. Kibrit, çakmak vs. kullanmayın!
- ▸ Evin dışından bina sakinlerini ikaz edin, fakat kapı zillerine basmayın. Gaz dağıtım kurumuna veya yetkili tesisat firmasına telefon edin.
- ▸ Gaz kaçağının sesle duyulur şekilde olması halinde derhal binayı terk edin. Üçünü şahısların girmesine engel olun. Binanın dışından polise ve itfaiyeye haber verin.

Atık Gaz Kokusu Alınması Halinde Tehlike Vardır

- ▸ Cihazı kapatın.
- ▸ Pencere ve kapıları açın.
- ▸ Yetkili servise ve yerel gaz dağıtım firmasına haber verin.

Yanma havasını mahalden alan cihazlarda: Yanma havası girişi yeterli olmadığında atık gazlar nedeniyle zehirlenme tehlikesi vardır.

- ▸ Yanma havası girişinin sürekliliğini sağlayın.
- ▸ Kapılarda, pencerelerde ve duvarlarda bulunan havalandırma ve hava tahliye deliklerinin önlerini kapatmayın veya kesitlerini daraltmayın.
- ▸ Sonradan takılan cihazlar, örneğin atık hava vantilatörleri, mutfak davlumbazları ve dış ortama atık hava tahliyesi olan klima cihazları, olduğunda da yeterli yanma hava girişi olmasını sağlayın.
- ▸ Yanma havası girişi yetersiz olduğunda cihazı işletmeye almayın.

Kullanıcı hatalarından kaynaklanan hasarlar

Kullanım hataları, yaralanmalara ve/veya maddi hasarlara neden olabilir.

- ▸ Çocukların bu cihazı denetimsiz olarak kullanmamaları veya oynamamaları için gerekli önlemler alınmalıdır.
- ▸ Cihaza, sadece talimatlara uygun olarak kullanabilecek kişilerin erişebilmesini sağlayın.

Yanıcı Gazların Patlama Tehlikesi Vardır

- ▸ İçinden gaz geçen cihaz parçaları üzerindeki çalışmalar sadece yetkili servis tarafından yapılmalıdır.

Yerleşim ve Tadilat

- ▸ Cihazın yerleşimi ve tadilat işleri sadece yetkili bir bayi tarafından yapılmalıdır. İçinden atık gaz geçen parçaları kesinlikle değiştirmeyin.
- ▸ Emniyet ventillerinin tahliyesini kesinlikle kapatmayın. Isıtma işlemi sırasında sıcak su boylerinin emniyet ventilinden bir miktar su akabilir.

Patlayıcı ve kolay tutuşabilir malzemeler nedeniyle tehlike söz konusudur

- ▸ Kolay tutuşabilen materyalleri (kağıt, tiner, boya, v.s) cihazın yakınında kullanmayın ve depolamayın.

Yanma Havası / Oda Havası

Korozyonu önlemek için yanma havası/oda havası agresif maddeler ihtiva etmemelidir (örn. klor ve flor bileşenleri ihtiva eden halojenik hidrokarbonlar). Bunlar, solventlerin, boyaların, yapıştırıcıların, itici gazların ve evde kullanılan temizlik maddeleri gibi maddelerin bileşiminde bulunabilir.

2 Cihazla ilgili Bilgiler

Isıtma tesisatının güvenli, ekonomik ve çevreci bir şekilde kullanılması için emniyetle ilgili bilgileri ve kullanma kılavuzunu dikkate almanızı öneririz.

Bu kılavuz, ısıtma tesisatının işletmecisine cihazın kullanımına ve kumanda edilmesine yönelik genel bir bakış sunar.

2.1 CE Uygunluk Beyanı

Bu ürünün yapısı ve işletimi AB Direktifleri ile üye ülkelerin ek taleplerine uygundur. Uyumluluğu CE işareti ile ispatlanmıştır. Ürünün uygunluk beyanına internette www.buderus.de/konfo adresinden ulaşılabilir veya uygunluk beyanı, yetkili Buderus bayisinden talep edilebilir.

2.2 Amacına Uygun Kullanım

Logamax plus GB162-65/80/100 cihazları, ısıtma tesisatı suyunu ısıtmak ve sıcak kullanım suyu hazırlamak, müstakil evlerde veya apartmanlarda kullanım için öngörülmüştür. Bunun dışındaki kullanımlar amacına uygun olmayan kullanım olarak kabul edilmektedir.

Cihaz, bir kumanda paneli, örneğin RC35, Logamatic 4121 veya bir on/off termostat (24 V) ile kullanılabilir (aksesuar).

2.3 Modellere genel bakış

Cihazın adı, aşağıdaki parçaların bir araya gelmesinden oluşmaktadır:

- GB: Yoğuşmalı
- 162: Tip
- 65/80/100: Maksimum ısıtma gücü [kW]

2.4 Su kalitesi

- Doldurma ve tamamlama suyu olarak, sadece işleme tâbi tutulmamış musluk suyu kullanın. Yeraltı sularının kullanımı uygun değildir.
- Suyun, örneğin pH artırıcı/düşürücü maddelerle (kimyasal katkılar ve/veya yavaşlatıcılar), antifriz ya da su yumuşatıcıları gibi maddelerle işleme tâbi tutulmasına izin verilmemektedir.

2.5 Atık Yok Etme

- ▸ Cihazın ambalaj malzemelerini çevreye zarar vermeyecek şekilde imha edin.
- ▸ Isıtma sistemindeki değiştirilen bileşenleri çevre koruma kurallarına uygun olarak bu konuda yetkili toplama noktasına teslim ederek imha edilmesini sağlayın.

2.6 Temizlik

Cihazın dış sacı, nemli bir bezle silinebilir. Keskin ve aşındırıcı temizlik maddeleri kullanılmamalıdır.

3 İşletmeye Alma

Isıtma tesisatını çalışmaya hazır durumda tutmak için işletme basıncı düzenli olarak kontrol edilmelidir. Güncel işletme basıncı ekranda gösterilir. Önerilen işletme basıncı 1,5 bar'dır. İşletme basıncı 1,0 bar'ın altına düştüğünde, ekranda, basınç göstergesinin üst kısmında Service gösterilir. Bu durumda, ısıtma tesisatının doldurulması gereklidir.

3.1 Isıtma tesisatının doldurulması

- Mevcutsa: Pompa ve montaj ünitesinin [1] dış muhafazasını sökün.

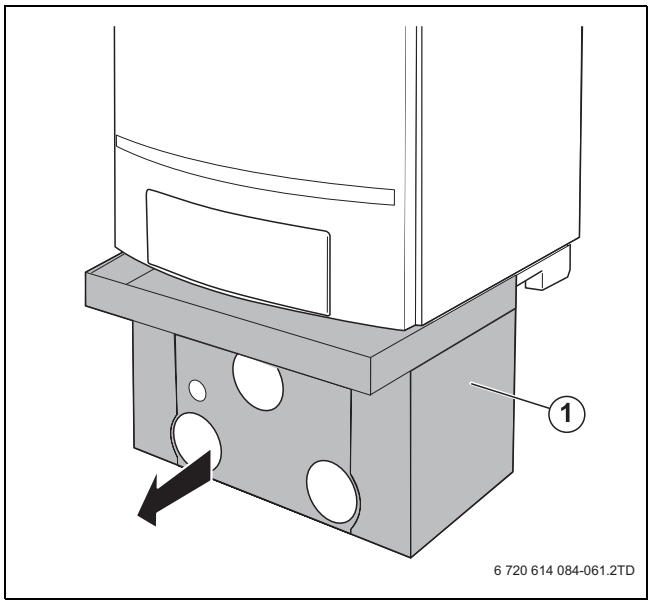

Res. 1 Pompa ve montaj ünitesinin dış kapağı (aksesuar)

- Isıtma tesisatı gidiş ve dönüş hattındaki bakım vanalarını açın (boruya paralel konumda açıktırlar).

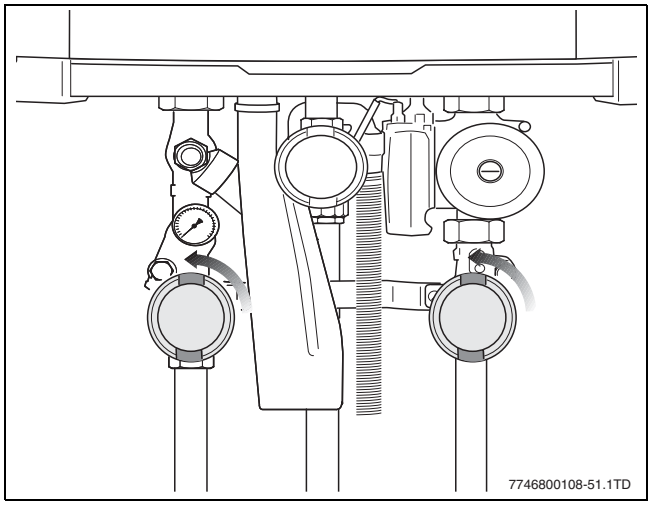

Res. 2 Bakım vanalarının açılması (burada: vanalar açık durumda)

- Kapağı sökün.

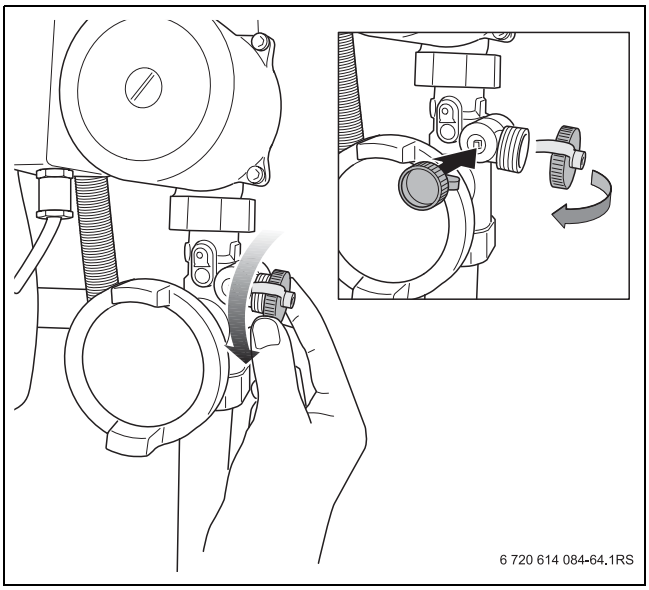

Res. 3 Doldurma ve boşaltma vanasının kapağı

DİKKAT: Tesisat hasarı.
- Isıtma tesisatını doldurmadan önce suyun kalitesi ile ilgili uyarıları dikkate alın (→ Bölüm 1).

- Su ile doldurulmuş bir hortumu dönüş hattındaki doldurma/boşaltma vanasına bağlayın [1].
- Doldurma/Boşaltma vanasını açın [2].

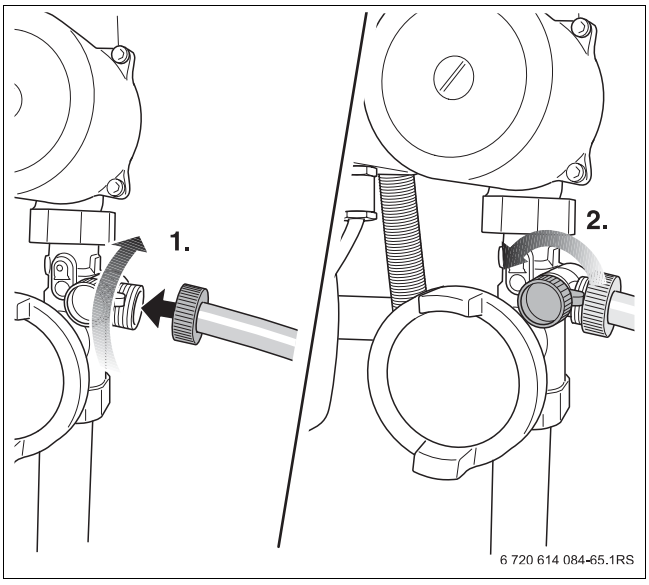

Res. 4 Hortumun bağlanması

- Su musluğunu açın ve ısıtma tesisatını doldurun. Bu sırada, bağlantı gurubundaki veya cihazın göstergesindeki ısıtma devresi için olan basınç göstergesini takip edin.

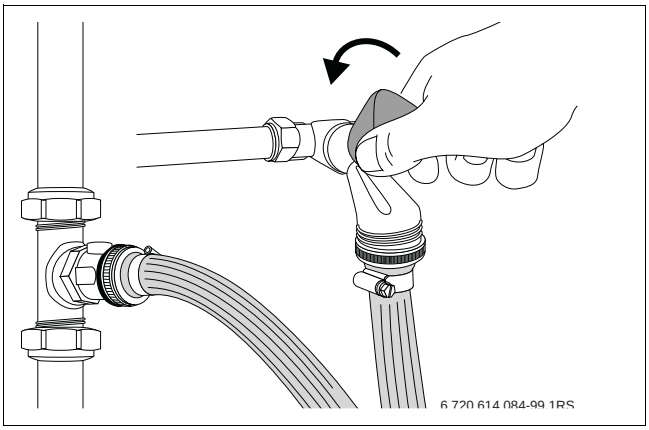

Res. 5 Su musluğunun açılması

- Isıtma tesisatını, 1,5 bar'lık bir basınca ulaşıncaya kadar doldurun.

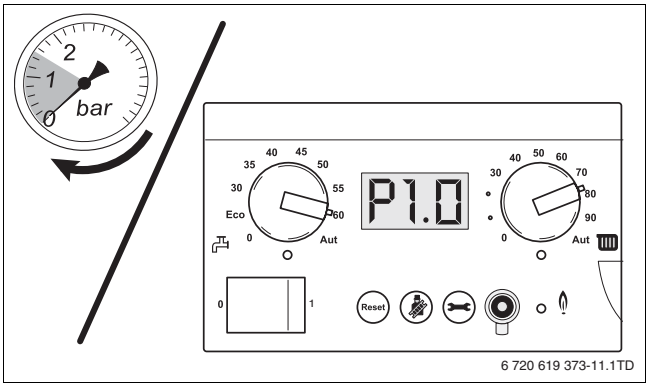

Res. 6 Basınç göstergeleri

- Su musluğunu ve doldurma ve boşaltma vanasını kapatın.
- Radyatörlerdeki pürjörler üzerinden ısıtma tesisatının havasını alın.

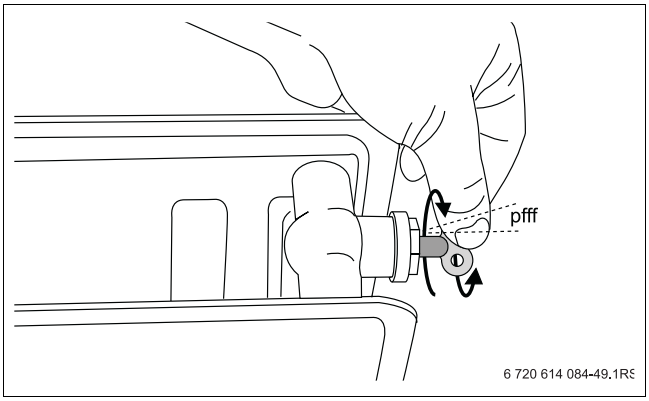

Res. 7 Radyatörlerin havasının alınması

- İşletme basıncını tekrar okuyun.
- Basınç 1,0 bar'ın altında kalmaya devam ederse: Doldurma işlemini istenilen basınca ulaşılana kadar tekrar edin.
- Hortum bağlantısını ayırın.
- Hortum ucunu sökün ve muhafaza edin.
- Kapağı vidalayın.
- Pompa ve montaj ünitesinin dış kapağını tekrar monte edin.

Rakor bağlantılarından ve (otomatik) hava pürjöründen hava kabarcıkları çıkması, bir ısıtma tesisatındaki basıncın düşmesine neden olur. Temiz ısıtma suyunda bulunan oksijen de bir süre sonra ısıtma suyundan ayrışmaktadır.

3.2 Ayarların yapılması

3.2.1 Tesisat Gidiş Suyu Sıcaklığının Ayarlanması

- Maksimum tesisat gidiş suyu sıcaklığı [1] için çevirmeli düğmede Tab. 3'e uygun olarak istediğiniz sıcaklığı ayarlayın.

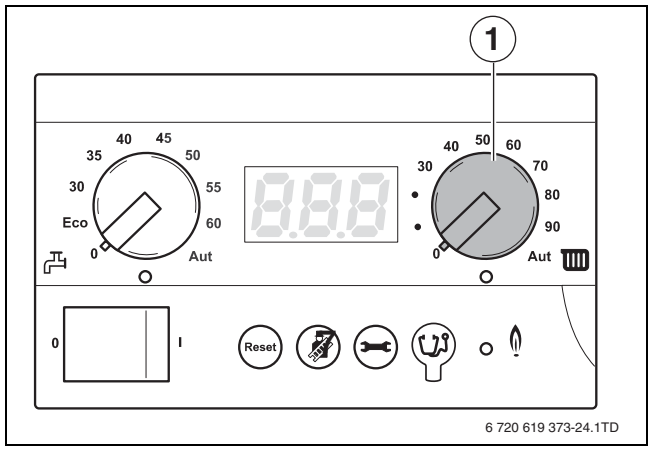

Res. 8 Maksimum tesisat gidiş suyu sıcaklığı için kumanda ünitesindeki çevirmeli düğme

Sıcaklık çok düşük ayarlanırsa, istenilen oda sıcaklığına ulaşmama riski bulunmaktadır.

Çevirmeli düğme	Fonksiyon	Ayar noktası	Açıklama
0	Yanmıyor		Isıtma işletmesi yok (yaz)
40	İstenilen tesisat gidiş suyu sıcaklığı [°C]	Yerden Isıtma	Isıtma işletmesi açık
75 - 90		Radyatörler	
90		Konvektörler	
Aut	Logamatic (Örn; RC35/ Logamatic 4121) kontrolü		

Tab. 2 Tesisat gidiş suyu sıcaklığı

3.2.2 Kullanım Suyu Sıcaklığının Ayarlanması

Cihaz, fabrika çıkışı olarak 60 °C'lik bir kullanım suyu sıcaklığına ayarlıdır. Bu ayar ile Lejyonella bakterisinin normal koşullarda çoğalması önlenmiş olmaktadır. Fakat çeşitli kullanıcıların birbirinden farklı konfor isteklerini karşılayabilmek için cihazınızda kullanım suyu sıcaklığı ayarlanabilmektedir.

Cihaz, ihtiyaç halinde daha düşük bir kullanım suyu sıcaklığına ayarlanabilmektedir.

Cihaz daha düşük bir kullanım suyu sıcaklığına ayarlanırsa, düşük de olsa bir Lejyonella bakterisi oluşma riski göz ardı edilmemelidir. Sıcak kullanım suyu tesisatının günlük ve sürekli olarak kullanımında Lejyonella bakterisinin çoğalması pratikte imkansızdır.

Sıcak kullanım suyu hazırlama fonksiyonu uzun bir süre kullanılmazsa (örneğin tatil boyunca) ve 60 °C'den daha düşük bir sıcaklık ayarlanmışsa, tekrar kullanımdan önce sıcak su boylerinin yıkanması önerilir.

Burada yıkamak ile kast edilen şey, sıcak kullanım suyu musluğu bir süre açık bırakılarak sıcak kullanım suyu boylerine “temiz” su doldurulmasını sağlamaktır. Bunun haricinde, evde bulunmayacağınız zaman “kullanım suyu ayar sıcaklığı” çevirmeli düğmesini 60 °C konumuna getirebilirsiniz.

▶ “Kullanım suyu ayar sıcaklığı” çevirmeli düğmesi [1] ile sıcak kullanım suyu boylerindeki kullanım suyunun sıcaklığını ayarlayın (→ Tab. 3).

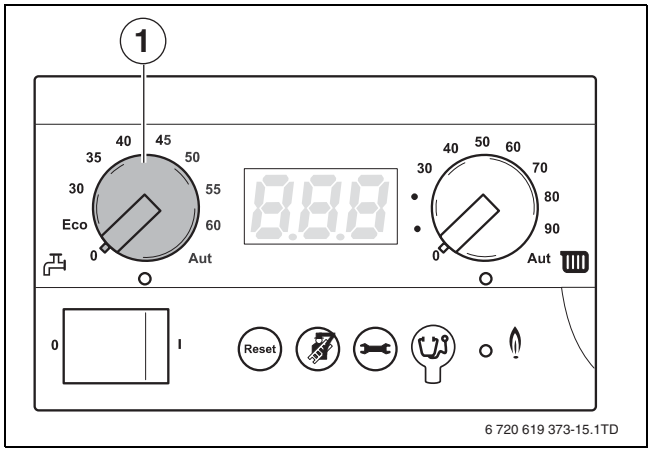

Res. 9 BC10“Kullanım suyu ayar sıcaklığı” çevirmeli düğmesi

Konum	Açıklama
0	Sıcak kullanım suyu işletmesi kapalı (gerektiğinde sadece ısıtma işletmesi)
ECO	Bu ayarı kullanmayın!
30 – 60	Sıcak kullanım suyu ayar değeri cihazın kumanda ünitesinde sabit olarak ayarlanmaktadır ve bir oda kumandası (örneğin RC35) üzerinden değiştirilemez.
Aut	Kullanım suyu sıcaklığı, oda kumandasında (Örn; RC35) ayarlanır. Bir oda kumandası bağlı değilse, maksimum kullanım suyu sıcaklığı 60 °C'dir.

Tab. 3 “Kullanım suyu ayar sıcaklığı” çevirmeli düğmesindeki ayarlar

3.2.3 Donma Koruması

Cihaz, entegre bir donma koruması ile donatılmıştır. Bir başka ifadeyle, cihaz için başka bir donma korumasına ihtiyaç yoktur.

Donma koruması, kazan suyu sıcaklığı 7 °C olduğunda cihazı çalıştırmakta ve kazan suyu sıcaklığı 15 °C olduğunda cihazı kapatmaktadır.Isıtma tesisatı donmaya karşı korumalı değildir.

3.2.4 Oda kumandasının ayarlanması

▶ Oda kumandası (örneğin RC35, → Şekil 10) üzerinden ayarları yapın. Aşağıdaki parametreleri kontrol etmenizi ya da ayarlamanızı öneriyoruz:

- Otomatik işletme türü
- İstenen oda sıcaklığı
- İstenen kullanım suyu sıcaklığı
- İstenen ısıtma programı

Kumanda ünitesinin (örneğin RC35) kullanma kılavuzunda, bu ayarların nasıl yapılacağı ve ne gibi faydaları olduğu anlatılmaktadır.

▶ Oda kumandasının kullanım kılavuzunu okuyun ve dikkate alın.

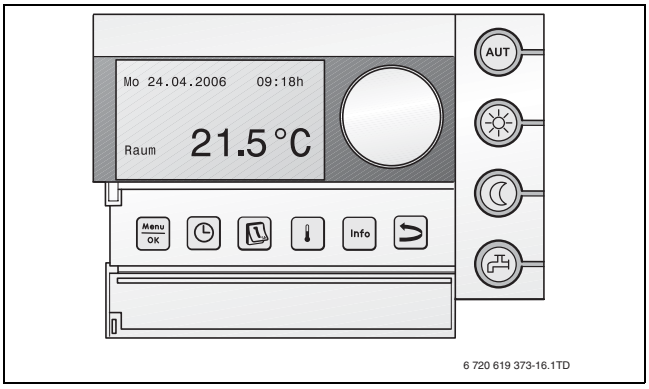

Res. 10 RC35 oda kumandası

4 Kullanım

4.1 Genel bilgiler

Cihaz, bir kumanda ünitesi, temel kontrol ünitesi BC10 (→ Şekil 12) ile donatılmıştır. Bununla ısıtma tesisatı kumanda edilmektedir.

Birden fazla cihazın bulunduğu bir ısıtma tesisatında (kaskad sistemi), ayarlar her bir cihazın kumanda ünitesinde ayrı olarak yapılmalıdır.

▸ Kapağa hafifçe bastırarak açın.

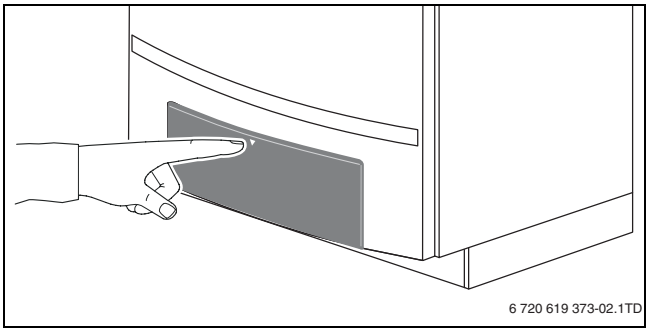

Res. 11 Kumanda panelinin açılması

Kumanda ünitesi, kapağın arkasında bulunmaktadır.

4.2 Kumanda Elemanlarına Genel Bakış

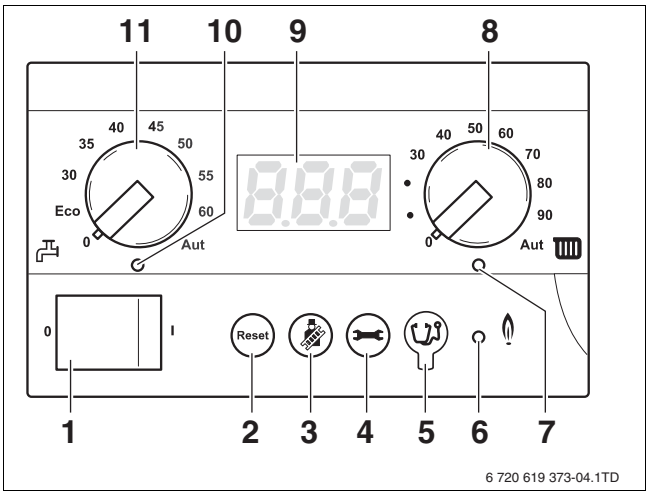

Res. 12 Cihazın kumanda ünitesi

1 Açma/Kapatma düğmesi
2 "Reset" tuşu
3 "Bacacı" tuşu (manuel işletim için)
4 "Durum göstergesi" tuşu
5 Servis bağlantısı (yetkili servis için)
6 "Brülör" LED lambası (devrede/devrede değil)
7 "Isıtma ihtiyacı" LED lambası
8 Maksimum tesisat gidiş suyu sıcaklığı için çevirmeli düğme
9 Gösterge (durum göstergesi için)
10 "Sıcak kullanım suyu hazırlama" LED lambası
11 Kullanım suyu ayar sıcaklığı için çevirmeli düğme

Kumanda ünitesi aşağıda belirtilen bileşenleri içermektedir:

Açma/Kapatma düğmesi

Açma/Kapama düğmesi (→ Şekil 12, [1]) ile cihaz açılabilmekte ve kapatılabilmektedir.

"Reset" tuşu

Bir arıza söz konusu olduğunda, "Reset" tuşuna basarak cihazı yeniden başlatmak gerekebilir (→ Şekil 12, [2]).

Bu işlem sadece kilitleyici arızalarda gereklidir. Bloke edici arızalarda, arızanın nedeni giderildikten sonra arıza kendi kendine geri alınmaktadır. Reset işlemi yapılırken göstergede rE gösterilmektedir.

"Bacacı" tuşu

"Bacacı" (→ Şekil 12, [3]) tuşu ile ısıtma tesisatının kumanda cihazı (örneğin oda kumandası) arızalı olduğunda cihaz manuel işletime alınabilir.

Manuel işletim modunda, ısıtma tesisatı bir oda kumandasından bağımsız olarak çalıştırılabilir. Cihaz, sağdaki çevirmeli düğme ile ayarlanmış olan tesisat gidiş suyu sıcaklığı ayar değeri ile işletilmektedir (→ Tab. 7 "Fabrika Ayarı").

"Durum göstergesi" tuşu

"Durum göstergesi" tuşu (→ Şekil 12, [4]) ile göstergede güncel tesisat gidiş suyu sıcaklığı, güncel işletme basıncı gösterilebilir. Sayfa 4.3.1'da, Bölüm 10'de bakınız.

Servis Bağlantısı

Yetkili servis personeli buraya bir diyagnoz fişi (servis aracı) bağlayabilir (→ Şekil 12, [5]).

"Brülör"LED lambası (devrede/devrede değil)

"Brülör" LED lambası (devrede/devrede değil) (→ Şekil 12, [6]), cihazın brülörü çalışırken yanar ve brülörün çalışması durduğunda söner.

"Brülör" LED lambası (devrede/devrede değil), brülörün çalışma durumunu göstermektedir.

LED	Durum	Açıklama
Açık	Brülör devrede	Kazan suyu ısıtılır.
Yanmıyor	Brülör kapalı	Tesisat gidiş suyu sıcaklığı, ayar değerine ulaştı veya bir ısıtma ihtiyacı yok.

Tab. 4 "Brülör" LED lambasının (devrede/devrede değil) anlamı

“Isıtma ihtiyacı” LED lambası

“Isıtma ihtiyacı” LED (→ Şekil 12, [7]), kumanda cihazı tarafından bir ısı ihtiyacı olduğunda yanar ve bu ısı ihtiyacı artık olmadığında söner.

Maksimum tesisat gidiş suyu sıcaklığı için çevirmeli düğme

Maksimum tesisat gidiş suyu sıcaklığı için çevirmeli düğme (→ Şekil 12, [8]) ile kazan suyunun sınır sıcaklığını ayarlayabilirsiniz. Ölçü birimi °C'dir.

Gösterge

Göstergede (→ Şekil 12, [9]) ısıtma tesisatının durumunu ve değerlerini okuyun. Bir arıza olduğunda, bu arıza, göstergede bir arıza kodu olarak gösterilir. Kilitleyici arızalarda durum göstergesi yanıp söner.

“Sıcak kullanım suyu hazırlama” LED lambası

“Sıcak kullanım suyu hazırlama” LED lambası (→ Şekil 12, [10]), sıcak kullanım suyunda bir ısıtma ihtiyacı olduğunda yanar ve bu ısıtma ihtiyacı artık olmadığında söner.

Kullanım suyu ayar sıcaklığı için çevirmeli düğme

Kullanım suyu ayar sıcaklığı için çevirmeli düğme (→ Şekil 12, [11]) ile sıcak kullanım suyu boylerindeki hedef sıcaklık ayarlanmaktadır.Ölçü birimi °C'dir.

4.3 Menü Yapısı

Kumanda ünitesindeki “Reset” tuşunun, "Bacacı" tuşunun, “Durum göstergesi” tuşunun [1, 2 ve 3] göstergenin [4] yardımı ve Tab. 5, Tab. 6 ve 7'de belirtilen menüler aracılığıyla cihazın menü yapısında gezilebilir.

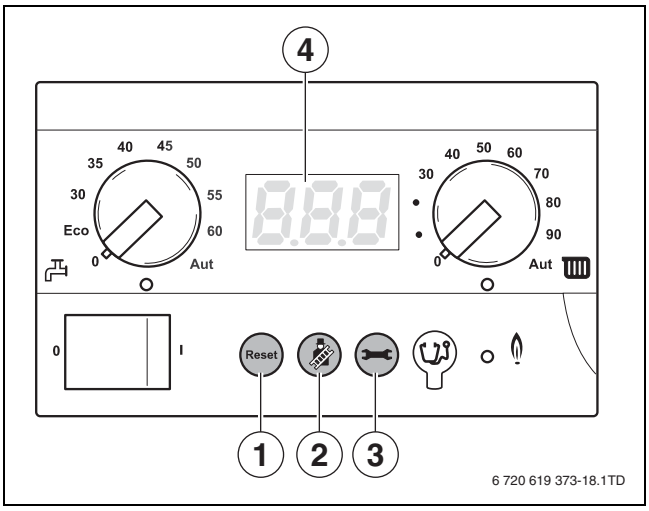

Res. 13 Cihazın kumanda ünitesi

4.3.1 Normal işletme menüsü

Bu menüde, cihazın işletme durumu ile ilgili bilgiler göstergede gösterilebilir. Tesisat gidiş suyu sıcaklığı (sürekli gösterge), su basıncı ve çalışma kodlarının ölçülen güncel değerleri gösterilir. Bunun için aşağıda belirtilen şekilde hareket edin:

Normal işletme menüsü			
Adım 1	24 Gösterge değeri °C olarak güncel ölçülen tesisat gidiş suyu sıcaklığı (→ Bölüm 6.1, Sayfa 15).		
Adım 2	Normal işletim modu menüsünde devam edilsin mi?	Evet:	→ Adım 3
		Hayır:	→ Adım 1
Adım 3	⊖ tuşuna basın.		
Adım 4	P 1.6 Gösterge değeri Bar olarak güncel ölçülen işletme basıncı (→ Bölüm 6.1, Sayfa 15).		
Adım 5	⊖ tuşuna basın.		
Adım 6	-H Herhangi bir gösterge kodu Bu durumda: İşletme aşaması: Cihaz ısıtma işletmesinde (→ Bölüm 6.3, Sayfa 16).		
Adım 7	En az 5 dakika boyunca hiçbir tuşa basılmadı mı veya şebeke gerilimi kesildi mi?	Evet:	→ Adım 1
		Hayır:	→ Adım 8
Adım 8	⊖ tuşuna basın.		→ Adım 1

Tab. 5 Normal işletme

4.3.2 Manuel mod menüsü

Manuel işletim modunda, ısıtma tesisatı bir oda kumandasından (örneğin RC35) bağımsız olarak çalıştırılabilir.

Isıtma tesisatının çalışmaya devam etmesi için (özellikle don tehlikesinde), bir elektrik kesintisinden sonra manuel modu tekrar etkinleştirmelisiniz.

Manuel mod menüsü			
Adım 1	24 Gösterge değeri °C olarak güncel ölçülen tesisat gidiş suyu sıcaklığı (→ Bölüm 6.1, Sayfa 15).		
Adım 2	Manuel mod etkinleştirilsin mi?	Evet:	→ Adım 3
		Hayır:	→ Adım 1
Adım 3	Manuel işletmenin etkinleştirilmesi: □ tuşunu 5 saniyeden uzun bir süre basılı tutun.		
Adım 4	24 Gösterge kodu. İşletme aşaması: Göstergenin sağ altında bir nokta belirdiğinde, manuel işletme etkinleştirilmiştir. Bu, cihazın sürekli ısıtma işletmesinde olduğu anlamına gelmektedir. Burada geçerli olan maksimum tesisat gidiş suyu sıcaklığı, kumanda ünitesindeki ayar düğmesinde ayarlanmış olan sıcaklıktır. “Isıtma ihtiyacı” LED lambası yanar. Manuel mod sırasında sıcak kullanım suyu hazırlama fonksiyonu mümkün değildir.		
Adım 5	⊖ tuşuna basın.		
Adım 6	P 1.6 Gösterge değeri Bar olarak güncel ölçülen işletme basıncı (→Bölüm 6.1, Sayfa 15).		
Adım 7	⊖ tuşuna basın.		
Adım 8	-H Gösterge kodu. İşletme aşaması (→ Bölüm 6.3, Sayfa 16). Cihaz, manuel işletmededir. Bu, kumanda cihazının ısıtma ihtiyacı olmamasına rağmen cihazın ısıtma işletmesinde olduğu anlamına gelmektedir. Manuel işletme sırasında, olması gereken kazan gücü, “Ayarlar” menüsü (→ Tab. 7, Adım 3'ten itibaren) ile geçici olarak değiştirilebilir. **Uyarı:** Kazan gücü geçici olarak değiştirildiyse, bunun manuel işletme sona erdirildikten sonra “Ayarlar” menüsü → Tab. 7, Sayfa 12 uyarınca yeniden ayarlanması gereklidir.		
Adım 9	⊖ tuşuna basın.		
Adım 10	24 Gösterge değeri °C olarak güncel ölçülen tesisat gidiş suyu sıcaklığı (→ Bölüm 6.1, Sayfa 15).		
Adım 11	Bir gerilim kesintisi mevcut mu?	Evet:	→ Adım 1
		Hayır:	→ Adım 12
Adım 12	Manuel mod devre dışı bırakılsın mı?	Evet:	→ Adım 13
		Hayır:	→ Adım 5
Adım 13	Manuel işletmenin deaktive edilmesi:Nokta kaybolana kadar ⊛ tuşunu 2 saniyeden uzun bir süre basılı tutun.		→ Adım 1

Tab. 6 Manuel işletme

4.3.3 Ayarlar menüsü

Ayarlar menüsünde 3 farklı ayar yapılabilmektedir:

- İstenen kazan gücü
- İstenen pompa ek çalışma süresi
- Sıcak kullanım suyu hazırlama fonksiyonu.

İstenen kazan gücü ayarını ve sıcak kullanım suyu fonksiyonu ayarını yetkili servise yaptırın.

Donma tehlikesi olduğunda evde uzun bir süre bulunulmayacağı zaman olması gereken pompa ek çalışma süreninin ayarlanmasına ihtiyaç vardır.

Ayarlar menüsü			
Adım 1	24 Gösterge değeri °C olarak güncel ölçülen tesisat gidiş suyu sıcaklığı (→ Bölüm 6.1, Sayfa 15).		
Adım 2	"Ayarlar" menüsü açılsın?	Evet:	→ Adım 3
		Hayır:	→ Adım 1
Adım 3	"Ayarlar" menüsünün açılması: ⓘ + ⊖ tuşlarını aynı zamanda 2 saniyeden uzun bir süre basılı tutun.		
Adım 4	L - - Gösterge ayarı: Göstergede L - - belirdiğinde, "Ayarlar" menüsü açılmıştır. Göstergede beliren karakteristik değerin yardımıyla kazanın gücü ayarlanabilir (→ Bölüm 6.2, Sayfa 15).		
Adım 5	Kazan gücü ayarlansın mı?	Evet:	→ Adım 6
		Hayır:	→ Adım 7
Adım 6	**Daha düşük:** Isıtma işletimi sırasında, Reset tuşu ile kazan gücünü daha düşük bir değere ayarlayın. Minimum ayar L 30 = 30 %'dur. **Daha yüksek:** ⓘ tuşu ile kazan gücünü daha yüksek bir değere ayarlayın. Maksimum ayar L - - = 100 %'dür. Bu değer, temel ayara eşdeğerdir.		
Adım 7	⊖ tuşuna basın.		
Adım 8	F 5 Gösterge ayarı: Göstergede F 5 belirdiğinde, ikinci karakteristik değer ayarlanabilmektedir.Bu karakteristik değer, ısıtma işletmesi sonra erdikten sonraki pompa çalışma süresini dakika olarak gösterir (→ Bölüm 6.2, Sayfa 15). Uyarı: Pompa ek çalışma süresini F 5 (= 5 dakika) değerinden daha düşük bir değere ayarlamayın.		
Adım 9	Isıtma modundan çıkıldıktan sonra pompa ek çalışma süresi ayarlansın mı?	Evet:	→ Adım 10
		Hayır:	→ Adım 11
Adım 10	**Daha düşük:** Isıtma işletmesi sona erdikten sonraki pompa ek çalışma süresini Reset tuşu ile daha düşük bir değere ayarlayın. Minimum ayar F 0 = 0 dakikadır. Fabrika ayarı, 5 dakikadır. **Dikkat!** Isıtma işletmesi sonra erdikten sonraki pompa ek çalışma süresini 5 dakikadan daha düşük bir değere ayarlamayın. **Daha yüksek:** Isıtma işletmesi sona erdikten sonraki pompa ek çalışma süresini ⓘ tuşu ile daha yüksek bir değere ayarlayın. Maksimum ayar F 1d = 24 saattir.		
Adım 11	⊖ tuşuna basın.		

Tab. 7 Fabrika Ayarı

Ayarlar menüsü			
Adım 12	[C 0] Gösterge ayarı: Göstergede [C 0] belirdiğinde, üçüncü karakteristik değer ayarlanmalıdır. Bu karakteristik değer, sıcak kullanım suyu temininin ayarlanmış olan durumunu belirtir. Bu ayar, sıcak kullanım suyu temininin öncelik ayarıdır (→ Bölüm 6.2, Sayfa 15).		
Adım 13	Sıcak kullanım suyu beslemesinin durumu ayarlansın mı?	Evet:	→ Adım 14
		Hayır:	→ Adım 15
Adım 14	Kullanım suyu hazırlama fonksiyonunun durumunu Reset tuşu veya tuşu ile ayarlayın. [C 1] = “Açık”, [C 0] = “Kapalı”. Lütfen dikkat: [C 0] ayarlanmış olduğunda, sıcak kullanım suyu boylerinin donma koruması kapalıdır.		
Adım 15	En az 5 dakika boyunca hiçbir tuşa basılmadı mı veya şebeke gerilimi kesildi mi?	Evet:	→ Adım 17
		Hayır:	→ Adım 16
Adım 16	tuşuna basın.		
Adım 17	[24] Gösterge değeri Olası olarak değiştirilmiş ayarlar onaylanmıştır		→ Adım 1

Tab. 7 Fabrika Ayarı

5 Isıtma Tesisatının Devre Dışı Bırakılması

5.1 Isıtma tesisatının kumanda paneli üzerinden devreden çıkarılması

Isıtma tesisatını kumanda ünitesi üzerinden devreden çıkarın. Bu devreden çıkarma işlemi ile birlikte brülör de otomatik olarak kapatılır. Kumanda ünitesinin kullanımıyla ilgili ayrıntılı bilgiler için (→ Bölüm 3.2.4, Sayfa 8).

- Kumanda ünitesindeki açma/kapatma düğmesini “0” konumuna getirin.
- Ana kapatma donanımını veya gaz vanasını kapatın.

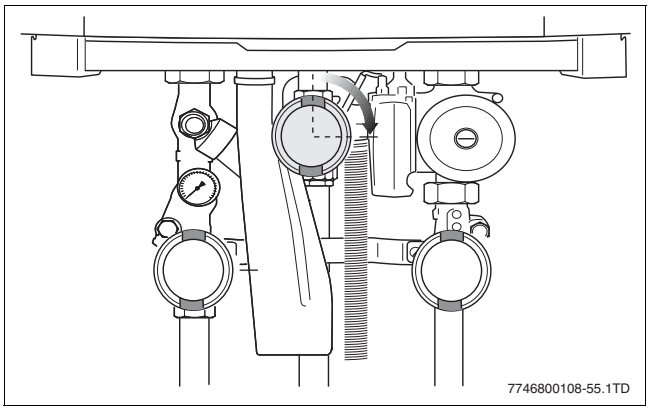

Res. 14 Gaz vanasının kapatılması

UYARI: Sistem hasarları.

Güçlü bir don olduğunda ısıtma cihazı aşağıdaki durumlarda donabilir: Şebeke gerilimi kesildiğinde, yetersiz gaz beslemesi olduğunda veya ısıtma tesisatındaki bir arızada.

- Isıtma tesisatını don tehlikesi bulunmayan bir yere kurun.
- Isıtma tesisatı uzun bir süre çalışmadan bekleyecekse, tesisattaki su boşaltılmalıdır.

5.2 Isıtma tesisatının boşaltılması

- Isıtma suyunu, ısıtma tesisatının en alçak noktasında, doldurma ve boşaltma vanası ya da radyatör yardımıyla tahliye edin. Bu sırada, otomatik hava pürjörü, ısıtma tesisatının en yüksek noktasında açık olmalıdır.

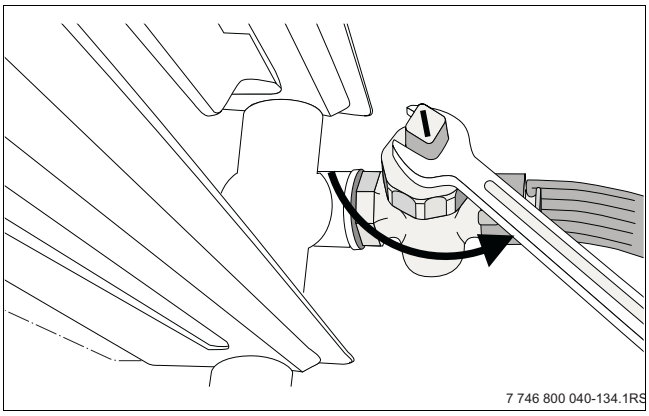

Res. 15 Isıtma tesisatının boşaltılması

5.3 Isıtma Tesisatının Acil Durumda Devre Dışı Bırakılması

- Ana gaz kesme vanasını kapatın.
- Isıtma tesisatı, kazan dairesinin sigortası veya ısıtma devresi acil kapama şalteri üzerinden sadece acil durumlarda kapatılmalıdır.

6 Ekran görüntüleri

6.1 Gösterge değerleri

Gösterge değerleri			
Gösterge değeri	**Ekran göstergesinin anlamı**	**Birim**	**aralığı**
24	Güncel tesisat gidiş suyu sıcaklığı	°C	0 – 130
P 1.6	Güncel işletme basıncı.	bar	P0.0 – P4.0

Tab. 8

6.2 Gösterge ayarları

Gösterge ayarları				
Gösterge ayarı	**Gösterge ayarının anlamı**	**Birim**	**aralığı**	**Temel ayar**
L99	Ayarlanmış olan nominal yük (65/100 kW).	%	L20 – L99 / L-- 100 %	L--
L99	Ayarlanmış olan nominal yük (80 kW).	%	L25 – L99 / L-- 100 %	L--
F 5	Pompa ek çalışma süresinin ayarlanan değeri. Uyarı: Pompa ek çalışma süresini F 5 (= 5 dakika) değerinden daha düşük bir değere ayarlamayın.	dk.	F00 – F60 / F1d 24 saat	F 5
C 0	Kullanım sıcak suyu ayarı. **Lütfen dikkat edin:** C 0 ayarlanmış olduğunda, bu durumda ısı eşanjörünün veya harici sıcak kullanım suyu boylerinin donma koruması da kapatılmıştır.	Birim yok	C 0 “Yanmıyor” / C 1 “Açık”	C 0

Tab. 9

6.3 Ekrandaki Kodlar

Bir ekran kodu, cihazın durumu ile ilgili bilgi verir. Gösterge kodları doğrudan göstergede gösterilmekte veya bilgi menüsü üzerinden çağrılabilmektedir. Bunun için aşağıda belirtilen şekilde hareket edilmelidir:

- ▶ “Normal işletme” menüsünü açmak için ⊖ tuşuna basın.
- ▶ “Normal işletme” menüsünde kodun düzeyi değiştirilmelidir. Bu, düzey 2 veya düzey 3'tür.
- ▶ Arıza kodunu okuyun ve ardından bunun ne anlama geldiğini okuyun (→ Tab. 10).

3 farklı kod türü vardır:

- normal işletim kodu
- bloke edici arıza kodu
- kilitleyici arıza kodu.

Bir arıza meydana geldiğinde, cihaz emniyet nedenlerinden dolayı kapatılmakta ve kilitlenmektedir. Bunu, arıza kodunun yanıp sönmesinden anlayabilirsiniz. Cihazın kilidini çözmek için arıza kodu geri alınmalıdır. Bunun için aşağıda belirtilen şekilde hareket edilmelidir:

- ▶ Ekranda “rE” belirene kadar □ tuşunu basılı tutun. Cihaz, resetleme işleminden sonra genelde tekrar normal şekilde çalışmaktadır. Duruma bağlı olarak ilk önce arızanın giderilmesi gereklidir.
- ▶ Arızayı gidermek için çözüm yolunu uygulayın.

Arıza giderilemedi mi? Yetkili servisiniz ile iletişime geçin ve cihaz tipini ve arıza kodunu belirtin.

Kod		Açıklama	Yapılması gerekenler
– H	200	Cihaz ısıtma modunda.	
= H	201	Cihaz sıcak su işletmesinde.	
0 A	202	Cihazın bekleme fazı. Cihaz, ısıyı ısıtma tesisatına aktaramıyor ve bekleme konumunda bulunuyor.	• Yeterli sayıda radyatörün açık olup olmadığını kontrol edin. • Isıtma tesisatının ve radyatörlerin havasını alın.
0 C	283	Cihaz açılıyor.	
0 E	265	Cihazın bekleme fazı. Cihaz, ısıtma ihtiyacına tepki olarak düzenli şekilde düşük yüke geçiş yapıyor.	
0 H	203	Cihaz çalışmaya hazır durumda bekliyor, ısıtma ihtiyacı mevcut değil.	
0 L	284	Cihaz açılıyor.	
0 U	270	Cihaz açılıyor.	
0 Y	204	Cihazın bekleme fazı. Cihaz, ısıyı ısıtma tesisatına aktaramıyor ve bekleme konumunda bulunuyor.	
0 Y	276	Cihazdaki sıcaklık sensörleri çok yüksek bir sıcaklık ölçüyor.	• İşletme basıncını kontrol edin. İhtiyaç durumunda ilave dolum yapın. • Yeterli sayıda radyatörün açık olup olmadığını kontrol edin. • Isıtma tesisatının ve radyatörlerin havasını alın. • Cihazı yeniden başlatın.
0 Y	285	Cihazdaki sıcaklık sensörleri çok yüksek bir sıcaklık ölçüyor.	• İşletme basıncını kontrol edin. İhtiyaç durumunda ilave dolum yapın. • Yeterli sayıda radyatörün açık olup olmadığını kontrol edin. • Isıtma tesisatının ve radyatörlerin havasını alın. • Cihazı yeniden başlatın.
2 E	207	İşletme basıncı çok düşük.	• İşletme basıncını kontrol edin. İhtiyaç durumunda ilave dolum yapın. • Cihazı yeniden başlatın.

Tab. 10 Arıza kodları

Kod		Açıklama	Yapılması gerekenler
2F	260	Cihazdaki sıcaklık sensörleri birbirinden farklı sıcaklıklar ölçüyor.	• Yeterli sayıda radyatörün açık olup olmadığını kontrol edin. • Isıtma tesisatının ve radyatörlerin havasını alın. • Cihazı yeniden başlatın.
2F	345	Cihazdaki sıcaklık sensörleri birbirinden farklı sıcaklıklar ölçüyor.	• Yeterli sayıda radyatörün açık olup olmadığını kontrol edin. • Isıtma tesisatının ve radyatörlerin havasını alın. • Cihazı yeniden başlatın.
2L	266	Cihazdaki sıcaklık sensörleri birbirinden farklı sıcaklıklar ölçüyor.	• İşletme basıncını kontrol edin. İhtiyaç durumunda ilave dolum yapın. • Yeterli sayıda radyatörün açık olup olmadığını kontrol edin. • Isıtma tesisatının ve radyatörlerin havasını alın. • Cihazı yeniden başlatın.
2P	212	Cihazdaki sıcaklık sensörleri birbirinden farklı sıcaklıklar ölçüyor.	• Yeterli sayıda radyatörün açık olup olmadığını kontrol edin. • Isıtma tesisatının ve radyatörlerin havasını alın. • Cihazı yeniden başlatın.
2P	341	Cihazdaki sıcaklık sensörleri birbirinden farklı sıcaklıklar ölçüyor.	• Yeterli sayıda radyatörün açık olup olmadığını kontrol edin. • Isıtma tesisatının ve radyatörlerin havasını alın. • Cihazı yeniden başlatın.
2U	213	Cihazdaki sıcaklık sensörleri birbirinden farklı sıcaklıklar ölçüyor.	• Yeterli sayıda radyatörün açık olup olmadığını kontrol edin. • Isıtma tesisatının ve radyatörlerin havasını alın. • Cihazı yeniden başlatın.
4C	224	Cihazdaki sıcaklık sensörleri çok yüksek bir sıcaklık ölçüyor.	• İşletme basıncını kontrol edin. İhtiyaç durumunda ilave dolum yapın. • Yeterli sayıda radyatörün açık olup olmadığını kontrol edin. • Isıtma tesisatının ve radyatörlerin havasını alın. • Cihazı yeniden başlatın.
6A	227	Brülör ateş almıyor.	• Gaz vanasının açık olup olmadığını kontrol edin. • Cihazı yeniden başlatın.
7C	231	Bir arıza sırasında bir elektrik kesintisi meydana geldi.	• Cihazı yeniden başlatın.
H07		İşletme basıncı çok düşük.	• İşletme basıncını kontrol edin. İhtiyaç durumunda ilave dolum yapın.
rE		Cihaz resetleniyor.	

Tab. 10 Arıza kodları

Ekran kodu yok, fakat bir arıza var.

Isıtma cihazı beklendiği şekilde çalışmamasına rağmen bir ekran kodu gösterilmeyebilir. Lütfen aşağıda belirtilenleri kontrol edin.

- ▶ Isıtma tesisatı ısıtılmıyor.
  - – “Normal işletme” menüsünde, bir arıza kodunun gösterilip gösterilmediğini kontrol edin ve arızayı gidermeyi deneyin.
  - – Kumanda panelindeki çevirmeli düğmenin konumunu kontrol edin.
  - – Kullanma kılavuzuna bakarak oda termostatının ayarını kontrol edin.
- ▶ Boyler soğuk kalıyor.
  - – “Normal işletme” menüsünde, bir arıza kodunun gösterilip gösterilmediğini kontrol edin ve arızayı gidermeyi deneyin.
  - – “Ayarlar” menüsünde, sıcak kullanım suyu fonksiyonunun açık olup olmadığını kontrol edin, [C 1].
  - – Kumanda panelindeki çevirmeli düğmenin konumunu kontrol edin.
  - – Kullanma kılavuzuna bakarak oda termostatının ayarını kontrol edin.

Arıza giderilemedi mi? Yetkili servisi arayın ve cihaz tipini ve arıza kodunu belirtin.

Alfabetik İndeks

A
Acil durum 14
Açma/Kapatma düğmesi..... 9

B
Bacacı (Tuş) 9

C
Cihazın kumanda ünitesi 9

D
"Durum göstergesi" tuşu 9

E
Emniyet 4

G
Gösterge 10
Güvenlik Uyar 4

I
Isıtma programı 8

K
Kullanım suyu ayar sıcaklığı 8
Kullanım suyu sıcaklığı..... 8

L
LED "Brülör" 9
LED "Isıtma ihtiyacı" 10
LED "Sıcak kullanım suyu hazırlama“ 10

M
Maks. tesisat gidiş suyu sıcaklığı..... 7
Manuel işletme 9

O
Oda sıcaklığı..... 8

R
Reset (Tuş)..... 9

S
Servis Bağlantısı..... 9

T
Tesisat gidiş suyu sıcaklığı, maksimum 10

Notlar

BOSCH TERMOTEKNİK ISITMA VE KLİMA TİCARET AŞ

İSTANBUL AVRUPA BÖLGE MÜDÜRLÜĞÜ Barbaros Bulvarı, No:38 Balmumcu - Beşiktaş / İstanbul • Tel: (0212) 340 37 00 Faks: (0212) 272 22 32
İSTANBUL ANADOLU BÖLGE MÜDÜRLÜĞÜ Ankara Asfaltı Üzeri Onur Sk. No:18/A Koşuyolu - Kadıköy / İstanbul • Tel: (0216) 544 11 00 Faks: (0216) 340 40 17
ADANA BÖLGE MÜDÜRLÜĞÜ Turgut Özal Bulvarı No:129 (Metropol Sinema Karşısı) 01170 Adana • Tel: (0322) 232 70 20 Faks: (0322) 232 70 25
ANKARA BÖLGE MÜDÜRLÜĞÜ Akay Cad. Büklüm Sok. No: 2 (Dedeman Oteli Karşısı) 06660 Kavaklıdere / Ankara • Tel: (0312) 418 32 20 Faks: (0312) 417 92 55
ANTALYA BÖLGE MÜDÜRLÜĞÜ Ali Çetinkaya Caddesi No:152 Ptt Karşısı / Antalya • Tel: (0242) 322 04 44 Faks: (0242) 322 27 25
BURSA BÖLGE MÜDÜRLÜĞÜ Ovaakça Mah. Yalova Yolu 14. Km No: 28 Osmangazi / Bursa • Tel: (0224) 267 04 85 Faks: (0224) 267 00 69
İZMİR BÖLGE MÜDÜRLÜĞÜ Akçay Caddesi No: 283 Emlak Bankası Konutları Karşısı Gaziemir / İzmir • Tel: (0232) 274 81 00 Faks: (0232) 274 81 80

Isısan Servis
Servis Destek Merkezi
444 5 474
www.isisan.com
www.isisanservis.com

721.566A 0003

Buderus