Kullanma talimatı

ModuLink 250 RF - Modülasyonlu kalorifer Kablosuz Oda Kumandası

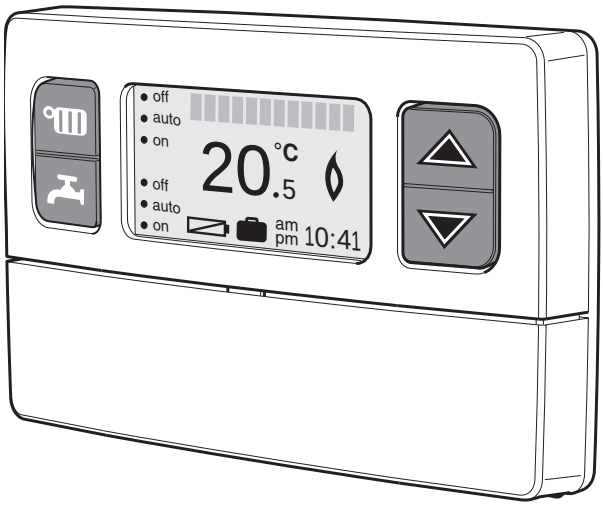

24 Volt

ISISAN Buderus
AKILLI ISITMA SİSTEMLERİ

Lütfen cihazı kullanmaya başlamadan önce dikkatle okuyun!

Menüye genel bakış:

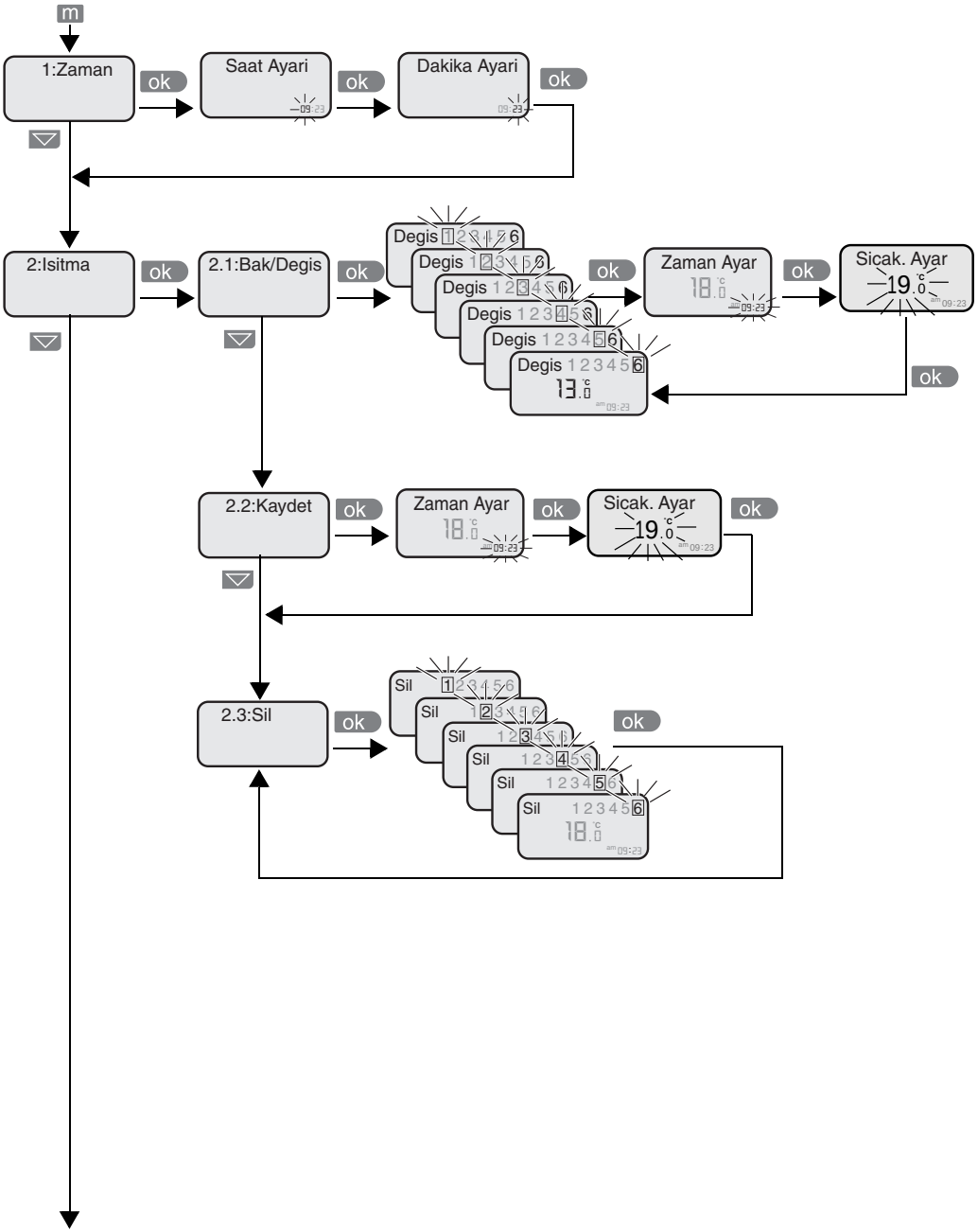

Menüye genel bakış (devamı):

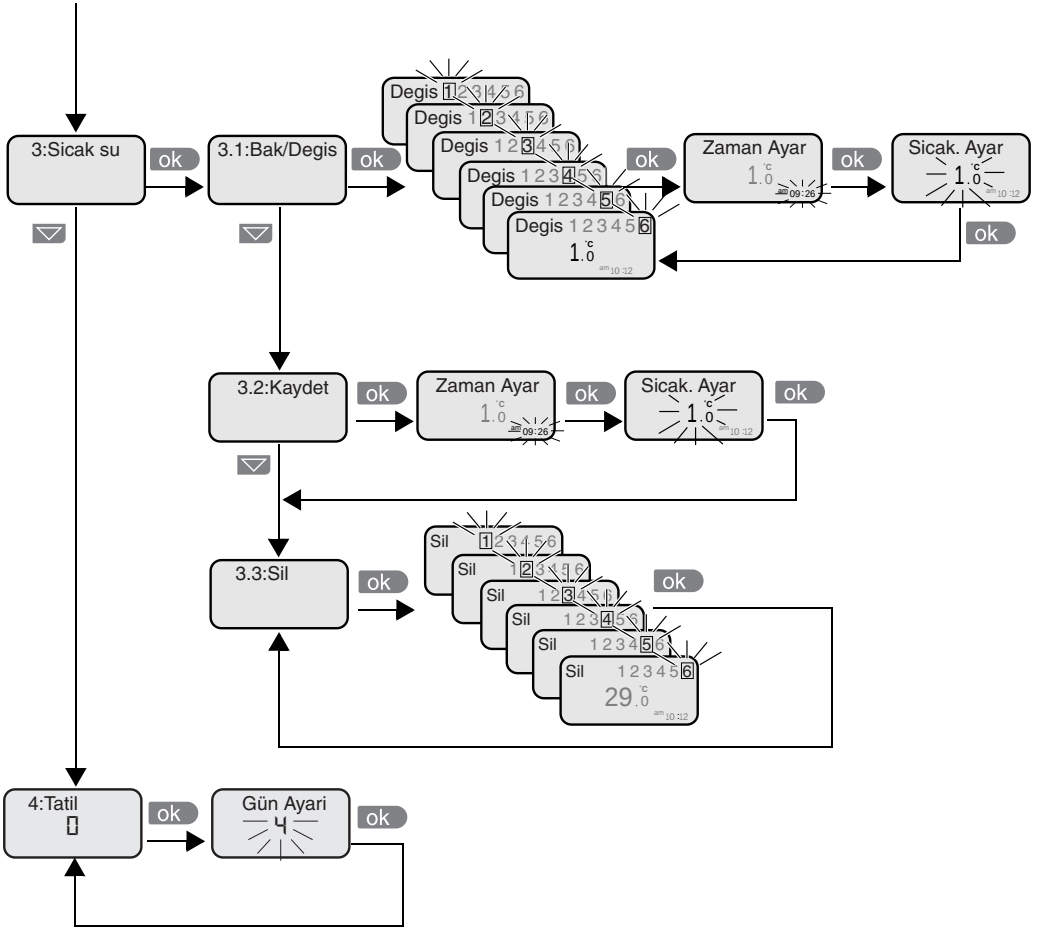

Bu ürün aşağıdaki yönetmeliklere uygunluk gösterir:

– AB şartnameleri:
Düşük Gerilim şartnamesi (73/23/EWG)
Elektromanyetik Uygunluk şartnamesi (89/336/EWG)
CE İşareti Şartnamesi (93/68/EWG)

– Bağlı olunan normlar:
BS EN607730-1.

Genel bakış (Resim 1)

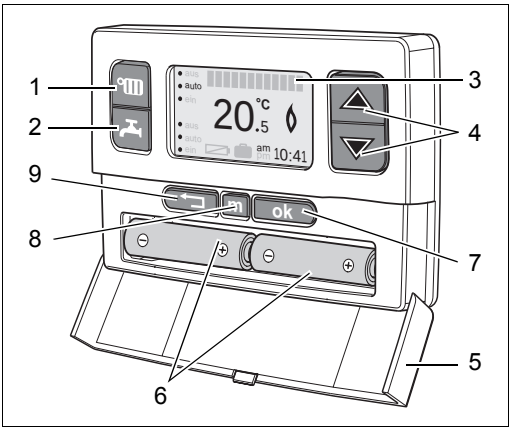

Resim 1 Sıcaklık regülatörüne genel bakış

Poz. 1.: Merkezi kalorifer tuşu

Bu tuş ile, ısıtma sistemini açık, kapalı veya otomatik ayara getirmek için seçim yapabilirsiniz.

on: **(açık)** Kalorifer kazanı sürekli olarak 'açık' konuma getirilir. Sıcaklığı ve tuşları ile ayarlayın.

auto: **(otomatik)** Kalorifer kazanı ayarlı CH (merkezi kalorifer) programına göre çalışır.

off: **(kapalı)** Sürekli 'kapalı', ancak donmaya karşı koruma programı etkin durumdadır. Bu, oda sıcaklığının -5° C'nin altına düşmesi durumunda kalorifer kazanının etkin duruma getirileceği anlamına gelir.

Poz. 2.: Sıcak su tuşu

Bu tuş ile, kullanma sıcak suyunu açık, kapalı veya otomatik ayara getirmek için seçim yapabilirsiniz.

on: (**açık**) Kalorifer kazanı HW (sıcak su) için sürekli olarak 'açık' konuma getirilir.

auto: (**otomatik**) Kalorifer kazanı ayarlı HW (sıcak su) programına göre çalışır.

off: (**kapalı**) HW (sıcak su) sürekli 'kapalı' konumdadır.

Poz. 3.: Gösterge

Gösterge, ısıtma konumunu gösterir (resim 2, poz. 5), ölçülen mevcut oda sıcaklığı (resim 2, poz. 1) ve güncel saat (resim 2, poz. 2).
Bavul sembolü (resim 2, poz. 3), tatil fonksiyonu etkin olduğunda gösterilir.
Pil sembolü (resim 2, poz. 4), pillerin değişmesi gerektiğinde gösterilir.

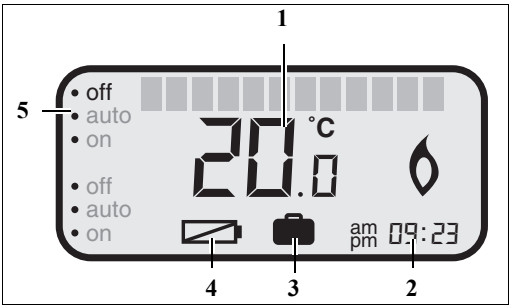

Resim 2 Gösterge

poz. 1.: Sıcaklık göstergesi
poz. 2.: Zaman göstergesi
poz. 3.: Tatil göstergesi
poz. 4.: Pil göstergesi
poz. 5.: Isıtma konumu

Poz. 4.: ve tuşları

Sıcaklığı ayarlamak için bu tuşları kullanın. Oda kumandasının 'açık' konuma getirilmesi durumunda uygulanabilir. Oda kumandasının 'otomatik' konuma ayarlı olması durumunda, sıcaklık ayar değerini geçici olarak değiştirebilirsiniz. Sonraki program noktası başladığında oda kumandası, CH (merkezi kalorifer) programına geri döner.

Bu tuşlar aynı zamanda menü içerisinde yönlendirme fonksiyonuna da sahiptir.

Poz. 5.: Kapak

Kapağı açmak için kenarından çekin.

Poz. 6.: Piller

Sıcaklık regülatörü iki adet 1,5V AA **Alkaline** tip pil ile çalışır. Pillerin kullanım ömrü en az iki yıldır. Pillerin değiştirilmesi gerektiğinde, göstergede bir pil sembolü belirir (resim 2, poz. 4). Piller değiştirildikten sonra saati yeniden ayarlamalısınız.
Diğer tüm ayarlar muhafaza edilir.

Poz. 7.: OK tuşu ok

Bu tuşa basılarak yapılan ayarlar onaylanır/ kaydedilir.

Poz. 8.: Menü tuşu m

Menüyü açmak ve sonlandırmak için bu tuşa basın.

Poz. 9.: Geri tuşu

Bu tuş, bir önceki menüye geri dönmeyi sağlar.

Saatin ayarlanması

m tuşuna basın. ok tuşuna basın ve saat ayarını yapmak için ∧ ve ∨ tuşlarını kullanın. Alan
0-24 saat veya 1-12 a.m ve 1-11 p.m. üzerinden işlem yapar. ∧ tuşu vasıtasıyla 24h biçimini atladığınız taktirde, 12h biçimine geçiş yapılır.
Tekrar ok tuşuna basın. Dakika ayarını yapmak için ∧ ve ∨ tuşlarını kullanın ve yaptığınız ayarı onaylamak için ok tuşuna basın.
Normal göstergeye geri dönmek için m tuşuna basın.

CH (merkezi kalorifer) veya HW (sıcak su) ile ilgili nominal değerin (değerlerin) kontrol edilmesi/düzenlenmesi

Altı adet potansiyel program noktası vardır. Bu program noktası 24 saatlik bir zaman dilimini kapsar ve haftanın her gününde tekrarlanırlar.
Fabrika ayarı:

CH (merkezi kalorifer) programı	HW (sıcak su) programı
06:30 – 21,0 °C	06:30 – 1 (açık)
09:00 – 19,0 °C	09:00 – 0 (kapalı)
17:00 – 21,0 °C	17:00 – 1 (açık)
23:00 – 17,0 °C	21:00 – 0 (kapalı)

1. Menüyü açmak için m tuşuna basın.
2. 'Isıtma' ('CH-Prog') veya 'Sıcak su' ('HW-Prog') alanına ulaşmak için ∨ tuşuna, ardından da ok tuşuna basın.
3. Program noktası kontrol etmek/düzenlemek için tekrar ok tuşuna basın. Program noktası göz atmak için ∧ ve ∨ tuşlarını kullanın.
4. Bir program noktası düzenlemek istediğiniz taktirde ok tuşuna basın.
5. Saati ayarlamak için ∧ ve ∨ tuşlarını kullanın ve ardından ok ile onaylayın.
6. Sıcaklığı ∧ ve ∨ tuşlarıyla ayarlayın ve ardından ok ile onaylayın.
7. Normal göstergeye geri dönmek için m tuşuna basın.

Güncel nominal değer

CH (merkezi kalorifer) ile ilgili güncel olan program noktası görüntülemek için CH tuşuna bir kez basın.
Güncel HW (sıcak su) program noktası için bir kez HW tuşuna basın.

CH (merkezi kalorifer) veya HW (sıcak su) için nominal değerin girilmesi

1. Menüyü açmak için m tuşuna basın.
2. 'Isıtma' ('CH-Prog') veya 'Sıcak su' ('HW-Prog') alanına ulaşmak için ▽ tuşuna, ardından da ok tuşuna basın.
3. 'Giriş yapma' noktasına ulaşmak için ▽ tuşuna, ardından da ok tuşuna basın.
4. Saati ayarlamak için △ ve ▽ tuşlarını kullanın ve ardından ok ile onaylayın.
5. CH (merkezi kalorifer) programı ile ilgili istenilen sıcaklığı girmek için △ ve ▽ tuşlarını kullanın veya HW (sıcak su) işletimini kapatmak için '0'ı, HW (sıcak su) işletimini açmak için ise '1'i seçin. Ardından ok tuşuna basın.
6. 4. adımdan itibaren olduğu gibi, diğer bir program noktası girişi yapmak için ok tuşuna, normal menüye geri dönmek için ise m tuşuna basın.

Program noktası program içerisinde kendiliğinden otomatik olarak doğru pozisyona aktarılır.

CH (merkezi kalorifer) veya HW (sıcak su) için nominal değerin silinmesi

1. Menüyü açmak için m tuşuna basın.
2. 'Isıtma' ('CH-Prog') veya 'Sıcak su' ('HW-Prog') alanına ulaşmak için ▽ tuşuna, ardından da ok tuşuna basın.
3. 'Silme' noktasına ulaşmak için ▽ tuşuna, ardından da ok tuşuna basın.
4. Silmek istediğiniz program noktası △ ve ▽ tuşlarıyla seçin ve ardından ok tuşuna basın.
5. 4. adımdan itibaren olduğu gibi, diğer bir program noktası silmek yapmak için ok tuşuna, normal menüye geri dönmek için ise m tuşuna basın.

Tatil fonksiyonu

Tatil fonksiyonu, sıcaklığı azami 99 gün boyunca donmaya karşı (-5° C) korumak amacıyla ayarlama yapma imkanı sağlar. Ardından oda kumandası otomatik olarak CH (merkezi kalorifer) programına geri döner.

1. Menüyü açmak için m tuşuna basın.
2. 'Tatil' noktasına ulaşmak için ▽ tuşuna, ardından da ok tuşuna basın.
3. △ ve ▽ tuşları vasıtasıyla günleri girin ve ardından ok tuşuna basın.
4. Normal göstergeye geri dönmek için m tuşuna basın.

Tatil fonksiyonu etkin olduğunda (bkz. resim 2, poz. 3), göstergede bir bavul simgesi belirir. ZH (merkezi kalorifer) ve HW (sıcak su) kendiliğinden 'Otomatik' işletime geçer.

Tatil fonksiyonunu sonlandırmak için gün sayısını '0'a getirin.

Tatil fonksiyonunu geçici olarak devre dışı bırakmak mümkündür. Oda kumandasını tuşu vasıtasıyla 'açık' konuma getirin.
Tatil fonksiyonuna geri dönmek için oda kumandasını tuşu vasıtasıyla tekrar 'Otomatik' konumuna getirin.

Notlar

Yetkili firma:

ISISAN Buderus
AKILLI ISITMA SİSTEMLERİ

MERKEZ:
Bestekar Şevki Bey Sokak, No.1
80700 Balmumcu – İSTANBUL
Tel. (0-212) 340 37 00 - 340 37 37
Fax. (0-212) 266 11 34

http://www.isisan.com
e-mail: info@isisanservis.com

721.573A - 4619 - 02/2006